九毛九国际控股有限公司
Jiumaojiu International Holdings Limited

（於開曼群島註冊成立的有限公司）

股份代號：9922

全球發售

獨家保薦人

招銀国际 CMB INTERNATIONAL

聯席全球協調人、聯席賬簿管理人

招銀国际 CMB INTERNATIONAL　CICC 中金公司

重要提示： 閣下如對本招股章程的內容有任何疑問，應徵詢獨立專業意見。

Jiumaojiu International Holdings Limited
九 毛 九 国 际 控 股 有 限 公 司

(於開曼群島註冊成立的有限公司)

全球發售

全球發售的發售股份數目	:	**333,400,000股股份(視乎超額配股權行使與否而定)**
香港發售股份數目	:	**33,340,000股股份(可予重新分配)**
國際發售股份數目	:	**300,060,000股股份(可予重新分配及視乎超額配股權行使與否而定)**
最高發售價	:	**每股發售股份6.60港元，另加1.0%經紀佣金、0.0027%證監會交易徵費及0.005%聯交所交易費(須於申請時以港元繳足及可予退還)**
面值	:	**每股股份0.0000001美元**
股份代號	:	**9922**

獨家保薦人

招銀国际 CMB INTERNATIONAL

聯席全球協調人、聯席賬簿管理人

招銀国际 CMB INTERNATIONAL

CICC 中金公司

香港交易及結算所有限公司、香港聯合交易所有限公司及香港中央結算有限公司對本招股章程的內容概不負責，對其準確性或完整性亦不發表任何聲明，並明確表示概不就因本招股章程全部或任何部分內容而產生或因依賴該等內容引致的任何損失承擔任何責任。

本招股章程副本連同附錄五「送呈香港公司註冊處處長及備查文件」所訂明的文件，已按照《公司(清盤及雜項條文)條例》(香港法例第32章)第342C條的規定，送呈香港公司註冊處處長登記。香港證券及期貨事務監察委員會及香港公司註冊處處長對本招股章程或上述任何其他文件的內容概不負責。

預期發售價將由聯席全球協調人(代表香港包銷商)與本公司於2020年1月8日(星期三)或前後以協議方式釐定，惟無論如何不遲於2020年1月13日(星期一)。除非另有公佈，否則發售價將不超過每股發售股份6.60港元，且現時預期將不低於每股發售股份5.50港元。申請香港發售股份的投資者須於申請時支付最高發售價每股發售股份6.60港元，另加1.0%經紀佣金、0.0027%證監會交易徵費及0.005%聯交所交易費(倘發售價低於每股發售股份6.60港元則可予退還)。倘本公司與聯席全球協調人(代表香港包銷商)因任何原因未能於2020年1月13日(星期一)(香港時間)或之前釐定發售價，則全球發售(包括香港公開發售)將不會進行，並將告失效。

聯席全球協調人(代表香港包銷商)經本公司同意，可在遞交香港公開發售申請截止日期當日上午或之前，隨時調低本招股章程所述指示性發售價範圍及／或調低根據全球發售將提呈發售的發售股份數目。在此情況下，調低指示性發售價範圍及／或發售股份數目的通告將刊登於《南華早報》(以英文)及《香港經濟日報》(以中文)，惟不得遲於遞交香港公開發售申請截止日期當日上午。

於作出投資決定前，有意投資者應審慎考慮本招股章程所載全部資料，包括「風險因素」所載風險因素。倘於上市日期上午八時正前出現若干事件，則聯席全球協調人(代表香港包銷商)可終止香港包銷商根據香港包銷協議認購及促使認購人認購香港發售股份的責任。相關理由載於「包銷 — 包銷安排及開支 — 香港公開發售 — 終止理由」。進一步詳情務請參閱該節。

發售股份並無亦不會根據美國證券法或美國任何州證券法登記，且不得在美國境內發售、出售、抵押或轉讓，惟發售股份可依據第144A條規定的對美國證券法登記規定的豁免(並按照第144A條的限制)或另一項對美國證券法登記規定的豁免，發售、出售或交付予合資格機構買家。發售股份可根據S規例通過離岸交易在美國境外發售、出售或交付。

2019年12月30日

香港公開發售開始及獲取**白色**及**黃色**申請表格. . . . . 2019年12月30日(星期一)上午九時正

透過指定網站**www.eipo.com.hk**以**白表eIPO**服務完成電子認購申請的最後時限[2] . . . . . .2020年1月8日(星期三)上午十一時三十分

開始辦理申請登記時間[3]. . . . . 2020年1月8日(星期三)上午十一時四十五分

遞交**白色**及**黃色**申請表格的最後時限 . . . . . 2020年1月8日(星期三)中午十二時正

透過網上銀行轉賬或繳費靈轉賬完成繳付**白表eIPO**申請股款的最後時限. . . . . 2020年1月8日(星期三)中午十二時正

向香港結算發出**電子認購指示**的最後時限[4] . . . . . 2020年1月8日(星期三)中午十二時正

截止辦理申請登記時間[3]. . . . . 2020年1月8日(星期三)中午十二時正

預期定價日[5] . . . . . 2020年1月8日(星期三)

公佈:

(1) 在《南華早報》(英文)及《香港經濟日報》(中文)刊登最終發售價、國際發售的認購踴躍程度、香港公開發售的申請水平及香港發售股份的分配基準. . . . . .2020年1月14日(星期二)

(2) 通過「如何申請香港發售股份 — 11.公佈結果」所述各種方式公佈香港公開發售的分配結果,連同成功申請人的身份證明文件或商業登記號碼(如適用). . . . . .2020年1月14日(星期二)

(3) 在香港聯交所網站**www.hkexnews.hk**及本公司網站**www.jiumaojiu.com**[6]刊登包括上述(1)及(2)的香港公開發售 . . . . . 自2020年1月14日(星期二)起

可於**www.iporesults.com.hk**(或：英文 **https://www.eipo.com.hk/en/Allotment**；中文 **https://www.eipo.com.hk/zh-hk/Allotment**)通過「按身份證搜索」功能查閱香港公開發售分配結果 . . . . . 自2020年1月14日(星期二)起

根據香港公開發售寄發全部或部分獲接納申請所涉及的股票或將相關股票存入中央結算系統(7)(9) . . . . . .2020年1月14日(星期二)或之前

根據香港公開發售發送全部或部分獲接納申請(如適用)或全部或部分不獲接納申請所涉及的退款支票及電子退款指示(8)(9) . . . . . .2020年1月14日(星期二)或之前

股份預期開始在香港聯交所買賣 . . . . . .2020年1月15日(星期三)

香港發售股份申請將於2019年12月30日(星期一)開始，直至2020年1月8日(星期三)止，有關期間長於一般市場慣例四天。申請股款(包括經紀佣金、證監會交易徵費及聯交所交易費)將由收款銀行代表本公司持有，且退款金額(如有)將於2020年1月14日(星期二)不計利息退還予申請人。投資者務請注意，預期股份於2020年1月15日(星期三)開始在聯交所買賣。

附註：

(1) 除另有指明外，所有時間指香港當地時間。

(2) 於遞交申請最後日期上午十一時三十分後， 閣下不得通過指定網站**www.eipo.com.hk**遞交申請。倘 閣下已於上午十一時三十分或之前遞交申請並通過該指定網站取得申請參考編號，則 閣下將獲准繼續辦理申請手續(須完成支付申請股款)，直至遞交申請最後日期中午十二時正截止辦理申請登記之時為止。

(3) 倘於2020年1月8日(星期三)上午九時正至中午十二時正期間任何時間，香港發出八號或以上熱帶氣旋警告訊號或「黑色」暴雨警告及／或發生極端情況，則不會在該日開始或結束登記認購申請。請參閱「如何申請香港發售股份 — 10.惡劣天氣對開始辦理申請登記的影響」。

(4) 透過中央結算系統向香港結算發出**電子認購指示**申請香港發售股份的申請人，請參閱「如何申請香港發售股份 — 6.透過中央結算系統向香港結算發出**電子認購指示**提出申請」。

(5) 定價日預期為2020年1月8日(星期三)或前後，並無論如何不遲於2020年1月13日(星期一)。倘因任何原因，本公司與聯席全球協調人(代表包銷商)無法於2020年1月13日(星期一)或之前就發售價達成協議，全球發售不會進行並告失效。

(6) 網站或網站所載的任何內容均不構成本招股章程的一部分。

(7) 股票僅於2020年1月15日(星期三)上午八時正方會成為有效憑證，條件為全球發售成為無條件及「包銷 — 包銷安排及開支 — 香港公開發售 — 終止理由」所述終止權利未獲行使。於收到股票或股票成為有效憑證前買賣股份的投資者須自行承擔風險。

(8) 就香港公開發售全部或部分不獲接納的申請，及倘最終發售價低於申請時每股發售股份的應付價格，全部或部分獲接納的申請將獲發出電子退款指示／退款支票。退款支票(如有)或會印有申請人提供的部分香港身份證號碼或護照號碼，或如屬聯名申請人提出的申請，則排名首位申請人的部分香港身份證號碼或護照號碼。該等資料亦可能轉交第三方以安排退款。銀行或會在兑現退款支票前要求核對申請人的香港身份證號碼或護照號碼。倘申請人填寫的香港身份證號碼或護照號碼不準確，會導致退款支票無效或延誤兑現退款支票。

(9) 以**白色**申請表格或透過**白表eIPO**服務申請認購1,000,000股或以上香港發售股份，並已提供申請表格規定的全部所需資料的申請人，可於2020年1月14日(星期二)上午九時正至下午一時正或本公司在報章公佈發送／領取股票／電子退款指示／退款支票的其他日期親臨本公司香港股份過戶登記處香港中央證券登記有限公司，地址為香港灣仔皇后大道東183號合和中心17樓1712–1716號舖，親身領取任何退款支票及／或股票(如適用)。符合資格親身領取的個人申請人不得授權任何人士代其領取。符合資格親身領取的公司申請人，必須由該公司的授權代表，攜同蓋上公司印章的授權書領取。個人及公司的授權代表於領取時，必須出示獲香港股份過戶登記處接納的身份證明文件。以**黃色**申請表格申請認購1,000,000股或以上香港發售股份的申請人可親身領取其退款支票(如有)，惟不能選擇領取相關股票，乃因相關股票將以香港結算代理人的名義發出並存入中央結算系統，以記存於彼等或按申請表格所示的指定中央結算系統參與者股份戶口。使用**黃色**申請表格的申請人，其領取退款支票的程序與使用**白色**申請表格的申請人相同。透過向香港結算發出**電子認購指示**申請認購香港發售股份的申請人應參閱「如何申請香港發售股份 — 14.寄發／領取股票及退款 — 親身領取 — (iv)倘 閣下透過向香港結算發出**電子認購指示**提出申請」。

倘申請人已透過**白表eIPO**服務遞交申請並以單一銀行賬戶繳交申請股款，退款(如有)將以電子退款指示形式發送至其付款賬戶。倘申請人已透過**白表eIPO**服務遞交申請並以多個銀行賬戶繳交申請股款，退款(如有)將會以退款支票形式以平郵寄往申請人的申請指示所列明地址，郵誤風險概由申請人自行承擔。倘申請人已申請少於1,000,000股香港發售股份，任何未領取股票及／或退款支票將於2020年1月14日(星期二)或之前以平郵方式寄往申請人在相關申請所列明的地址，郵誤風險概由申請人自行承擔。

進一步資料載列於「如何申請香港發售股份 — 13.退回申請股款」及「如何申請香港發售股份 — 14.寄發／領取股票及退款」。

上述預期時間表僅為概要。有關全球發售的架構(包括全球發售的條件)及香港發售股份申請程序的詳情，請參閱「全球發售的架構」及「如何申請香港發售股份」。

致投資者的重要提示

本招股章程由九毛九國際控股有限公司純粹就香港公開發售及香港發售股份而刊發，除本招股章程根據香港公開發售提呈發售的香港發售股份外，本招股章程並不構成出售任何證券的要約或招攬購買任何證券的要約。本招股章程不得用作亦不構成在任何其他司法權區或任何其他情況下的要約或邀請。本公司並無採取任何行動以獲准在香港以外任何司法權區內公開發售發售股份，亦無採取任何行動以獲准在香港以外任何司法權區派發本招股章程。在其他司法權區內，除非已根據該等司法權區的適用證券法向有關證券監管機關辦理登記或獲其授權或獲得豁免，否則派發本招股章程以及發售發售股份須受限制，且未必可進行。

*閣下僅應依賴本招股章程及申請表格所載的資料作出投資決定。香港公開發售僅基於本招股章程所載資料及所作聲明而作出。我們並無授權任何人士向　閣下提供有別於本招股章程所載的資料。　閣下不應將並非載於本招股章程的任何資料或聲明，視為已獲我們、獨家保薦人、聯席全球協調人、聯席賬簿管理人、聯席牽頭經辦人、包銷商、我們或彼等各自的任何董事、高級職員、代表、聯屬人士、僱員、代理或參與全球發售的任何其他人士或各方授權而加以依賴。我們的網站**www.jiumaojiu.com**所載資料並不構成本招股章程的一部分。*

頁次

預期時間表 i

目錄 iv

概要 1

釋義 13

技術詞彙 26

前瞻性陳述 28

風險因素 30

豁免遵守上市規則 65

有關本招股章程及全球發售的資料 68

目　錄

	頁次
董事及參與全球發售的各方	72
公司資料	75
行業概覽	77
監管概覽	87
歷史、重組及公司架構	99
業務	122
與控股股東的關係	216
關連交易	221
董事及高級管理層	225
主要股東	236
股本	238
財務資料	241
未來計劃及所得款項用途	304
基石投資者	311
包銷	317
全球發售的架構	328
如何申請香港發售股份	339
附錄一 — 會計師報告	I-1
附錄二 — 未經審計備考財務資料	II-1
附錄三 — 本公司組織章程及開曼公司法概要	III-1
附錄四 — 法定及一般資料	IV-1
附錄五 — 送呈香港公司註冊處處長及備查文件	V-1

本概要旨在向　閣下提供本招股章程所載資料的概覽。由於此屬概要，故並不包括可能對　閣下而言屬重要的所有資料。務請　閣下於決定投資發售股份前閱覽整份文件。

任何投資均涉及風險。有關投資發售股份的若干特殊風險載於本招股章程「風險因素」一節。務請　閣下在決定投資發售股份前細閱該節。

概覽

我們是中國領先的中餐廳品牌管理者及運營者，專注於快速提供美食服務，並通過主要位於購物商城的餐廳的現代裝飾營造休閒而高檔的氛圍。於最後可行日期，我們經營287間餐廳及管理41間加盟餐廳，覆蓋中國39個城市，遍及15個省份與四個直轄市。

根據弗若斯特沙利文，按2018年收入計，我們的兩大品牌九毛九及太二分別在中國所有中國西北菜餐廳中及中國所有中國酸菜魚餐廳中排名第二及第一。

為追求「好吃不貴」的理念，我們致力於通過精緻的菜品、優質的服務和獨特的用餐氛圍為顧客提供美妙的用餐體驗。創新已深深植根入我們的企業文化。在我們二十多年的經營歷史中，我們不斷改進我們的食譜、服務及餐廳風格，以迎合當前的市場趨勢及顧客的喜好。

我們目前管理及經營五個自創的各具特色的品牌，即九毛九、太二、2顆雞蛋煎餅、慫以及那未大叔是大廚。下表載列截至最後可行日期的五個品牌各自的特徵及業務規模：

品牌	九毛九	太二	2顆雞蛋煎餅	慫	那未大叔是大廚
	九毛九	太二	2顆鸡蛋煎饼 DOUBLE EGGS	现煮串串	那未大叔
主打菜系／菜品	中國西北菜系為主並融合中國其他地區的飲食風格	老罎子酸菜魚	煎餅	四川冷鍋串串	精品粵菜
調性	放心餐桌	獨特、有趣	健康、便捷	時尚聚會場所	有品位的大廚
目標顧客群	家庭、聚餐	年輕顧客	年輕顧客	年輕顧客	中高端消費群體
人均消費	人民幣50–70元	人民幣70–90元	人民幣20–30元	人民幣50–70元	人民幣120–150元
餐廳建築面積	250–400平方米	200–300平方米	10–40平方米	120–200平方米	300–500平方米
截至最後可行日期餐廳數量	自營：143	自營：121	自營：21 加盟：41	自營：1	自營：1

餐廳網絡

截至最後可行日期，我們擁有並經營143間九毛九餐廳、121間太二餐廳、21間2顆雞蛋煎餅餐廳、1間慫餐廳及1間那未大叔是大廚餐廳，以及於加盟模式下管理41間2顆雞蛋煎餅餐廳。我們的餐廳通常位於購物商場。我們預計自2019年至2021年新開設約370間自營餐廳，其中，約240間太二餐廳、約54間九毛九餐廳及約76間其他品牌餐廳。我們預計自2019年至2021年新開設約460間2顆雞蛋煎餅加盟餐廳。

下表載列於往績記錄期間及截至最後可行日期我們的自營及加盟餐廳總數的變動情況：

	截至12月31日止年度			截至6月30日止六個月	自2019年7月1日至最後可行日期
	2016年	2017年	2018年	2019年	
期初餐廳數量	142	141	175	241	297
新開業餐廳	12	41	76	68	43
已關閉餐廳	13	7	10	12	12
增加／(減少)淨額	(1)	34	66	56	31
期末餐廳數量	141	175	241	297	328[1]

附註：

1. 截至最後可行日期，由於四間九毛九餐廳及一間太二餐廳因相關物業業主方面的問題或相關物業的性質未能完成辦理相關《消防安全檢查合格證》申請，故該等餐廳已暫停營業。詳情請參閱「業務 — 消防安全 — 有關消防安全合規的最新資料」。

我們的業務

餐廳表現

九毛九及太二為我們的兩個主力品牌，所產生收入佔往績記錄期間我們總收入的比例超過98%。下表載列所示期間九毛九及太二若干主要經營數據。倘適用，表中的收入指源自堂食、外賣及特產商品銷售的收入。於計算翻座率時並未計入外賣收入。

	於12月31日／截至12月31日止年度			於6月30日／截至6月30日止六個月	
	2016年	2017年	2018年	2018年	2019年
				(未經審計)	
九毛九[1]					
顧客人均消費(人民幣)[3]					
一線城市	49	53	54	54	57
新一線城市	47	50	53	52	53
二線城市	47	51	52	51	55
三線及以下城市	46	49	51	52	56
整體	**48**	**52**	**53**	**53**	**56**

	於12月31日／截至12月31日止年度			於6月30日／截至6月30日止六個月	
	2016年	2017年	2018年	2018年	2019年
				(未經審計)	
翻座率(倍)[4]					
一線城市	2.8	2.6	2.6	2.6	2.5
新一線城市	2.0	2.1	2.0	2.1	2.0
二線城市	2.2	2.3	2.2	2.2	2.1
三線及以下城市	2.4	2.3	2.2	2.3	2.2
整體	**2.5**	**2.4**	**2.4**	**2.4**	**2.3**
太二[2]					
顧客人均消費(人民幣)[3]					
一線城市	66	72	74	74	77
新一線城市	—	—	73	—	75
二線城市	—	66	69	68	71
三線及以下城市	62	63	67	67	68
整體	**65**	**69**	**72**	**72**	**75**
翻座率(倍)[4]					
一線城市	3.6	4.6	5.2	5.3	5.0
新一線城市	—	—	3.9	—	4.2
二線城市	—	4.3	4.8	4.5	5.5
三線及以下城市	3.6	4.0	4.2	4.3	4.3
整體	**3.6**	**4.5**	**4.9**	**5.0**	**4.9**

附註：

1. 不包括本集團經營的馬場餐廳的表現。請參見「與控股股東的關係 — 競爭權益」。
2. 本集團擁有於加拿大一間太二餐廳40.0%的股權。然而，該餐廳由本集團的當地合作夥伴經營，因此不計入其表現。
3. 通過將該期間的收入除以該期間的總客流量計算。
4. 通過將總客流量除以該期間的總餐廳營運天數及平均座位數的乘積計算。

定價

我們已為各個我們所管理及經營的品牌制定定價指引。我們一般遵循「同市同品牌餐廳同價」原則，同時允許根據餐廳所在位置進行微調。我們不時更新我們的定價，以反映市場趨勢及一般經濟狀況。按照餐飲服務市場的慣例，我們通常不會將短期內主要食材的價格上漲轉嫁給顧客。

採購

我們著重向可靠供應商採購食材以確保食材的品質及安全。我們已制訂一套全面的甄選供應商標準。截至2019年6月30日，我們擁有336名授權供應商。然而，就主要食材而言，我們通常僅與主要供應商合作。此外，我們更加傾向於與我們已建立長久業務關係的大型供應商合作。平均而言，我們已與我們的主要供應商有超過三年的業務關係。

業務模式

我們的餐廳以兩種主要業務模式經營 — 自營(包括九毛九、太二、2顆雞蛋煎餅、慫、以及那未大叔是大廚)和加盟(2顆雞蛋煎餅)。於往績記錄期間，我們99%以上的收入來自我們的自營餐廳。

組織架構

我們採納能促進品牌特別的創新及本集團內品牌之間的廣泛協調和專業知識共享的組織架構。我們向品牌經理及其團隊成員授予其所管理品牌的若干股權。見「業務 — 組織架構 — 特定品牌管理」。

優勢

我們認為，我們的競爭優勢如下，各項優勢乃於「業務 — 我們的競爭優勢」進行詳述：

- 領先的中餐廳品牌管理者及運營者；
- 有利於快速發展的高標準化且可擴展的業務模式；
- 我們開放、創新及共贏的企業文化使我們能夠緊跟市場趨勢；
- 通過提供優質食物及服務，不懈追求卓越的用餐體驗，以打造值得信賴且受歡迎的餐飲品牌；
- 嚴格的食品安全及質量控制體系；及
- 經驗豐富且卓越的管理團隊。

策略

我們計劃採取以下策略，各項策略乃於「業務 — 我們的增長策略」進行詳述：

- 通過繼續擴張複製我們的成功經驗；
- 繼續通過多品牌及多概念策略擴展至更多細分市場；
- 繼續提升我們的供應及支持能力；及
- 擴張至全球市場以增強我們的國際影響力。

風險因素

我們的運營涉及一定風險及不確定性，其中諸多風險並非我們所能控制。我們將該等風險及不確定性分類為：(i)有關我們業務的風險；(ii)有關我們行業的風險；(iii)有關我們於中國開展業務的風險；及(iv)有關全球發售及我們的股份的風險。有關所有風險因素的詳細論述乃載於「風險因素」。　閣下於作出全球發售投資前，應仔細閱覽該章節全文。我們所面臨的部分主要風險包括：

- 我們的未來增長取決於我們開設新餐廳並盈利的能力。我們可能無法順利進軍新市場；
- 我們可能無法維持及增加我們現有餐廳的銷售額及盈利能力；
- 倘我們無法獲得理想的餐廳位置或按商業合理條款重續現有租約，則我們的業務、經營業績及實施增長策略的能力可能會受到重大不利影響；

- 我們現有餐廳的地理位置可能不再具吸引力，可能對我們的業務、財務狀況及經營業績造成重大不利影響；及
- 倘我們無法有效管理我們的增長，我們的業務及財務業績可能受到重大不利影響。

我們的控股股東及首次公開發售前投資者

緊隨全球發售(假設超額配股權未獲行使且未計及根據購股權計劃可能授出的購股權)完成後，管先生透過其控股公司GYH BVI將持有並有權於股東大會行使相當於本公司已發行股本總額約46.08%股份所附帶的投票權。因此，根據上市規則管先生及GYH BVI將仍為我們的控股股東。我們的首次公開發售前投資者Eskdale BVI(一家投資基金)與GDF BVI、YSY BVI、FY BVI及HQ BVI(四名獨立第三方個人財務投資者高德福先生、葉尚英女士、符勇先生及黃琴女士的投資控股公司)分別持有相當於我們截至最後可行日期已發行股本總額15.00%、3.00%、0.80%、0.3333%及1.1667%的股份。我們與控股股東管先生訂立若干交易，將於上市時構成持續關連交易。見「關連交易」。

綜合財務資料概要

綜合財務資料應與本招股章程附錄一綜合財務資料(包括附註及「財務資料」所載資料)一併閱讀。

綜合損益及其他全面收益表概要

下表載列我們於所示期間的綜合經營業績概要。各項目亦以佔我們於各所示期間總收入的百分比列示。

	截至12月31日止年度						截至6月30日止六個月			
	2016年		2017年		2018年		2018年		2019年	
	人民幣	%	人民幣	%	人民幣	%	人民幣	%	人民幣	%
	(千元，百分比除外)									
							(未經審計)			
收入	**1,164,256**	**100.0**	**1,469,183**	**100.0**	**1,892,821**	**100.0**	**874,491**	**100.0**	**1,237,138**	**100.0**
其他收入	1,445	0.1	2,255	0.2	2,583	0.1	1,009	0.1	1,906	0.2
所用原材料及耗材	(384,058)	(33.0)	(512,510)	(34.9)	(671,860)	(35.5)	(295,333)	(33.8)	(435,002)	(35.2)
員工成本	(327,714)	(28.1)	(400,227)	(27.2)	(523,479)	(27.7)	(239,524)	(27.4)	(320,073)	(25.9)
使用權資產折舊	(109,968)	(9.4)	(128,623)	(8.8)	(154,840)	(8.2)	(73,238)	(8.4)	(104,555)	(8.5)
其他租金及相關開支	(5,998)	(0.5)	(9,214)	(0.6)	(29,130)	(1.5)	(13,288)	(1.5)	(21,460)	(1.7)
其他資產的折舊及攤銷	(64,773)	(5.6)	(76,208)	(5.2)	(81,345)	(4.3)	(38,717)	(4.4)	(49,239)	(4.0)
水電開支	(73,385)	(6.3)	(79,657)	(5.4)	(93,776)	(5.0)	(44,414)	(5.1)	(50,456)	(4.1)
差旅及相關開支	(7,210)	(0.6)	(10,241)	(0.7)	(14,435)	(0.8)	(4,640)	(0.5)	(5,465)	(0.4)
上市開支	—	—	—	—	—	—	—	—	(9,850)	(0.8)
廣告及推廣開支	(14,720)	(1.3)	(15,016)	(1.0)	(19,785)	(1.0)	(7,711)	(0.9)	(8,333)	(0.7)
外賣服務費	(2,676)	(0.2)	(11,255)	(0.8)	(20,682)	(1.1)	(9,063)	(1.0)	(14,921)	(1.2)
其他開支	(43,455)	(3.7)	(75,911)	(5.2)	(122,642)	(6.5)	(49,386)	(5.6)	(51,283)	(4.1)
應佔聯營公司的(虧損)／溢利	(1,116)	(0.1)	(671)	(0.0)	(1,996)	(0.1)	(1,309)	(0.1)	1,087	0.1
其他(虧損)／收入淨額	(5,444)	(0.5)	(585)	(0.0)	1,208	0.1	879	0.1	(1,889)	(0.2)
融資成本	(49,480)	(4.2)	(51,846)	(3.5)	(58,261)	(3.1)	(23,865)	(2.7)	(29,059)	(2.3)

	截至12月31日止年度						截至6月30日止六個月			
	2016年		2017年		2018年		2018年		2019年	
	人民幣	%	人民幣	%	人民幣	%	人民幣	%	人民幣	%
					（千元，百分比除外）					
							（未經審計）			
除稅前溢利	**75,704**	**6.5**	**99,474**	**6.8**	**104,381**	**5.5**	**75,891**	**8.7**	**138,546**	**11.2**
所得稅	(24,418)	(2.1)	(27,827)	(1.9)	(30,533)	(1.6)	(21,503)	(2.5)	(36,509)	(3.0)
年／期內溢利	**51,286**	**4.4**	**71,647**	**4.9**	**73,848**	**3.9**	**54,388**	**6.2**	**102,037**	**8.2**
應佔：										
本公司的權益股東	51,862	4.5	66,861	4.6	69,648	3.7	51,154	5.8	92,562	7.5
非控股權益	(576)	(0.0)	4,786	0.3	4,200	0.2	3,234	0.4	9,475	0.8
年／期內全面收益總額	**51,286**	**4.4**	**71,647**	**4.9**	**73,848**	**3.9**	**54,388**	**6.2**	**102,037**	**8.2**
非國際財務報告準則計量：										
經營利潤	**195,684**	**16.8**	**251,489**	**17.1**	**317,709**	**16.8**	**160,914**	**18.4**	**241,432**	**19.5**
經調整純利	**54,987**	**4.7**	**75,336**	**5.1**	**78,638**	**4.2**	**56,335**	**6.4**	**116,341**	**9.4**

我們的收入來自按品牌劃分的三個部分，即九毛九、太二及所有其他品牌。我們提供的服務或我們從事的業務活動包括(i)餐廳經營，(ii)外賣業務，(iii)特產銷售及(iv)其他，包括加盟餐廳及管理經營馬場餐廳。我們收入於往績記錄期間增長的主要原因是(i)我們的自營餐廳數量由2016年1月1日的142間增加至2019年6月30日的262間；及(ii)我們於九毛九、太二及2顆雞蛋煎餅項下餐廳的同店銷售額增加。

下表載列所示期間我們按服務線劃分的收入明細：

	截至12月31日止年度						截至6月30日止六個月			
	2016年		2017年		2018年		2018年		2019年	
	人民幣元	%	人民幣元	%	人民幣元	%	人民幣元	%	人民幣元	%
					（千元，百分比除外）					
							（未經審計）			
餐廳經營	1,133,363	97.3	1,352,384	92.1	1,688,503	89.2	784,734	89.7	1,117,084	90.3
外賣業務	24,411	2.1	104,831	7.1	188,960	10.0	83,251	9.5	106,014	8.6
特產銷售	1,506	0.2	1,709	0.1	949	0.1	335	0.1	697	0.1
其他	4,976	0.4	10,259	0.7	14,409	0.7	6,171	0.7	13,343	1.0
總計	**1,164,256**	**100.0**	**1,469,183**	**100.0**	**1,892,821**	**100.0**	**874,491**	**100.0**	**1,237,138**	**100.0**

非國際財務報告準則計量

我們採用經營利潤及經調整純利作為重要的財務衡量指標以補充我們的綜合財務報表，而此非國際財務報告準則所規定或根據國際財務報告準則所呈列。我們認為，經營利潤直接說明我們不同品牌的盈利能力，有助於投資者及其他人士了解我們的多品牌及多概念策略，且為分析師、投資者及其他人士在評估我們業內公司時所頻繁使用。經調整純利的呈列有利於通過去除我們管理層認為對我們經營表現不具指示性的項目的潛在影響，來比較不同期間及不同公司間的經營表現。上市開支為與全球發售有關之一次性開支。以權益結算以股份為基礎之付款開支為向經選定執行人員及僱員授出受限制股份單位所產生非經營性開支，其金額可能不與我們業務營運的相關表現直接相關。我們認為，經調整純利乃由其他人士在評估公司表現時頻繁使用。管理層使用該等非國際財務報告準則計量作為業務決策之額外計量工具。我們業內的其他公司可能會以不同於我們的方式計算此類非國際財務報告準則計量。我們認為非國際財務報告準則計量將以協助我們管理層之相同方式為投資者及其他人士提供有用的資料，以了解及評估我們的綜合經營業績。然而，我們所呈列的經營利潤及經調整純利未必可與其他公司所呈列類

似名稱的計量相比。非國際財務報告準則計量用作分析工具存在局限性，　閣下不應將其視為獨立於或可替代我們根據國際財務報告準則所呈報經營業績或財務狀況的分析。我們對非國際財務報告準則計量的呈列不應詮釋為一項推斷，即我們未來的業績將不受異常或非經常項目的影響。

經營利潤及經營利潤率

我們將經營利潤界定為經扣除(i)所用原材料及耗材；(ii)員工成本；(iii)使用權資產折舊；(iv)其他租金及相關開支；(v)其他資產折舊及攤銷；(vi)水電開支；及(vii)外賣服務費後的收入。下表載列所示期間按品牌劃分的經營利潤及經營利潤率：

	截至12月31日止年度						截至6月30日止六個月			
	2016年		2017年		2018年		2018年		2019年	
	經營利潤	經營利潤率(%)	經營利潤	經營利潤率(%)	經營利潤	經營利潤率(%)	經營利潤	經營利潤率(%)	經營利潤	經營利潤率(%)
	(人民幣千元，百分比除外)									
							(未經審計)			
九毛九	176,493	16.2	199,473	16.6	230,186	17.3	116,349	18.0	123,534	18.1
太二	20,423	30.1	54,500	22.3	97,063	18.0	49,001	22.5	125,284	23.3
其他品牌	(1,232)	(29.9)	(2,484)	(11.5)	(9,540)	(51.4)	(4,436)	(39.7)	(7,386)	(45.5)
總計	**195,684**	**16.8**	**251,489**	**17.1**	**317,709**	**16.8**	**160,914**	**18.4**	**241,432**	**19.5**

下表說明通過加回集團層面開支而將所示期間之除稅前溢利與經營利潤對賬：

	截至12月31日止年度			截至6月30日止六個月	
	2016年	2017年	2018年	2018年	2019年
			(人民幣千元)		
				(未經審計)	
除稅前溢利	**75,704**	**99,474**	**104,381**	**75,891**	**138,546**
加：					
其他收入	(1,445)	(2,255)	(2,583)	(1,009)	(1,906)
差旅及相關開支	7,210	10,241	14,435	4,640	5,465
上市開支	—	—	—	—	9,850
廣告及推廣開支	14,720	15,016	19,785	7,711	8,333
其他開支	43,455	75,911	122,642	49,386	51,283
應佔聯營公司的(虧損)／溢利	1,116	671	1,996	1,309	(1,087)
其他(虧損)／收入淨額	5,444	585	(1,208)	(879)	1,889
融資成本	49,480	51,846	58,261	23,865	29,059
經營利潤	**195,684**	**251,489**	**317,709**	**160,914**	**241,432**

太二於2016年至2018年經營利潤率下降主要是由於(i)太二的主要食材鱸魚的價格波動造成使用的原材料及耗材成本增加及(ii)我們為期內開設新的太二餐廳作準備而招聘並挽留額外的人員作為管理團隊及餐廳員工導致的員工成本增加。

於往績記錄期間其他品牌錄得經營虧損及於截至2019年6月30日止六個月其他品牌的經營利潤率相較截至2018年6月30日止六個月錄得減少乃主要由於(i)分別於2016年、2018年及2019年關閉椰語堂、不怕虎牛腩及咧嘴及(ii)於截至2019年6月30日止六個月推出的慫以及那未大叔是大廚的經營利潤率相對較低，因為該等新品牌下的餐廳仍處於起步階段。

經調整純利及經調整純利率

我們將經調整純利界定為透過剔除全部非經常性支出／收益，即增加(i)以權益結算以股份為基礎的付款開支及(ii)上市開支而調整的年／期內溢利。下表說明我們的年／期內溢利與所示期間的經調整純利的對賬：

	截至12月31日止年度			截至6月30日止六個月	
	2016年	2017年	2018年	2018年	2019年
	（人民幣千元，百分比除外）				
				（未經審計）	
年／期內溢利	51,286	71,647	73,848	54,388	102,037
增加：					
以權益結算以股份為基礎的付款開支	3,701	3,689	4,790	1,947	4,454
上市開支	—	—	—	—	9,850
經調整純利	**54,987**	**75,336**	**78,638**	**56,335**	**116,341**
收入	**1,164,256**	**1,469,183**	**1,892,821**	**874,491**	**1,237,138**
純利率(%)	**4.4**	**4.9**	**3.9**	**6.2**	**8.2**
經調整純利率(%)	**4.7**	**5.1**	**4.2**	**6.4**	**9.4**

我們於截至2019年6月30日止六個月的經調整純利率較截至2018年6月30日止六個月大幅增加，主要是由於我們於截至2019年6月30日止六個月開設26間新的太二餐廳，太二為我們所有品牌中的經營利潤率最高者。

有關詳情分析，請參閱「財務資料 — 主要財務比率 — 經營利潤率」及「財務資料 — 主要財務比率 — 經調整純利率」。

選定財務狀況項目概要

	於12月31日			於6月30日	於10月31日
	2016年	2017年	2018年	2019年	2019年
			（人民幣千元）		
					（未經審計）
流動資產					
存貨	20,420	33,026	36,387	44,246	47,903
貿易及其他應收款項	85,055	96,063	124,476	158,434	170,297
受限制銀行存款	4,005	1,605	6,003	8,019	6,019
現金及現金等價物	33,128	52,422	59,752	125,766	145,255
流動資產總額	**142,608**	**183,116**	**226,618**	**336,465**	**369,474**
流動負債					
貿易及其他應付款項	138,639	150,112	234,195	410,827	411,053
合約負債	1,098	986	856	736	208
租賃負債	103,321	111,698	143,588	165,794	167,122
銀行貸款	38,904	20,000	49,104	51,874	19,294
即期稅項	6,413	7,667	12,313	26,371	18,966
流動負債總額	**288,375**	**290,463**	**440,056**	**655,602**	**616,643**
流動負債淨額	**(145,767)**	**(107,347)**	**(213,438)**	**(319,137)**	**(247,169)**
資產淨值	**147,270**	**207,181**	**203,569**	**136,757**	**226,198**

我們的資產淨值於往績記錄期間波動主要是由於截至2019年6月30日止六個月就九毛九控股收購廣州九毛九（作為重組一部分）確認的應付代價人民幣180.0百萬元。

於往績記錄期間，我們的流動負債淨額增加主要是由於(i)隨著我們開設更多餐廳，增購翻新材料及食材並招聘新僱員導致我們的貿易及其他應付款項增加，以及作為重組一部分，就九毛九控股收購廣州九毛九確認的截至2019年6月30日止六個月應付的被視作分派的代價人民幣180.0百萬元，及(ii)根據國際財務報告準則第16號所確認的與擴大我們的餐廳網絡有關的流動租賃負債增加。有關詳細分析，請參閱「財務資料 — 營運資金」。

改善措施

為改善我們的流動負債淨額狀況及確保營運資金充足，我們已經及／或將採取以下措施：

- 透過業務擴張持續改善我們的經營現金流：於2016年、2017年及2018年以及截至2019年6月30日止六個月我們的經營活動產生的現金淨額分別為人民幣261.7百萬元、人民幣313.9百萬元、人民幣372.6百萬元及人民幣290.8百萬元。我們預期於2019年經營活動產生的現金淨額大幅增加，乃由於我們於2018年新開76間餐廳，而2017年則新開41間。2018年開設的餐廳中有37間為太二餐廳，其經營利潤率高於我們的其他品牌。我們的流動資產預期將因此而增加；及
- 以銀團貸款融資(將以全球發售的所得款項淨額償還)結算因重組產生的應付代價。

於往績記錄期間期初採納國際財務報告準則第16號的影響及累計虧損

國際財務報告準則第16號於2019年1月1日或之後開始的會計期間有效，而採納國際財務報告準則第15號的實體可於國際財務報告準則第16號首次應用日期或之前提早應用。本集團已選擇於整個往績記錄期間統一採納國際財務報告準則第16號。採納國際財務報告準則第16號主要影響本集團作為根據國際會計準則第17號*租賃*分類為經營租賃之物業、廠房及設備租賃的承租人的會計處理。截至2016年1月1日，我們的累計虧損約為人民幣55.6百萬元，主要是由於我們於整個往績記錄期間追溯採用國際財務報告準則第16號。根據國際財務報告準則第16號，於初始確認使用權資產、租賃負債及修復成本撥備後，我們作為承租人須相應確認以下各項：(i)使用權資產的折舊；(ii)租賃負債的未償還結餘應計利息開支及(iii)修復成本撥備未動用結餘的應計利息開支，而並非根據國際會計準則第17號於租賃期內按直線法確認經營租賃產生的租金支出。使用權資產的折舊、租賃負債的未償還結餘應計利息開支及修復成本撥備未動用結餘的應計利息開支總額於各租賃早期較高，而於後期較低。由於採用前期租賃費用確認模式，因此截至2016年1月1日的保留溢利期初結餘確認額外的累計租賃費用共計人民幣70.3百萬元。此外，我們對表現不佳的九毛九餐廳的使用權資產進行減值測試並就截至2016年1月1日的保留溢利期初結餘確認使用權資產減值虧損人民幣21.7百萬元。倘不計追溯採用國際財務報告準則第16號的影響，我們將於往績記錄期間期初擁有保留溢利人民幣36.4百萬元。

綜合現金流量表概要

下表載列我們於所示期間的現金流量：

	截至12月31日止年度			截至6月30日止六個月	
	2016年	2017年	2018年	2018年	2019年
			（人民幣千元）		
				（未經審計）	
經營活動所得現金淨額	261,699	313,898	372,563	194,530	290,835
投資活動所用現金淨額	(98,732)	(90,008)	(151,730)	(51,750)	(64,306)
融資活動所用現金淨額	(157,513)	(204,596)	(213,503)	(121,522)	(160,515)
現金及現金等價物增加淨額	5,454	19,294	7,330	21,258	66,014
年／期初現金及現金等價物	27,674	33,128	52,422	52,422	59,752
年／期末現金及現金等價物	33,128	52,422	59,752	73,680	125,766

有關詳細分析，請參閱「財務資料 — 流動資金及資本資源」。

主要財務比率

	截至12月31日止年度			截至6月30日止六個月	
	2016年	2017年	2018年	2018年	2019年
純利率	4.4%	4.9%	3.9%	6.2%	8.2%
經調整純利率	4.7%	5.1%	4.2%	6.4%	9.4%
平均股權回報率	41.7%	40.4%	36.0%	—	121.6%
平均資產回報率	6.4%	8.0%	6.9%	—	16.0%

	於12月31日			於6月30日
	2016年	2017年	2018年	2019年
流動比率	0.49	0.63	0.51	0.51
速動比率	0.42	0.52	0.43	0.45
資產負債率[1]	26.4%	9.7%	24.1%	37.9%

附註：

1. 資產負債率等於計息銀行貸款除以權益總額再乘以100%。

有關詳情，請參閱「財務資料 — 主要財務比率」。

全球發售統計數據

下表所有統計數據均基於未行使超額配股權的假設。

	根據發售價每股股份6.60港元計算	根據發售價每股股份5.50港元計算
我們股份的市值[1]	8,800.4百萬港元	7,333.7百萬港元
本公司權益股東應佔未經審計備考經調整綜合每股有形資產淨值[2]	1.65港元	1.39港元

附註：

1. 市值的計算基於預期全球發售項下發行333,400,000股新股份，並假設緊隨全球發售完成後已發行1,333,400,000股股份。

2. 本公司權益股東應佔未經審計備考經調整綜合每股有形資產淨值經作出附錄二「未經審計備考財務資料」所述調整後及基於已發行1,333,400,000股股份（指緊隨全球發售完成後的已發行股份數目）進行計算。

上市開支

根據指示性發售價範圍的中位數並假設超額配股權未獲行使，估計上市開支總額約為117.5百萬港元（或經扣除包銷佣金約80.7百萬港元後約為36.8百萬港元），其中11.0百萬港元已計入我們截至2019年6月30日止六個月的綜合損益及其他全面收益表。我們估計上市開支總額中28.5百萬港元將計入我們截至2019年12月31日止年度的綜合損益及其他全面收益表。結餘約89.0百萬港元預計將予資本化。

未來計劃及所得款項用途

經扣除我們就全球發售應付的包銷佣金、費用及估計開支後，倘超額配股權未獲行使，假設每股發售價6.05港元（即指示性發售價範圍的中位數），估計我們將收取的全球發售所得款項淨額約為1,910.6百萬港元。我們擬就下文所載用途及金額應用全球發售所得款項淨額：

- 約72.0%的總估計所得款項淨額即1,375.6百萬港元將用於擴展我們的餐廳網絡；
- 約7.0%的總估計所得款項淨額即133.7百萬港元將用於進一步增強我們餐廳的供應及支持能力並改進我們的集中採購系統；
- 約11.0%的總估計所得款項淨額即210.2百萬港元將用於償還部份通過招商銀行股份有限公司香港分行安排的相當於人民幣180.0百萬元的港元銀團貸款融資，及招商銀行股份有限公司廣州分行人民幣9.9百萬元的貸款融資；及
- 約10.0%的總估計所得款項淨額即191.1百萬港元將用作我們的營運資金及一般企業用途。

股息

根據組織章程細則，本公司可於股東大會宣派將以任何貨幣支付予股東的股息，前提是任何股息不得超過董事建議的金額。此外，我們的董事可不時向我們的股東派付董事認為就本公司溢利而言屬合理的中期股息。所有宣派或派付的股息，僅可來自本公司依法可供分派的溢利及儲備金（包括股份溢價）。我們為一家根據開曼群島法律註冊成立的控股公司。因此，任何未來股息的支付及金額亦將取決於自我們附屬公司收取的可用股息。中國法律法規規定僅可自根據中國會計原則計算的年度溢利中支付股息，該等會計原則在許多方面與其他司法權區的公認會計原則（包括國際財務報告準則）不同。

於2019年9月24日，董事會向股東宣派股息約人民幣50.6百萬元。截至2016年、2017年及2018年12月31日止年度以及截至2018年及2019年6月30日止六個月，廣州九毛九分別宣派股息人民幣9.0百萬元、人民幣20.0百萬元、約人民幣54.8百萬元、約人民幣24.8百萬元(未經審計)及零元。所有已宣派的股息已／將於上市前結清。我們過去宣派的股息並不代表我們的日後股息政策。我們實際向股東分派的股息金額將視乎我們的盈利及財務狀況、經營需求、資本需求及董事可能視作相關的任何其他情況，並須經股東批准。董事會對任何股息建議具有全權酌情權。我們並無任何預先釐定的派息率。

過往監管不合規事件及與前僱員有關的事件

我們發生一些與以下方面有關的不合規事件：(i)消防安全及(ii)社會保險金及住房公積金。請參閱「業務 — 牌照、監管批文及合規」。我們亦發生與前僱員有關的事件，我們已採取整改措施加強我們的內部控制。請參閱「業務 — 與前僱員有關的事件」。

近期發展

自2019年7月1日至最後可行日期，新開43間餐廳，包括1間九毛九餐廳、30間太二餐廳、2間自營2顆雞蛋煎餅餐廳及10間2顆雞蛋煎餅加盟餐廳；12間餐廳已關閉，包括7間九毛九餐廳、1間自營2顆雞蛋煎餅餐廳及4間2顆雞蛋煎餅加盟餐廳。截至最後可行日期，我們自營及加盟餐廳總數達328間。

根據我們未經審計的管理賬目，我們截至2019年10月31日止四個月的收入及經營溢利相較2018年同期均有所增長。收益增長乃歸功於我們的餐廳網絡不斷擴大，由截至2018年10月31日的總數215間餐廳(包括207間自營餐廳及8間2顆雞蛋煎餅加盟餐廳)增至截至2019年10月31日的總數318間餐廳(包括281間自營餐廳及37間2顆雞蛋煎餅加盟餐廳)。經營溢利不斷增加乃主要由於(i)太二由截至2018年10月31日的52間餐廳擴張為截至2019年10月31日的114間(於我們的所有品牌中，太二餐廳的經營利潤率最高)以及(ii)透過(a)我們與若干供應商訂立框架協議以確保按協定價格充足供貨或(b)按優惠價提前儲備若干食材，以控制類似於鱸魚及冷凍豬肉等主要食材的採購成本的措施。

我們取得銀團貸款融資人民幣180.0百萬元，按香港銀行同業拆息加0.8%的年利率計息。於2019年9月24日向股東宣派的股息約人民幣50.6百萬元將於上市前結算。

經審慎周詳考慮後，董事確認，截至本招股章程日期，除上文所述的情形外，自2019年6月30日以來，我們的財務及貿易狀況或前景並無重大不利變動，且2019年6月30日以來並無任何事件將對會計師報告中顯示的資料產生重大影響，報告全文載列於附錄一。

於本招股章程內，除文義另有所指外，下列詞彙具有以下所載涵義。

「聯屬人士」	指	直接或間接控制該名人士或受該名人士直接或間接控制或與該名指定人士共同受直接或間接控制的任何其他人士
「申請表格」	指	**白色**申請表格、**黃色**申請表格及**綠色**申請表格，或文義所指其中任何申請表格
「細則」或「組織章程細則」	指	本公司組織章程細則(經不時修訂)，於2019年12月6日採納及將於上市時生效，其概要載於附錄三
「寶盈餐飲」	指	廣州寶盈餐飲管理有限公司，於2018年12月19日在中國成立的有限責任公司及本公司的間接非全資附屬公司，由瑞兆投資擁有100%股權
「北京和諧成長」	指	北京和諧成長投資中心(有限合夥)，於2010年8月26日在中國成立的有限合伙企業，其普通合夥人為北京和諧天成投資管理中心(有限合夥)，於重組前為廣州九毛九的股東之一及上海領語的聯屬公司
「北京九九發」	指	北京九九發餐飲管理有限公司，於2019年1月2日在中國成立的有限責任公司及本公司的間接非全資附屬公司，由瑞兆投資擁有100%股權
「北京九毛九」	指	北京九毛九餐飲管理有限公司，於2012年5月17日在中國成立的有限責任公司及本公司的間接全資附屬公司
「董事會」	指	本公司董事會
「營業日」	指	香港銀行一般開門辦理業務的任何日子(星期六、星期日或公眾假期除外)

「英屬維爾京群島」	指	英屬維爾京群島
「開曼公司法」或「公司法」	指	開曼群島《公司法》(2018年修訂)，經不時修訂或補充或以其他方式修改
「中央結算系統」	指	由香港結算設立及管理的中央結算及交收系統
「中央結算系統結算參與者」	指	獲接納以直接結算參與者或全面結算參與者身份參與中央結算系統的人士
「中央結算系統託管商參與者」	指	獲接納以託管商參與者身份參與中央結算系統的人士
「中央結算系統投資者戶口持有人」	指	獲接納以投資者戶口持有人身份參與中央結算系統的人士，可為個人、聯名個人或公司
「中央結算系統參與者」	指	中央結算系統結算參與者、中央結算系統託管商參與者或中央結算系統投資者戶口持有人
「中國」	指	中華人民共和國，僅就本招股章程而言，不包括香港、澳門及台灣
「公司條例」	指	香港法例第622章公司條例，經不時修訂或補充或以其他方式修改
「公司(清盤及雜項條文)條例」	指	香港法例第32章公司(清盤及雜項條文)條例，經不時修訂或補充或以其他方式修改
「本公司」	指	九毛九國際控股有限公司，於2019年2月1日在開曼群島註冊成立的獲豁免有限公司，及(除非文義另有所指)其所有附屬公司，或(倘文義指其成為其現有附屬公司的控股公司之前的時間)其現有附屬公司
「從心」	指	廣州從心餐飲有限公司，於2015年6月19日在中國成立的有限責任公司及本公司的間接非全資附屬公司，由品芯悅谷及廣州千層的浪投資中心(有限合夥)(由我們僱員所有的有限合夥企業)分別擁有80%及20%股權
「控股股東」	指	具有上市規則賦予該詞的涵義，及(除非文義另有所指)指管先生及GYH BVI

「慫」	指	我們的慫品牌
「中國證監會」	指	中國證券監督管理委員會
「彌償契據」	指	控股股東與本公司並以本公司(為其本身及作為我們附屬公司的受託人)為受益人於2019年12月6日就(其中包括)若干彌償而訂立的彌償契據，有關詳情載於附錄四「法定及一般資料 — E.其他資料 — 1.遺產稅及稅項彌償保證」
「不競爭契據」	指	控股股東與本公司並以本公司(為其本身及作為我們各附屬公司的受託人)為受益人於2019年12月6日訂立的不競爭契據，有關詳情載於「與控股股東的關係 — 不競爭契據」
「董事」	指	本公司董事
「2顆雞蛋煎餅」	指	我們的2顆雞蛋煎餅品牌
「企業所得稅」	指	企業所得稅
「企業所得稅法」	指	《中華人民共和國企業所得稅法》
「Eskdale BVI」	指	Eskdale Green Limited，於2018年8月30日在英屬維爾京群島註冊成立的獲豁免有限責任公司，由上海領語全資擁有
「極端情況」	指	香港政府宣佈的因超強颱風引致的極端情況
「方興未艾」	指	深圳市方興未艾餐飲管理有限公司，於2019年3月5日在中國成立的有限責任公司，由瑞兆投資(本公司的非全資附屬公司)全資擁有，因此亦為本公司的間接非全資附屬公司
「消防安全顧問」	指	廣州市東亞有限公司
「佛山麥點」	指	佛山市麥點食品有限公司，於2016年8月23日在中國成立的有限責任公司及本公司的間接全資附屬公司
「佛山麥旋」	指	佛山市麥旋商貿有限公司，於2019年3月11日在中國成立的有限責任公司及本公司的間接全資附屬公司

「弗若斯特沙利文」	指	弗若斯特沙利文(北京)諮詢有限公司上海分公司，為行業顧問
「弗若斯特沙利文報告」	指	受我們委托，由弗若斯特沙利文編製的有關中國餐飲服務市場的獨立市場研究
「FY BVI」	指	FY J Limited，於2018年12月7日在英屬維爾京群島註冊成立的獲豁免有限責任公司，由本公司最終股東符勇先生全資擁有
「GDF BVI」	指	GDF J Limited，於2018年12月7日在英屬維爾京群島註冊成立的獲豁免有限責任公司，由本公司最終股東高德福先生全資擁有
「全球發售」	指	香港公開發售及國際發售
「**綠色**申請表格」	指	由白表eIPO服務供應商香港中央證券登記有限公司填寫的申請表格
「本集團」或「我們」	指	本公司及我們的附屬公司或(倘文義有所指)於本公司成為現有附屬公司的控股公司之前期間該等附屬公司或其前身經營的業務(視情況而定)
「廣州兩顆雞蛋」	指	廣州兩顆雞蛋餐飲有限公司，一間於2016年7月19日於中國成立的有限責任公司及本公司的間接非全資附屬公司，由品芯悅谷及廣州玖晨慧商務諮詢中心(有限合夥)(由我們僱員所擁有的有限合夥企業)分別擁有80%及20%股權
「廣州咧嘴」	指	廣州咧嘴餐飲管理有限公司，一間於2018年6月29日於中國成立的有限責任公司及本公司的間接全資附屬公司
「廣州麥旋」	指	廣州市麥旋投資中心(有限合夥)，於2014年6月4日在中國成立的有限合夥企業，於重組前為廣州九毛九的股東之一，由管先生擁有7.23%股權，其餘由我們僱員及前僱員擁有
「廣州九毛九」	指	廣州九毛九餐飲連鎖有限公司，於2005年8月30日在中國成立的有限責任公司及本公司的間接全資附屬公司

「廣州那未大叔是大廚」	指	廣州那未大叔餐飲管理有限公司，一間於2018年7月3日於中國成立的有限責任公司及本公司的間接非全資附屬公司，由品芯悦谷及廣州威威投資中心(有限合夥)(由我們僱員所擁有的有限合夥企業)分別擁有80%及20%股權
「GYH BVI」	指	GYH J Limited，於2018年12月7日在英屬維爾京群島註冊成立的獲豁免有限責任公司，由管先生全資擁有，並為本公司的控股股東
「海口九毛九」	指	海口麥點九毛九餐飲管理有限公司，於2012年10月24日在中國成立的有限責任公司及本公司的間接全資附屬公司
「海南九久宏」	指	海南九久宏餐飲管理有限公司，於2016年9月1日在中國成立的有限責任公司及本公司的間接非全資附屬公司，由瑞兆投資擁有100%股權
「香港銀行同業拆息」	指	香港銀行同業拆息
「港元」或「港仙」	指	香港法定貨幣港元及港仙
「香港財務報告準則」	指	由香港會計師公會頒佈的香港財務報告準則
「香港結算」	指	香港中央結算有限公司，香港交易及結算所有限公司全資附屬公司
「香港結算代理人」	指	香港結算的全資附屬公司香港中央結算(代理人)有限公司
「香港」	指	中國香港特別行政區
「香港發售股份」	指	本公司根據香港公開發售初步提呈發售以供認購的33,340,000股股份(可根據「全球發售的架構」所述予以重新分配)
「香港公開發售」	指	按本招股章程及申請表格所述之條款及條件以發售價提呈發售香港發售股份以供香港公眾人士認購
「香港股份過戶登記處」	指	香港中央證券登記有限公司

「香港收購守則」或「收購守則」	指	證監會頒佈的公司收購、合併及股份回購守則，經不時修訂、補充或以其他方式修改
「香港包銷商」	指	「包銷 — 香港包銷商」所列的香港公開發售包銷商
「香港包銷協議」	指	由(其中包括)聯席全球協調人、香港包銷商、控股股東及本公司就香港公開發售所訂立日期為2019年12月27日的香港包銷協議
「鴻源太餐飲」	指	廣州鴻源太餐飲管理有限公司，於2018年12月18日在中國成立的有限責任公司及本公司的間接非全資附屬公司，由瑞兆投資擁有100%股權
「HQ BVI」	指	HQ J Limited，於2018年12月7日在英屬維爾京群島註冊成立的獲豁免有限責任公司，由本公司最終股東黃琴女士全資擁有
「國際財務報告準則」	指	國際會計準則理事會(「**國際會計準則理事會**」)頒佈的國際會計準則(「**國際會計準則**」)、國際財務報告準則、修訂本及相關詮釋
「獨立第三方」	指	就董事作出一切合理查詢後所知、所悉及所信並非我們的關連人士或關連人士的聯繫人(定義見上市規則)的人士或公司及各自最終實益擁有人
「國際發售股份」	指	本公司根據國際發售按發售價初步提呈發售以供認購的300,060,000股股份，連同(如相關)本公司因超額配股權獲行使而可能發行的任何額外股份(可根據「全球發售的架構」所述予以重新分配)
「國際發售」	指	國際包銷商根據S規例在美國境外以離岸交易方式按發售價提呈發售國際發售股份，進一步詳情載於「全球發售的架構」
「國際包銷商」	指	預期將訂立國際包銷協議以包銷國際發售並由聯席全球協調人牽頭的一組包銷商

「國際包銷協議」	指	預期將由(其中包括)聯席全球協調人、國際包銷商與本公司於2020年1月8日或前後就國際發售訂立的國際包銷協議
「金凱餐飲」	指	廣州金凱餐飲管理有限公司，於2018年11月7日在中國成立的有限責任公司及本公司的間接非全資附屬公司，由瑞兆投資擁有100%股權
「九毛九」	指	我們的九毛九品牌
「九毛九香港」	指	九毛九餐飲控股有限公司，於2019年3月19日根據香港法律註冊成立的有限公司及本公司的間接全資附屬公司
「JMJ Enterprises」	指	JMJ Enterprises Limited，於2019年2月21日根據英屬維爾京群島法律註冊成立的有限責任公司及本公司的全資附屬公司
「九毛九控股」	指	九毛九(廣州)控股有限公司，於2019年5月27日根據中國法律成立的有限公司及本公司的間接全資附屬公司
「聯席賬簿管理人」、「聯席全球協調人」或「聯席牽頭經辦人」	指	招銀國際融資有限公司及中國國際金融香港證券有限公司
「最後可行日期」	指	2019年12月22日，即本招股章程打印前就確定本招股章程所載若干資料的最後可行日期
「拉薩蕎掌貴」	指	拉薩經濟技術開發區蕎掌貴企業管理有限公司，於2013年5月22日在中國成立的有限責任公司，於重組前為廣州九毛九的股東之一。該公司由管先生及羅曉軍(本公司的前僱員)分別擁有99.50%及0.50%的股權
「拉薩麥團」	指	拉薩經濟技術開發區麥團投資諮詢有限公司，於2013年5月7日在中國成立的有限責任公司，於重組前為廣州九毛九的股東之一及獨立第三方，由我們僱員或前僱員全資擁有

「上市」	指	股份於聯交所主板上市
「上市委員會」	指	聯交所上市委員會
「上市日期」	指	股份於聯交所上市及股份獲准開始在聯交所買賣的日期，預期為2020年1月15日或前後
「上市規則」	指	香港聯合交易所有限公司證券上市規則，經不時修訂或補充
「馬場餐廳」	指	廣州市天河珠江城玖毛玖山西老麵館，一間於中國成立並由管先生擁有的個體工商戶
「主板」	指	聯交所運作的證券市場(不包括期權市場)，其獨立於聯交所GEM，並與GEM並行運作
「大綱」或「組織章程大綱」	指	本公司的組織章程大綱(經不時修訂)，於2019年12月6日採納及將於上市時生效，其概要載於附錄三
「米良人良」	指	廣州米良人良餐飲管理有限公司，於2018年5月11日在中國成立的有限責任公司及本公司的間接全資附屬公司
「管先生」	指	管毅宏先生，本集團創始人、董事會主席、執行董事及我們的控股股東
「MT BVI」	指	MT J Limited，於2018年12月7日在英屬維爾京群島註冊成立的獲豁免有限責任公司並為我們的股東，其由27名個人(為我們僱員或前僱員)全資擁有
「MX BVI」	指	MX J Limited，於2018年12月7日在英屬維爾京群島註冊成立的獲豁免有限責任公司並為我們的股東，其由33名個人(為我們僱員、前僱員及一名獨立第三方外部投資者)全資擁有
「南京九毛九」	指	南京九毛九餐飲管理有限公司，於2014年12月22日在中國成立的有限責任公司及本公司的間接全資附屬公司

「發售價」	指	每股發售股份的最終發售價(不包括1.0%經紀佣金、0.0027%證監會交易徵費及0.005%聯交所交易費)
「發售股份」	指	香港發售股份及國際發售股份，連同(如相關)本公司因超額配股權獲行使而可予發行的任何額外股份
「超額配股權」	指	預期將根據國際包銷協議授予國際包銷商並可由聯席全球協調人(代表國際包銷商)行使的期權，據此，本公司可能須按發售價配發及發行最多合共50,010,000股發售股份(合計相當於全球發售初始規模的15%)，以補足國際發售的超額分配(如有)，進一步載述於本招股章程「全球發售的架構」一節
「品芯悦谷」	指	廣州品芯悦谷企業管理有限公司，於2016年6月23日在中國成立有限責任公司及本公司的間接全資附屬公司
「中國政府」或「國家」	指	中國中央政府，包括所有政府分支(包括省級、市級及其他地區或地方政府實體)及其機構，或按文義所指，指其中任何一方
「中國法律法規」	指	截至本招股章程日期，中國現時生效並公開可得的任何及所有法律、法規、成文法、規則、法令、判令、通知及最高人民法院的司法解釋及其他立法條文
「中國法律顧問」	指	中倫律師事務所
「首次公開發售前投資者」	指	A系列優先股持有人及GDF BVI
「定價日」	指	釐定發售價的日期，預期為2020年1月8日或前後，惟無論如何不得遲於2020年1月13日
「股份過戶登記總處」	指	Walkers Corporate Limited

「招股章程」	指	就香港公開發售而發行的本招股章程
「收款銀行」	指	招商永隆銀行有限公司
「S規例」	指	美國證券法S規例
「重組」	指	本集團為籌備上市進行的重組，詳情載於「歷史、重組及公司架構」
「人民幣」	指	中國法定貨幣人民幣
「瑞兆投資」	指	廣州瑞兆投資有限公司，於2018年9月19日在中國成立的有限責任公司，前稱廣州九毛九投資有限公司，也是本公司的間接非全資附屬公司，由廣州九毛九及廣州兆瑞投資中心(有限合夥)(由我們僱員及一位前僱員擁有的有限合夥企業)分別擁有85%及15%股權
「國家外匯管理局」	指	中華人民共和國國家外匯管理局
「國家工商行政管理總局」	指	中華人民共和國國家工商行政管理總局，現稱為國家市場監督管理總局
「國家稅務局」	指	中華人民共和國國家稅務總局
「A系列優先股」	指	本公司每股面值1.00美元的A系列可贖回可換股優先股份
「A系列優先股持有人」	指	Eskdale BVI、YSY BVI、FY BVI 及HQ BVI
「證監會」	指	香港證券及期貨事務監察委員會
「證券及期貨條例」	指	香港法例第571章《證券及期貨條例》，經不時修訂或補充
「上海二有」	指	上海二有餐飲管理有限公司，於2017年9月30日在中國成立的有限責任公司及本公司的間接附屬公司

「上海領語」	指	上海領語企業管理諮詢合夥企業(有限合夥)，於2018年11月15日在中國成立的有限合夥企業，其普通合夥人為北京和諧天成投資管理中心(有限合夥)，其詳情載於「歷史、重組及公司架構 — 首次公開發售前投資 — 首次公開發售前投資者的資料」
「上海證券交易所」	指	上海證券交易所
「股東」	指	股份持有人
「購股權計劃」	指	根據股東於2019年12月6日通過的書面決議案有條件採納的購股權計劃，其主要條款載於附錄四「法定及一般資料 — D.股份激勵計劃 — 購股權計劃」
「股份」	指	本公司股本中每股面值0.0000001美元的股份
「深圳九毛九」	指	深圳市麥點九毛九餐飲管理有限公司，於2012年10月22日在中國成立的有限責任公司及本公司的間接全資附屬公司
「獨家保薦人」	指	招銀國際融資有限公司
「穩定價格操作人」	指	招銀國際證券有限公司
「借股協議」	指	預期穩定價格操作人或其聯屬公司與GYH BVI於定價日前後將訂立的借股協議，進一步載述於本招股章程「全球發售的架構 — 超額配股權」一節
「聯交所」	指	香港聯合交易所有限公司
「太二」	指	我們的太二品牌
「太二餐飲」	指	廣州太二餐飲連鎖有限公司，於2016年1月25日在中國成立的有限責任公司及本公司的間接非全資附屬公司，由品芯悅谷及廣州市二男二女商務中心(有限合夥)(由我們的僱員所有的有限合夥企業)分別擁有85%及15%股權

「太二香港」	指	香港太二餐飲有限公司，於2018年4月24日在香港註冊成立的有限責任公司及本公司的間接附屬公司
「太二商貿」	指	廣州太二商貿有限公司，於2015年4月28日在中國成立的有限責任公司及本公司的間接全資附屬公司
「天津九毛九」	指	天津市麥點九毛九餐飲管理有限公司，於2013年6月17日在中國成立的有限責任公司及本公司的間接全資附屬公司
「Too Two Catering Inc.」	指	於2019年6月18日在美國加利福尼亞州註冊成立的有限責任公司及本公司的間接附屬公司
「往績記錄期間」	指	截至2016年、2017年及2018年12月31日止年度及截至2019年6月30日止六個月
「美國」	指	美利堅合眾國，包括其領土、屬地及受其司法管轄的所有地區
「美國證券法」	指	1933年美國《證券法》，經不時修訂、補充或以其他方式修改，及根據該法頒佈的法律及法規
「那未大叔是大廚」	指	我們的那未大叔是大廚品牌
「包銷商」	指	香港包銷商及國際包銷商
「包銷協議」	指	香港包銷協議及國際包銷協議
「美元」	指	美國現時法定貨幣美元
「微信」	指	騰訊控股有限公司(根據開曼群島法律註冊成立的獲豁免有限公司，其股份於聯交所主板上市(股份代號：700)及／或其附屬公司，視情況而定)開發的通訊及社交平台
「微信官方賬號」	指	一種微信賬號，透過信息推送及網頁為微信用戶提供信息及服務
「**白色**申請表格」	指	由要求以申請人的名義發行香港公開發售股份的公眾使用的申請表格

「白表eIPO」	指	透過白表eIPO指定網站**www.eipo.com.hk**於網上遞交申請，以申請人本身名義發行香港發售股份的申請
「白表eIPO服務供應商」	指	香港中央證券登記有限公司
「武漢九毛九」	指	武漢市麥點九毛九餐飲管理有限公司，於2014年3月12日在中國成立的有限責任公司及本公司的間接全資附屬公司
「**黃色**申請表格」	指	由要求將香港公開發售股份直接存入中央結算系統的公眾使用的申請表格
「YSY BVI」	指	YSY J Limited，於2018年12月7日在英屬維爾京群島註冊成立的獲豁免有限責任公司，由本公司最終股東葉尚英女士全資擁有
「眾信餐飲」	指	廣州眾信餐飲管理有限公司，於2018年12月17日在中國成立的有限責任公司及本公司的間接非全資附屬公司，由瑞兆投資擁有100%股權
「%」	指	百分比

於本招股章程內，除非文義另有所指，否則「聯繫人」、「緊密聯繫人」、「關連人士」、「關連交易」、「持續關連交易」、「核心關連人士」、「控股股東」、「附屬公司」及「主要股東」等詞應具有上市規則賦予該等詞彙的涵義。

本招股章程所述於中國成立的實體或企業中文名稱與其英文譯名如有任何歧異，應以中文名稱為準。有關中國實體或企業的中文名稱的英文譯名僅供識別之用。

本技術詞彙表載有本招股章程所用的若干技術詞彙的解釋。因此，該等詞彙及其涵義未必與標準行業涵義或該等詞彙的用法一致。

「複合年增長率」	指	複合年增長率
「現金投資回報期」	指	累計純利加折舊(不包括使用權資產折舊)及攤銷補足開設餐廳的成本所需的時間
「中國中部及東部」	指	就本招股章程而言，指中國包括安徽省、福建省、河南省、湖北省、湖南省、江蘇省、江西省、山東省、浙江省以及上海市的地理區域
「建築面積」	指	建築面積
「GMO」	指	轉基因生物
「首次盈虧平衡期」	指	新開餐廳的收入至少相等於其開支的第一個月
「ISO 14001」、「ISO 22000」及「ISO 9001」	指	訂明環境管理、食品安全管理及質量管理規定的國際準則
「新一線城市」	指	就本招股章程而言，指長沙、成都、重慶、東莞、杭州、昆明、南京、寧波、青島、瀋陽、蘇州、天津、武漢、西安及鄭州
「華北」	指	就本招股章程而言，指中國包括北京市及天津市、河北省及山西省以及內蒙古自治區中部的地理區域
「OHSAS 18001」	指	國際適用的英國職業健康及安全管理系統準則
「二維碼」	指	一種機器可讀的光學標籤，其中包含有關所附物品的信息
「華南」	指	就本招股章程而言，指中國包括廣東省及海南省以及廣西壯族自治區的地理區域
「一線城市」	指	就本招股章程而言，指北京、上海、廣州及深圳

「二線城市」	指	就本招股章程而言，指長春、常州、大連、佛山、福州、貴陽、海口、哈爾濱、合肥、惠州、嘉興、濟南、金華、蘭州、南昌、南寧、南通、泉州、紹興、石家莊、太原、泰州、溫州、無錫、廈門、徐州、揚州、煙台、中山及珠海
「三線及以下城市」	指	就本招股章程而言，指一線城市、新一線城市及二線城市以外中國的所有城市及地區
「中國西部」	指	就本招股章程而言，指中國包括重慶市、四川省、貴州省、雲南省、陝西省、甘肅省及青海省以及西藏自治區、寧夏自治區及新疆自治區的地理區域

本招股章程載有關於本集團的若干前瞻性陳述及資料。該等陳述及資料乃基於管理層的信念、管理層作出的假設及現時所掌握的資料作出。於本招股章程內，「旨在」、「預計」、「相信」、「能夠」、「預期」、「未來」、「有意」、「或會」、「應」、「應會」、「計劃」、「可能」、「預測」、「預料」、「尋求」、「應該」、「將」、「將會」及該等詞語的否定式及其他類似表達，在與本集團或管理層相關的情況下，均用於表達前瞻性陳述。該等陳述反映出管理層對未來事件、營運、流動性及資金來源的當前觀點，其中部分觀點可能不會實現或可能會改變。該等陳述受若干風險、不確定因素及假設(包括本招股章程內所述的其他風險因素)的規限。 閣下務請注意，對任何前瞻性陳述的倚賴涉及已知、未知風險及不確定因素。本公司面對的風險及不確定因素或會影響前瞻性陳述的準確性，影響包括但不限於下列方面：

- 我們的營運及業務前景；
- 我們營運所在行業及市場的未來發展、趨勢及狀況；
- 我們的業務戰略及達成該等戰略的計劃；
- 我們營運所在市場的總體經濟、政治及業務狀況；
- 我們營運所在行業及市場的監管環境及總體前景變動；
- 全球金融市場及經濟危機的影響；
- 我們控制或降低成本的能力；
- 我們的股息政策；
- 我們的業務於未來發展的營業總量、性質及潛力；
- 資本市場的發展；
- 競爭對手的行動及發展；
- 「業務」及「財務資料」所載有關價格、營運、利潤率、整體市場走勢及風險管理的若干陳述；及
- 利率、外匯匯率、股價、成交量、營運、利潤率、風險管理及總體市場趨勢的變動或波動。

根據適用法律、規則及法規的規定，我們並無任何義務且毋須承擔就新資料、未來事件或其他來更新或以其他方式修訂本招股章程所載的前瞻性陳述的責任。由於該等及其他風險、不確定因素及假設，本招股章程所述前瞻性事件及情況未必會以我們所預期的方式出現，或根本不會出現。因此，　閣下不應過分倚賴任何前瞻性資料。本招股章程所載全部前瞻性陳述均受本節所載警示聲明的限制。

於本招股章程內，關於我們的意向或董事意向的陳述或提述乃截至本招股章程日期作出。任何該等資料或會因應未來發展而改變。

投資我們的股份涉及風險。決定投資股份前，務請　閣下就有關情況及本身投資目的，審慎考慮本招股章程內全部資料，包括下列風險因素。倘發生下列任何事件，或會對我們的業務、財務狀況及經營業績有重大不利影響，亦可能使我們的股份交易價格下跌，令　閣下損失部分或全部投資。　閣下務請注意，我們為於開曼群島註冊成立的公司，並在中國經營主要業務，且監管我們的法律及監管環境可能與其他國家有重大差異。

我們的運營涉及若干風險及不確定因素，其中部分超出我們的控制。該等風險及不確定因素可被歸納為：(i)有關我們業務的風險；(ii)有關我們行業的風險；(iii)有關我們於中國開展業務的風險；及(iv)有關全球發售及我們的股份的風險。我們目前並不知悉，或並無於下文明示或暗示，或我們目前視為屬不重大的其他風險及不確定性亦會對我們的業務、財務狀況及經營業績造成損害。　閣下在考慮我們的業務及前景時應考慮我們所面臨的挑戰(包括本節所討論者)。

有關我們業務的風險

我們的未來增長取決於我們開設新餐廳並盈利的能力。我們可能無法順利進軍新市場。

我們的未來增長視乎我們開設及經營營利性新餐廳的能力而定。於2016年、2017年、2018年及2019年上半年，我們五個特色品牌分別開設12間、41間、61間及44間自營新餐廳。我們或無法按與以往相同的速度或如所計劃的進度開設新餐廳。延誤或無法開設新餐廳可能對我們的增長策略以及我們的預期財務及經營業績造成重大不利影響。於獲取新餐廳場地時，我們或會面臨來自餐飲服務行業競爭對手的激烈競爭。我們亦可能於申請相關重要牌照時遭遇政府機關的批准流程延期，因此相關時間表我們無法控制。即使我們可按計劃開設更多餐廳，該等新餐廳可能無法盈利亦無法於一定期間內取得與我們的現有餐廳相近的業績。該發展策略及發展每家新餐廳有關的諸多努力可能導致我們的經營業績及溢利發生波動。

我們亦於我們有少許或零經營經驗的市場上開設新餐廳。該等新市場可能擁有不同於我們現有市場的競爭狀況、消費者品味及可支配的消費模式。因此，我們可能無法按時或根本無法於該等市場開設新餐廳。倘已開設新餐廳，該等餐廳利潤可能少於我們現有市場的餐廳。新市場中的消費者可能不熟識我們的品牌，我們或須透過廣告及宣傳活動建立品牌知名度，此舉可能導致超出原計劃的更高開支。我們可能發現於新市場僱用、激勵及挽留認同我們業務理念及文化的合資格僱員更為困難。與現有市場中的餐廳相比，於新市場所開設餐廳可能錄得較低平均銷

售額、較低人均消費、較高建設成本、較高場地成本或較高營運成本，且我們可能花費較長時間於相關新市場上設立擁有合適質量控制的相似物流鏈。新市場所開設的餐廳的銷售額可能需花費較預期更長時間提升或達致或可能無法達致預期銷售額及溢利水平，從而對我們的整體盈利能力造成影響。概不保證隨著我們繼續進軍新市場，我們仍可維持我們的盈利能力。

我們可能無法維持及增加我們現有餐廳的銷售額及盈利能力。

現有餐廳的銷售額亦將影響我們的銷售額增長並將繼續作為影響我們的收入及溢利的關鍵因素。我們增長現有餐廳銷售額的能力部分取決於我們成功實行提升客流量、顧客翻座率及人均消費舉措的能力。該等舉措的實例包括提高菜餚價格、提供創新菜餚及組合、增強用餐體驗以吸引回頭客、提升顧客忠誠度及在非高峰期吸引更多顧客。概不保證我們將實現我們現有餐廳的目標銷售額增長及盈利能力。此外，我們無法保證現有餐廳銷售額不會有所下降。倘我們無法實現現有市場的目標銷售額及盈利目標，我們的業務、財務狀況及經營業績可能受到重大不利影響。

此外，倘我們於我們的現有地理區域市場開設新餐廳，則我們鄰近新餐廳的現有餐廳的銷售業績及客流量可能會因競爭加劇而有所下降。該情況可能因此對我們現有餐廳的的業務、財務狀況及經營業績造成不利影響。

倘我們無法獲得理想的餐廳位置或按商業合理條款重續現有租約，則我們的業務、經營業績及實施增長策略的能力可能會受到重大不利影響。

我們就合理位置與其他餐廳進行競爭。此外，部分業主及開發商或會就理想位置向我們的部分競爭者提供優先權或授出專有權。我們無法向　閣下保證我們將就優越地理位置訂立新租賃協議或按商業合理條款重續租賃協議。

倘我們並無訂立可選擇重續租賃協議的條文，我們或須與出租人磋商重續條款，出租人可能堅持對租賃協議條款及條件進行重大修訂。倘租賃協議按大幅高於現有租金的租金水平重續，或出租人所授出的其他現有優惠條款(如有)不再延續，我們須對重續相關經修訂條款是否符合我們的商業利益作出評估。倘我們無法重續我們餐廳場地的租賃，我們將關閉或搬遷相關餐廳，此舉可能消除餐廳於停業期間本可對我們的收入所貢獻的銷售額，使我們受建設、翻新及其他成本及風險的規限。此外，搬遷後餐廳所產生的收入及任何溢利或會少於搬遷前所產生的收入及溢利。因此，無法獲得理想餐廳的租約或按商業合理的條款重續現有租賃可能對我們的業務、財務狀況及經營業績造成重大不利影響。

我們現有餐廳的地理位置可能不再具吸引力，可能對我們的業務、財務狀況及經營業績造成重大不利影響。

任何餐廳的成功很大部分乃取決於其地理位置。概不保證我們的現有餐廳位置在經濟或人口情況的變動下繼續具有吸引力。我們餐廳位置的經濟及人口狀況於未來可能對我們不利，因此導致該等地區餐廳銷售額的潛在減少。由於我們的絕大部分租賃協議均擁有固定租賃期，故該等租賃協議令我們面臨即使出現業務不能盈利或其他可能於各種租約屆滿前產生的不可預見事項，仍必須於固定期間內作出租賃付款的風險。因此，無法及／或缺乏提前終止該等租賃的靈活性可能會對我們的業務、財務狀況及經營業績產生重大不利影響。

倘我們無法有效管理我們的增長，我們的業務及財務業績可能受到重大不利影響。

我們於往績記錄期間快速增長。我們將中國自營餐廳的數量由截至2016年1月1日142間增加至截至2019年6月30日262間。我們計劃繼續擴展我們於中國及海外不同地理區域的餐廳網絡。該進一步擴張可能造成對我們管理、營運、技術、人力及其他資源的大量需求。我們的擴張計劃亦將對我們提出保持如一的食品及服務質量，並維持我們的企业文化以確保我們的品牌不會因任何實際或感觀上的食品或服務質量的退化而受到損害的極高要求。

我們的持續性成功亦取決於我們聘請、培訓及保留額外的合資格管理、行政、銷售及營銷人員的能力，尤其是當我們進軍到新市場。我們亦須繼續管理我們與供應商及顧客的關係。所有該等努力將需要管理層投入高度關注及大量精力，並須投注大量額外開支。我們無法向　閣下保證，我們可有效及高效管理任何未來增長，而未能達成目標可能會對我們利用新商機的能力造成重大不利影響。從而，此舉可能對我們的業務、財務狀況及經營業績造成重大不利影響。

我們可能無法繼續成功發展我們的品牌。

過往我們的絕大部分收入來自九毛九及太二。於2017年，我們開發2顆雞蛋煎餅。我們亦於2019年開始以那未大叔是大廚和慫等其他品牌經營餐廳，我們認為該等品牌具有強勁的增長潛力。然而，我們已推出及可能推出的任何新品牌可能無法達致預期目標銷售額。於往績記錄期間，我們開設六間不怕虎牛腩餐廳、一間椰語堂餐廳及四間咧嘴餐廳。由於表現不佳且考慮日後增長潛力後，我們隨後(i)關閉四間不怕虎牛腩餐廳並無償向少數權益股東轉讓我們於餘下兩間

不怕虎牛腩餐廳的權益；(ii)關閉椰語堂餐廳及(iii)關閉三間咧嘴餐廳並以代價人民幣100,000元向少數權益股東轉讓我們於餘下餐廳的權益。為支持我們的擴張計劃，我們將須聘請更多擁有管理不同品牌及服務的專業才能的員工，及進一步改善我們的運營及財務系統、程序及控制。此外，我們須於新品牌的研發方面投注大量財務及管理資源。我們亦須聘請合適供應商以為相關新品牌提供支持並開發新營銷策略以推廣該等新品牌。所有該等努力均涉及重大風險並需要嫻熟的執行及大量開支。我們無法向閣下保證，我們的新品牌將獲市場接納。此外，我們無法保證，我們可能創立的任何新品牌均將產生正向現金流。

我們的業務很大程度上取決於我們品牌的市場認知度，倘我們無法維持或提升我們的品牌認知度，則我們的業務、財務狀況及經營業績可能受到重大不利影響。

自我們成功創立九毛九及太二起，我們於往績記錄期間推出其他品牌。我們認為，維持及提升我們的品牌對保持我們的競爭優勢而言屬重要。然而，我們維持品牌知名度的能力取決於多項因素，其中一部分超出我們的控制範圍。我們於維持並提升品牌及形象方面取得的持續成功很大程度上取決於我們進一步發展及維持於我們的整個餐廳網絡所提供誘人菜單、實惠價格、熱情服務、舒適就餐環境的特有組合，及我們應對中國餐飲服務行業競爭環境中的任何變動的能力。倘我們無法如此行事，我們品牌或形象的價值將受到損害，我們的業務及經營業績可能受到重大不利影響。在我們繼續呈規模化增長、擴展我們所提供的食品及服務，以及擴大我們的地理版圖之時，保證質量及維持水準可能更為困難，故我們無法向閣下保證顧客對我們品牌名稱的信心不會減弱。

我們的業務受消費者品味及可支配支出的影響，且我們可能無法及時開發新產品以應對該等變動。

餐飲服務行業受消費者品味及偏好的影響。我們無法向閣下保證，我們能夠繼續保持菜單以推陳出新並保持菜單的吸引力以適應不斷變化的顧客需求。

很大程度上，我們的成功亦取決於顧客的可自由支配開支，該開支受整體經濟狀況影響。因此，我們可能於經濟衰退期間或高失業率持續期內遭遇銷售額減少。中國可支配支出金額的任何重大減少均會對我們的業務、經營業績及財務狀況產生重大不利影響。

我們可能無法發現、制止及防止所有僱員、顧客或其他第三方造成的欺詐或其他不當行為。

我們可能無法發現、制止及防止所有僱員、顧客或其他第三方造成的不當行為。任何有損我們利益的不當行為(可能包括未被發現的過往行為或日後行為)可能會令我們遭受財務虧損

及／或對我們的聲譽造成損害。此類不當行為亦可能對我們的業務、經營業績及財務狀況造成重大不利影響。於2016年、2017年及2018年，由於與前僱員有關的事件，我們分別產生價值人民幣3,066,000元、人民幣9,889,000元及人民幣22,149,000元的存貨虧損。見「業務 — 與前僱員有關的事件」。

我們的過往財務及經營業績並非未來業績的指標，我們可能無法實現及維持過往收入水平及盈利能力。

我們的過往業績及增長並非未來表現的指標。我們的財務及經營業績可能無法達致公開市場分析師或投資者的預期，從而可能導致股份的未來價格有所下降。由於我們無法控制的各項因素，我們的收入、開支及經營業績可能於不同期間而有所不同。該等因素包括整體經濟狀況、特定事項、政府規管及影響我們餐廳營運的政策及／或我們控制成本及經營開支的能力。由於我們須根據法律規定向員工支付公眾節假日工作的高價費用，故我們的員工成本可能於不同月份間有所波動。此外，我們預期將於2019年年末確認部分將影響我們年度利潤的上市相關開支。閣下於預測我們未來的財務表現時不應依賴我們的過往業績。

我們的經營業績可能因我們無法控制的若干因素而產生大幅波動。

我們的整體經營業績可能由於若干因素於不同期間發生大幅波動，包括新餐廳開業時間及有關開業前成本及開支的金額、新開設餐廳的營運成本(於營運前幾個月內通常金額較大)、與因翻新而臨時關閉現有餐廳有關之收入虧損及裝修開支、非流動資產減值(包括商譽及餐廳停業所產生的任何虧損)以及食物及商品價格的波動。此外，我們的業務及經營業績可能因若干因素受季節性浮動的影響，包括節假日、學校假期及食品價格的波動。因此，我們的經營業績可能於不同期間有明顯波動，將不同期間進行比較並無意義。我們於某一財政年度的特定期間的業績並非為同一財政年度的任何其他期間業績的必要預測指標。

我們大部分收入來自中國廣東。對該市場內餐飲服務行業產生負面影響的任何事項可能會對我們整體業務及經營業績產生重大不利影響。

於2016年、2017年、2018年以及2018年及2019年上半年，我們分別自中國廣東餐廳取得我們收入的75.1%、74.7%、73.4%、74.9%,及68.0%。我們預計，來自該市場的收入將繼續佔我們將來收入的主要部分。倘廣東經歷對其餐飲服務行業產生負面影響的事件，如地方經濟下

滑、自然災害、傳染性疾病爆發、恐怖襲擊或當地機關所採納的新規定(可能對我們或行業整體設置更多限制或負擔)，則我們的業務、財務狀況及經營業績可能受到重大不利影響。

我們的餐廳易受租金上漲及波動以及無法預計的土地收購、樓宇停業或拆除相關的風險影響。

由於我們租賃所有的餐廳及中央廚房所用的物業，故我們面臨中國零售租賃市場的巨大風險。於2016年、2017年、2018年以及2018年及2019年上半年，我們的使用權資產折舊及其他租金以及相關開支分別約為人民幣116.0百萬元、人民幣137.8百萬元、人民幣184.0百萬元、人民幣86.5百萬元及人民幣126.0百萬元，佔總收入10.0%、9.4%、9.7%、9.9%及10.2%。由於我們的使用權資產折舊及其他租金以及相關開支佔我們總經營開支的一大部分，故我們的盈利能力可能受餐廳場地及中央廚房相關開支大幅增加的不利影響。

此外，中國政府擁有收購中國任何土地的法定權利。倘就再次開發而對我們餐廳或設施所處任何物業進行任何強制性收購、關閉或拆除，向我們所派發的補償款項可能並非按公平市場價值發放，而可能根據相關法律所述的基準進行評定。在此情況下，我們可能被迫搬遷至其他地點，故此對我們的業務、財務狀況及經營業績造成影響。

我們食材及其他供應品的可得性及交付的短缺或中斷可能對我們的業務、財務狀況及經營業績造成重大不利影響。

倘我們的供應商沒有及時交付食材及其他供應品，我們可能遭遇供應短缺及食品成本上漲。及時以具競爭力的價格獲取優質食材的能力對我們的業務而言至關重要。我們維持始終如一的質量及維持餐廳菜單供給的能力部分取決於我們自符合我們食品安全及質量規定的可靠來源採購原材料、食材及相關供應品的能力。於我們與若干供應商訂立框架協議時，供應商就我們的食材及原材料的購買價通常按購買訂單的方式設定固定價格。於2016年、2017年、2018年及2019年上半年，向我們五大供應商的總採購額合共分別佔15.0%、24.7%、22.8%及25.7%，及向我們最大供應商的採購額分別佔總採購額3.3%、6.0%、7.3%及10.8%。於往績記錄期間，概無我們的主要供應商不再或表明其將停止向我們供應食材。此外，我們於尋求主要供應商供應食材時並無遭遇任何重大延誤或中斷。然而，概不保證我們將保持與我們主要供應商的業務關係。

食品供應中斷可能歸因於諸多理由，其中部分並非我們所能控制，包括不利天氣狀況、國際貿易糾紛、進口／出口限制、自然災害、疾病、重要供應商終止營運或無法預計之產品短缺。此外，概不保證我們的現有供應商總是符合未來嚴格的質量控制規定。倘我們的任何供應商未有充分進行質量控制或因其他情況而未能及時向我們分銷供應品，我們無法向閣下保證我們可

在短期內以可接納條款獲得合適替代供應商。因此，我們未能如此行事可能增加食材成本並造成餐廳食材及其他供應品短缺。任何重大食品短缺或供應中斷將導致部分菜品無法呈現，並可能因顧客前往其他就餐選擇而導致收入大幅減少。

我們餐廳所使用之食材成本增加可能導致我們的利潤及經營業績下降。

我們成本的任何上漲，尤其是食材的成本上漲，可能導致我們的利潤及經營業績下降。我們所使用的原材料及耗材的成本取決於多種因素，其中部分因素並非我們所能控制。我們所使用的原材料及耗材成本分別佔2016年、2017年、2018年以及2018年及2019年上半年收入的約33.0%、34.9%、35.5%、33.8%及35.2%。天氣、供需以及經濟狀況的波動可能對我們主要食材的成本，可得性及質量產生不利影響。倘我們無法以商業上合理的價格獲得必需數量的優質配料，我們或不能供應我們的招牌菜。此外，倘我們無法將該等成本增加轉移予顧客，則我們的經營利潤率可能會下降。

此外，中國政府頒布價格干預法規，據此，政府可採取臨時措施控制某些重要商品的價格上漲或下跌，其中包括對我們業務至關重要的多種食材。相關價格控制措施將直接影響相關食材的成本。防止食材價格下跌的措施將使我們相關食材的成本保持在比自由市場條件下更高的水平。雖然通常我們可從控制價格上漲的措施中獲益，該等措施可防止我們的食材成本上漲，惟概不保證該等措施可實施時長及可予實施的程度，或該等措施是否可長期有效地控制價格上漲。例如，價格控制措施可能會使相關供應商受挫且不利於供應，而可能對我們的業務造成重大不利影響。

勞動力成本上升和工資上漲的長期趨勢可能導致我們的利潤及經營業績下降。

過往，包括應付予我們所有僱員及員工(包括董事、高級管理層、總部人員和餐廳層面員工)的薪水及福利之員工成本為我們運營成本的主要組成部分。於2016年、2017年、2018年以及2018年及2019年上半年，員工成本分別佔我們收入的約28.1%、27.2%、27.7%、27.4%及25.9%。目前，我們大部分員工均於中國就職，因此我們充分利用中國成本相對低廉的勞動力。過去20年來，中國經濟增長顯著，導致平均勞動力成本上升。預計中國的整體經濟及平均薪資將繼續增長。

2008年1月1日生效及於2012年12月28日修訂的中國勞動合同法規定工人在加班時間、退休金、裁員、僱用合約、工會職責方面的權利，並規定了終止僱傭合約的具體標準及程序。此外，勞動合同法要求在大多數情況下，於僱傭合約終止時支付法定遣散費，包括定期僱傭合約到期的情況。勞動合同法的實施可能會顯著增加我們的經營費用，特別是我們的人事費用。倘我們決定終止僱用我們的部分員工或以其他方式變更我們的僱傭或勞工常規，勞動合同法亦可能限制我們通過我們認為具成本效益或屬可取之方式實施該等變更的能力。任何勞動力的缺乏或勞動力成本的重大上漲都可能削弱我們的競爭優勢，並對我們的業務、財務狀況及經營業績造成重大不利影響。

未能維持我們質量控制系統的有效性可能對我們的聲譽、經營業績及財務狀況造成重大不利影響。

我們所供應食品的質量及安全對我們的成功而言至關重要。保持始終如一的食品質量很大程度上取決於我們質量控制系統的有效性，該有效性取決於諸多因素，包括質量控制系統的設計以及我們確保僱員及加盟商遵守及實施該等質量控制政策及指引的能力。我們的質量控制系統包括(i)供應商質量控制；(ii)物流質量控制；(iii)中央廚房質量控制；及(iv)餐廳質量控制。有關我們質量控制系統的更多詳情，參閱「業務 — 食品安全及質量控制」。概不保證，我們的質量控制系統將證明有效。質量控制系統的任何重大失誤或退化可能會對我們的聲譽、經營業績及財務狀況造成重大不利影響。

處理涉及我們食品或服務的顧客投訴或不利宣傳時出現任何事實上失誤或認知性失誤，可能會對我們的業務及經營業績造成重大不利影響。

無論準確與否，連鎖餐廳業務(如我們的餐廳)可能會受到負面宣傳的不利影響。有關我們餐廳營運的負面宣傳可能來自線下或線上媒體的新聞報告，尤其是所指控的食品質量及安全問題。有關公眾健康問題的報告及／或有關食品行業供應鏈內我們的競爭對手或餐飲服務提供商的負面性媒體關注點可能就顧客對我們業務的認知造成潛在影響。任何相關負面宣傳均可能對我們的業務、品牌及經營業績造成重大損害。

針對我們提出的大量投訴或申索，即使毫無根據或落空，均可能迫使我們從其他主要業務方面調動管理及資源，從而對我們的業務及營運造成不利影響。即使毫無根據或落空，相關投訴或申索產生的負面宣傳，可能導致顧客對我們及我們的品牌喪失信心，從而對餐廳相關品牌的業務造成不利影響。因此，我們的收入及客流量或會出現大幅下滑，而我們可能無法恢復。

顧客的任何重大責任申索、食品污染投訴或食品篡改事件報告均可能對我們的聲譽、業務及營運造成不利影響。

顧客可能就我們的食品及服務(包括餐廳準備及提供的食品)針對我們或我們的加盟商遞交或提出投訴或申索。

於餐飲服務行業，我們面臨食品污染及責任申索的固有風險。我們的食品質量部分取決於供應商所提供的食材及原材料的質量，及我們可能無法發現我們的供應品中的所有缺陷。於我們的中央廚房或由我們的中央廚房運輸至餐廳的過程中未被監測或未能發現的任何食品污染均可能對我們餐廳所供應食品的質量造成不利影響。鑒於我們經營的規模，我們亦面臨若干加盟商或僱員可能不會遵守我們的強制性質量程序及規定的風險。任何未能於我們的營運中發現食品供應缺陷、保證適當衛生、確保清潔度及其他質量控制規定或標準均將對我們於餐廳提供的食品質量造成不利影響。該等失誤可能導致責任申索、投訴及相關不利宣傳、減低餐廳客流、相關機構對我們作出罰款及法院開出賠償單。於往績記錄期間及直至最後可行日期，我們並無遭遇任何有關食品及健康相關事項的任何重大不合規事件。概不保證，我們日後不會收到供應商的任何食品污染申索或缺陷產品。任何該等事件均會對我們的聲譽、經營業績及財務狀況造成重大損害。

我們面臨有關使用加盟業務模式的若干風險。

2顆雞蛋煎餅的成功將部分取決於加盟商的財務成就及與其所進行的合作。由於我們日後或會採用加盟業務模式發展其他品牌，故該等品牌的成功亦將與我們加盟商的經營表現掛鈎。我們的加盟業務模式令我們面臨若干風險，任何一種風險均將對我們收取加盟商的特許權使用費的能力產生影響，可能損害品牌有關的商譽，及可能對我們的業務及經營業績造成不利影響。

- *對加盟商的控制*。我們的加盟商一般獨立管理其業務，負責其餐廳的日常業務營運。因此，加盟餐廳的最終成功及質量取決於加盟商。我們無法完全控制其行為，且我們的合約權利及補救措施有限，行使代價高昂或面臨訴訟可能。倘我們的加盟商不根據與我們訂立的加盟協議履行其義務，包括但不限於獲得相關的經營許可或遵守適用的法律法規，或倘我們的加盟商未能以與我們所規定的標準一致的方式成功經營餐廳，或使用與我們的品牌及價值觀不一致的形象，我們的品牌形象及聲譽可能會受到損害，從而有損我們的業務和經營業績。我們2顆雞蛋煎餅的成功亦取決於我們的加盟商實施重大舉措的意願和能力，該等舉措可能包括財務投資、與我們保持一致的經營、

促銷和再投資計劃(可能屬資本密集型且僅從長遠來看才能獲益)。概不保證我們的加盟商會分享我們的願景，彼等可能會拒絕採取長線投資的舉措。

- *加盟餐廳實現的收入*。2顆雞蛋煎餅所實現的收入部分取決於我們的加盟商增加銷售額的能力。倘我們的加盟商沒有實現銷售增長，則我們的收入及利潤可能會因此受到負面影響。此外，倘我們的加盟商的銷售趨勢惡化，彼等的財務業績可能會惡化，這可能導致(其中包括)餐廳停業或延遲或減少向我們作出付款。

- *破產*。加盟商破產可能會對我們根據加盟安排收取款項的能力產生重大負面影響，並可能對我們的品牌形象產生負面影響。

- *訴訟*。我們的加盟商受到諸多訴訟風險的影響，包括但不限於顧客索償，人身傷害索償，環境索償及員工提出不當終止合同的指控。雖然我們對該等類型的訴訟所涉及的費用不承擔直接責任，惟該等索償中的每一宗均可能增加我們的加盟商的成本並對其盈利能力產生不利影響，因此可能對彼等作出特許權使用費付款，翻新及發展彼等所營運餐廳之可用資金有所限制，或限制彼等與我們續約新安排的能力，從而可能對我們的業務和經營業績產生不利影響，並可能對我們的品牌形像產生負面影響。

我們面對投資相關風險。

我們已投資並且日後可能投資從事餐飲服務業務的公司。有關舉措可能會涉及重大風險及不確定因素，包括分散管理層目前運營的精力、超出預期負債及開支以及我們在盡職調查時沒有發現的尚未識別事宜。對於我們並無獲得控制權的投資，我們可能缺乏對相關投資目標的營運的影響力，可能妨礙我們實現該等投資的策略目標。此外，由於該等投資所產生收入或虧損並不能造成我們現金狀況出現任何變動(除非我們處置相關資產或收取股息付款)，我們的流動性可能受限。

我們可能無法就菜餚中所使用的受污染食材自供應商收取補償，而我們的供應合約中的賠償條款可能不足。

倘我們因供應商受污染或有缺陷的食材／原材料而遭受食品安全申索，我們可以嘗試向相關供應商尋求賠償。然而，供應商提供的賠償可能有限，而對供應商的索賠可能會受到某些尚未達致之先決條件的約束。此外，我們的供應合約通常沒有規定彌補溢利虧損及間接或從屬虧損。倘無法對供應商提出申索，或我們索償的金額在我們的保險範圍不足的情況下無法從供應商處

收回，則我們可能需要自費承擔相關損失及賠償。該情況可能對我們的業務，財務狀況及經營業績產生重大不利影響。

任何中斷我們餐廳或中央廚房運營的事件，如火災、洪水、地震或其他自然災害或人為災害，均可能對我們的業務運營造成重大不利影響。

我們的運營容易受到火災、洪水、颱風、電力故障及短缺、硬件及軟件故障、計算機病毒、恐怖襲擊以及我們無法控制的其他事件的干擾。我們的業務亦依賴於我們的食材和原材料的及時交付及運輸。若干事件，例如惡劣的天氣條件、自然災害、嚴重的交通事故以及延誤和勞工罷工，亦可能導致我們的加工廠、物流設施及餐廳的食品供應延遲或無法交付。所有該等情況均可能導致潛在業務的損失，從而導致銷售收入虧損。易腐食材(如新鮮、冷藏或冷凍食材)，可能會因供貨延遲、製冷設施故障或供應商或我們的物流合作夥伴在運輸過程中處理不當而變壞。此外，火災、洪水、地震及恐怖襲擊可能導致我們的人員疏散及其他運營中斷，亦可能阻止我們向顧客提供優質食品及服務，從而影響我們的業務並損害我們的聲譽。任何該等事件均可能對我們的業務運營及經營業績產生重大不利影響。

信息技術系統故障或我們的網絡安全漏洞可能會中斷我們的運營並對我們的業務產生不利影響。

我們在運營中依靠計算機系統和網絡基礎設施來監控餐廳的日常運營，並收集準確的最新財務及運營數據，以進行業務分析及決策制定(如採購物資等)。我們的計算機系統或網絡基礎設施的任何損壞或故障會導致我們的運營中斷或不准確，從而可能對我們的業務和經營業績產生重大不利影響。

在接受信用卡或智能卡付款時，我們還會收到有關顧客的一些個人信息。倘我們的網絡安全受到損害，且相關資料遭未經授權人員竊取或獲取或不當使用，我們可能會受到持卡人和發卡金融機構起訴或提起其他訴訟。任何相關訴訟都可能分散我們管理層經營業務的注意力，並導致我們承擔重大的意外虧損及費用。消費者對我們品牌的看法亦可能受到該等事件的負面影響，從而進一步對我們的業務及經營業績產生不利影響。

我們的保單未必能為與我們的業務經營有關的所有索償提供足夠的保障。

截至本招股章程日期，我們已獲得我們認為對與我們類似規模及類型的企業屬常用並符合中國的標準商業慣例的保單。有關我們保單的更多詳情，請參閱「業務 — 保險」。然而，我們可能會遭致無法承保類型的虧損，或我們認為在商業上無法合理承保的虧損(例如聲譽虧損)。倘

我們對未投保的虧損或金額以及超過我們保險範圍的保險虧損之索償承擔責任，我們的業務及經營業績可能受到重大不利影響。

我們可能無法充分保護我們的知識產權，該情況可能會損害我們的品牌價值並對我們的業務及運營產生不利影響。

我們認為，我們的品牌對我們的成功和我們的競爭地位至關重要。雖然我們於中國已有註冊商標及待批商標申請，惟該等步驟可能不足以保護我們的知識產權。無法保證我們將獲授予任何待批商標申請。截至最後可行日期，我們於中國及其他司法權區擁有74項待批商標申請。雖然我們並不認為完成註冊有任何法律阻礙，我們無法向閣下保證註冊將順利完成。倘我們未能就任何正在申請的商標進行註冊，或倘我們被任何法院或法庭認為侵犯了其他的任何商標，我們的業務可能會受到不利影響。見附錄四「法定及一般資料」。此外，第三方可能侵犯我們的知識產權或盜用我們的專有知識，這可能對我們的業務、財務狀況或經營業績產生重大不利影響。雖然我們的專有配方受到我們與我們的僱員或若干供應商之間的保密協議的保護，惟我們無法保證彼等不會違反相關協議或將配方洩露予我們的競爭對手。中國的法律及法規可能不會提供與擁有更為完善的知識產權法律之司法權區相若的知識產權保護。此外，儘管我們可依靠與關鍵人員的保密及不競爭協議以及其他預防程序保護我們的專有配方，惟該等措施可能尚屬不足。

我們於過往發現若干第三方未經我們授權使用或模仿我們的商標或商號，於我們並無店面的城市運營餐廳。該等非相關第三方未經授權使用我們的商標、商號及商業機密的行為可能會損害我們的聲譽及品牌。未經我們授權而使用或盜用我們的商標或商號對顧客造成不利影響的第三方業務運營，亦將令我們遭受相關負面宣傳。於中國防止商標和商號遭侵權以及商業秘密遭盜用屬困難、昂貴和耗時。過往，我們曾針對若干第三方提起三起法律程序，有關法律程序目前仍在進行中及全部預期將於2020年上半年結束。該三起法律訴訟所涉及的總金額約人民幣2.2百萬元。未來，我們可能不時需要提起訴訟以保護並行使我們的商標及其他知識產權，並保護我們的商業秘密。相關訴訟可能產生大量成本及分散資源，從而可能對我們的銷售、盈利能力及前景產生負面影響。此外，知識產權法律在中國的適用尚不確定且在不斷發展，這可能對我們構成重大風險。即使任何該等訴訟判決對我們有利，惟我們亦可能無法成功執行法院判決及補救措施，而該等補救措施可能不足以補償我們實際或預期的有形或無形虧損。

另一方面，我們可能會面臨侵權索償從而可能會干擾我們專有訣竅、理念、配方或商業秘密的使用。為該等索償辯護可能代價高昂，倘我們不成功，我們可能會被禁止將來繼續使用該等

專有資料，或被迫支付使用該等專有資料的損害賠償、特許權使用費或其他費用，其中任何一項均可能對我們的銷售、盈利能力及前景造成負面影響。

我們的成功取決於我們的高級管理團隊及其他關鍵人員的持續努力，因此倘我們失去彼等的服務，則我們的業務可能會受到損害。

我們未來的成功很大程度上取決於我們的主要管理人員的持續服務及表現。我們須繼續吸納、保有並激勵足夠數量的合資格管理及運營人員，以保持我們餐廳的質量與氛圍的一致性，並滿足我們計劃的擴張要求。

我們亦採用品牌特定的管理策略，以就各品牌下的品牌經理及有能力的團隊成員為我們的業務所提供的服務為彼等提供靈活性及激勵。一般情況下，我們自本集團的高級管理層中選拔及委任品牌經理，並向品牌經理及其各自的團隊提供機會投資及擁有彼等所管理品牌的特定比例股權。因此，我們的業務運營與我們的品牌經理及其各自團隊的表現息息相關。此外，我們可能於日後繼續選拔其他品牌經理及有能力的團隊成員。因此，任何進一步實行我們的品牌特定的管理及激勵策略將增加品牌團隊應佔的少數股權。有關更多詳情，請參閱「業務 — 組織架構 — 特定品牌管理」。

倘我們的高級管理團隊未能成功合作，或我們的一名或以上高級經理無法有效實施我們的業務戰略，我們可能無法以我們預期的速度或方式發展業務。餐飲服務市場對經驗豐富的管理及經營人員之競爭非常激烈，而合資格候選人的數量有限。我們未來可能無法保有關鍵管理及運營人員，或無法吸納並留住高素質的高級管理人員或關鍵人員。

此外，倘我們的一名或以上關鍵人員無法或不願繼續擔任現職，我們可能無法輕易替換或根本無法替換他們。因此，我們的業務可能會中斷，我們的經營業績可能受到重大不利影響。此外，倘我們高級管理團隊的任何成員或任何其他關鍵人員加入競爭對手或成立競爭業務，可能會洩漏商業機密及專有技術。任何未能吸納、保有及激勵該等關鍵人員的情況均可能損害我們的聲譽並導致業務損失。

我們的業務可能受難以聘請及保有僱員的不利影響。

我們的持續成功部分取決於我們吸納、激勵及保有充足合資格僱員以進行連鎖餐廳運營的能力，包括餐廳經理及廚房助理。我們無法向閣下保證，我們將能夠為我們的業務招聘或保有充足的合資格僱員。任何我們現有餐廳員工流動性的重大增加，以及因未能與市場平均員工工資

保持相等水平等因素而未能招聘到技術嫻熟人員及留住主要員工，均可能使我們的增長策略難以實施。由於如競爭、最低工資要求及員工福利增加等因素導致的勞動力成本增加將對我們的運營成本產生不利影響。上述任何情況均將對我們的業務及經營業績造成重大不利影響。

由於我們須就經營我們的業務運營獲得各種批准、牌照及許可，故未能獲得或續訂任何該等批准、牌照及許可可能對我們的業務及經營業績產生重大不利影響。

根據中國法律法規，在中國經營餐廳業務，我們需要持有各類批准、牌照及許可。我們在中國的每間餐廳均須取得相關餐飲服務牌照。此外，我們在中國的大部分餐廳均須填寫環境影響登記表以供備案，並通過必要的消防安全驗證或消防安全檢查。我們需滿足(其中包括)適用的食品衛生及安全、環境保護和消防安全法律法規後方可獲得該等批准、牌照及許可。大部分該等牌照均須經過相關機構的檢查或驗證，部分許可僅在一段時間內有效，並須更新合格鑒定。

遵守政府法規可能須大量費用，任何不合規行為均可能使我們承擔責任。倘出現任何不合規行為，我們可能需要承擔高額費用，並分散大量管理時間以處理任何不足之處。我們亦可能因該等不符合政府法規的情況導致對我們品牌不利的負面宣傳。

我們可能於獲取新餐館的必要批准、牌照及許可方面遇到困難或遭遇失敗。此外，概不保證我們能夠及時獲得、續訂及／或轉換我們現有業務運營所需的所有批准、牌照及許可，或我們根本無法完成上述事項。倘我們無法獲得及／或維護我們運營業務所需的所有牌照，計劃中的新業務運營及／或擴展可能會延遲，我們正在進行的業務可能會中斷。我們亦可能會受到罰款及處罰。有關詳情，請參閱「業務 — 牌照、監管批文及合規 — 消防安全」。

未能按照中國法律及法規的規定及時為我們的若干僱員繳納社會保險及住房公積金或會使得我們繳納相關逾期付款及政府部門處罰的罰金。

在中國營運的公司須為其僱員繳納社會保險金及住房公積金。我們的中國附屬公司過往存在未能按照中國相關法律法規及時為部分僱員繳納社會保險金及住房公積金供款的情況。有關詳情，請參閱「業務 — 牌照、監管批文及合規 — 社會保險金及住房公積金」。我們的中國法律顧問告知我們，根據相關中國法律及法規，我們可能被相關中國當局責令在規定時限內支付未付的社會保險供款，並可能須繳交每日按延誤付款的0.05%計算的滯納金。倘未能於規定期間支付，主管當局可進一步徵收任何逾期付款一至三倍的罰金。我們的中國法律顧問進一步告知我

們，根據相關中國法律及法規，倘我們無法全數支付所需的住房公積金，住房公積金管理中心可能會責令我們在規定時限內支付未付的款項。倘未能在有關時限內支付，住房公積金管理中心可向中國法院申請強制執行。

我們面臨有關未來擴展海外市場計劃的風險。

我們可能會考慮在未來進一步擴展海外業務。海外業務可能使我們面臨各種風險，包括：

- 不同的消費者喜好及自主性消費模式；
- 對於我們於海外司法權區的知識產權的侵犯；
- 政治風險，包括內亂、恐怖行動、戰爭、地區及全球政治或軍事局勢緊張及國際關係緊張或動蕩；
- 遵守並根據一系列複雜的國內及國際法律、條約及規例實施補救措施相關的難度及成本；
- 安置員工及管理海外營運的難度；
- 外幣兑換管制及波動；
- 税務法及規例解釋及應用的不確定因素，更為繁重的税務責任及不利的税務環境；及
- 文化及語言障碍。

由於以上因素，於海外市場開設餐廳及達到預期銷售額及盈利水平或會較預期耗時更久，或可能無法達到預期銷售額及盈利水平，進而影響我們的整體盈利能力。

我們使用若干租賃物業的權利可能會受到業主或其他第三方的質疑，且我們或會因未登記租約而遭罰款，此可能對我們的業務營運及財務狀況產生不利影響。

截至最後可行日期，有關我們的307項中國租賃物業中的38項物業，儘管我們此前作出積極請求，惟有關物業的出租人仍未能向我們提供充足或有效的所有權證書或業主提供的任何形式的分租許可。該等物業總建築面積約為18,879平方米，佔我們租賃物業總建築面積約13.8%（「**待提供業權或授權文件的租賃物業**」）。根據我們中國法律顧問的建議，倘租賃物業的出租人並無租賃相關物業的必要權利，相關租賃協議可能被視為無效，因此，我們須自相關物業遷出及搬遷我們的餐廳。於此情況下，我們於相關物業的餐廳運營或會受損，並且我們可能無法就相關虧損獲得業主的足額補償。此外，我們於搬遷我們的餐廳至其他合適位置時會產生額外成本，因此對我們的業務運營及財務狀況造成影響。

截至最後可行日期，有關我們307項租賃物業中的216項物業之租賃協議未向中國適當的政府機關辦理登記。如我們的中國法律顧問所告知，未能完成租賃協議登記或會導致被中國有關當局處以人民幣1,000元至人民幣10,000元的罰款。請參閱「業務 — 物業 — 於中國的租賃物業 — 租賃登記 — 法律後果及潛在責任」。

八處租賃物業(總建築面積約4,268平方米，佔總租賃建築面積的約3.1%，其中一處為待提供業權或授權文件的租賃物業)的實際用途不符合相關所有權證書所示的規定用途範圍(「**用途瑕疵租賃物業**」)。就用途瑕疵租賃物業而言，經中國法律顧問告知，倘物業的租賃用途與規定範圍不符，則可能對業主處以行政處罰，且我們對用途瑕疵租賃物業的使用可能遭到中斷。然而，作為租戶，我們並無就此面臨任何處罰。

我們的流動負債淨額或會使我們面臨若干流動資金風險，令我們無法靈活經營以及對我們擴充業務的能力造成影響。

截至2016年、2017年及2018年12月31日以及2019年6月30日及2019年10月31日，我們分別錄得人民幣145.8百萬元、人民幣107.3百萬元、人民幣213.4百萬元、人民幣319.1百萬元及人民幣247.2百萬元流動負債淨額。有關我們流動負債淨額狀況的詳細分析，請參閱「財務資料 — 營運資金」。

流動負債淨額或會使我們面臨若干流動資金風險，令我們無法靈活經營以及對我們擴充業務的能力造成不利影響。未來流動資金、於到期時支付貿易及其他應付款項，將主要取決於我們維持充足經營業務所得現金流入及足夠外部融資的能力，而其將受我們未來的經營業績、現行經濟狀況、我們的財務、業務及其他我們無法控制的因素所影響。倘我們並無充足營運資金應付我們未來的財務需要，我們可能需要尋求外部資金。倘我們未能及時或按可接受的條款取得額外外部借款，或甚至無法取得額外外部借款，則可能會迫使我們放棄發展及擴充計劃，而我們的業務、財務狀況及經營業績或會受到重大不利影響。

我們可能需要額外的資本，而我們獲取額外資本的能力面臨不確定性。

我們認為，我們目前的現金及現金等價物、經營業務的預期現金流量以及本次發售所得款項將足以滿足我們預期的現金需求，包括至少在未來12個月內的營運資本及資本支出的現金需求。然而，我們可能需要額外的現金資源以為我們的持續增長或其他未來發展提供資金，包括我們可能決定進行的任何投資。此該等額外融資需求的金額和時間將根據我們新餐廳開業的時間、於新餐廳的投資以及我們業務的現金流量而有所不同。倘我們的資源不足以滿足我們的現金需求，我們可能會透過出售額外的股權或債務證券或獲得信貸融資以尋求額外融資。出售額

外股本證券可能導致股東持有的股份的額外攤薄。債務的產生將導致償債義務的增加，並可能導致(其中包括)限制我們營運或派付股息能力的營運及融資契諾。履行該等債務責任亦可能對我們的營運造成負擔。倘我們未能履行債務責任或無法遵守該等債務契諾，則我們可能違反相關債務責任，而我們的流動資金及財務狀況可能受到重大不利影響。

我們按可接納條款獲取額外資本的能力受若干不確定性的影響，包括但不限於：

- 投資者對餐飲服務行業公司證券的看法及需求；
- 香港及我們可能需求集資的其他資本市場的狀況；
- 我們未來的經營業績、財務狀況及現金流量；
- 對於中國餐飲服務行業的外商投資的中國政府法規；
- 中國的經濟、政治及其他狀況；及
- 有關外幣借貸的中國政府政策。

我們無法向　閣下保證，未來融資將以我們可接納的金額或條款獲得，或根本無法獲得。倘我們無法籌集額外資金，我們可能須出售債務或額外股本證券、放緩我們的發展至我們的現金流量可支持的水平或延遲計劃性開支。

我們或會面臨存貨廢棄的風險。

我們的存貨主要包括餐廳營運過程中所用的食材、調味品、飲品及其他材料。截至2016年、2017年及2018年12月31日及2019年6月30日，我們的存貨結餘分別為人民幣20.4百萬元、人民幣33.0百萬元、人民幣36.4百萬元及人民幣44.2百萬元。於往績記錄期間，概無確認存貨減值撥備。

我們的主要食材鱸魚、牛肉、豬肉、雞肉及蔬菜的保質期一般分別為三天、6個月至12個月、3個月至12個月、3個月至12個月及一至四天。隨著食材存儲時間的增長，我們存貨廢棄的風險將隨之增大。此外，儘管如「業務 — 採購 — 存貨管理」所載我們採用多種方式管理庫存水平，但原材料供應的意外波動或顧客品味及喜好發生變化等若干因素乃超出我們的控制範圍，或會導致需求下降及特定產品的庫存過多，進而增加存貨廢棄的風險。此外，隨著我們餐廳網絡的擴大，我們的庫存水平隨之提高及我們存貨廢棄的風險亦隨著所採購的存貨增加而增大。於此情況下，我們的業務、財務狀況及經營業績或會受到重大不利影響。

我們或會面臨客戶或關聯方延遲及╱或拖欠付款導致的信貸風險，從而對我們的業務、財務狀況及經營業績造成不利影響。

我們的信貸風險主要由於貿易及其他應收款項所致。截至2016年、2017年及2018年12月31日及2019年6月30日，我們的貿易及其他應收款項分別為人民幣85.1百萬元、人民幣96.1百萬元、人民幣124.5百萬元及人民幣158.4百萬元。有關進一步詳情，請參閱「財務資料 — 財務狀況表節選項目的分析 — 貿易及其他應收款項」。

我們的貿易應收款項涉及(i)透過支付寶或微信支付等支付平台結算的賬單，一般於短期內結算；(ii)透過第三方外賣服務平台結算的我們外賣業務賬單，於三個曆日內結算；及其次(iii)購物商場代我們的若干餐廳收取的賬單，一般於一個月內結算，並無逾期記錄。此外，我們應收關聯方款項(即應收馬場餐廳的款項)面臨集中信貸風險。

倘上述各方拖延或拖欠我們的款項，我們可能須計提減值撥備及撇銷相關應收款項，因此我們的流動性或會受到不利影響，進而對我們的業務、財務狀況及經營業績造成重大不利影響。

我們面臨遞延稅項資產可收回性的風險。

截至2016年、2017年及2018年12月31日及2019年6月30日，我們的遞延稅項資產分別為人民幣30.8百萬元、人民幣37.9百萬元、人民幣52.0百萬元及人民幣57.3百萬元。由於僅在有未來應課稅溢利可用作抵銷可動用的可抵扣性暫時差額的情況下方會確認遞延稅項資產，故管理層須作出判斷以評估產生未來應課稅溢利的可能性。

於往績記錄期間，我們的若干中國附屬公司產生虧損，倘可能有可用於抵銷該等虧損的未來應課稅溢利，則該等虧損可用於確認遞延稅項資產。截至2016年、2017年及2018年12月31日及2019年6月30日，有關我們的若干中國附屬公司產生的累計稅項虧損的未確認遞延稅項資產分別為約人民幣14.0百萬元、人民幣18.9百萬元、人民幣25.5百萬元及人民幣25.4百萬元，該等虧損就抵銷產生虧損的公司的未來應課稅溢利而言將於五年內到期。現有餐廳產生的未來溢利可能被投資成本(於開設新餐廳及附屬公司用於管理及經營品牌及餐廳的預付成本)抵銷，這將增加於到期前動用稅項虧損的不確定性。我們的董事認為不確定於可預見未來有否應課稅溢利抵銷該等實體可用的稅項虧損，因此，於往績記錄期間，概無就有關稅項虧損確認遞延稅項資產。

管理層判斷及相關實體的未來經營業績如有任何變動，將會影響將予確認遞延稅項資產的賬面值以及於綜合財務報表內確認的遞延稅項資產的可收回性，因此或會對我們未來年度的財務狀況及經營業績造成重大不利影響。

我們或會持續就物業、廠房及設備以及使用權資產確認減值虧損。

截至2016年、2017年及2018年12月31日止年度及截至2019年6月30日止六個月，由於若干餐廳於各報告期末的未來表現前景不佳，因此我們確認減值虧損分別約人民幣0.6百萬元、人民幣2.0百萬元、人民幣7.3百萬元及零元。有關會計處理的詳情，參閱附錄一所載的會計師報告附註11。

由於我們正積極擴大我們的餐廳網絡及若干餐廳的表現未達到我們的預期，因此我們或會於日後持續就物業、廠房及設備以及使用權資產確認減值虧損。倘我們持續就物業、廠房及設備以及使用權資產確認減值虧損，我們的財務狀況及經營業績或會受到重大不利影響。

由於使用不可觀察輸入值導致我們非上市股本證券的估值存在不確定性，或會對我們的財務狀況及經營業績造成重大不利影響。

由於缺乏足夠的最新資料，我們的非上市股本證券的公允價值乃採用不可觀察輸入值(即作為公允價值近似值的成本)計量，而有關非上市股本證券的公允價值可能無法可靠計量。有關會計處理的詳情，請參閱附錄一會計師報告附註27。因此，我們面臨公允價值變動及估值不確定性的風險，可能對我們的財務狀況及經營業績造成重大不利影響。

採納國際財務報告準則第16號將對我們的財務狀況造成重大影響並由於我們的租賃安排導致往績記錄期間初產生累計虧損，會計準則的任何日後變動可能對我們的財務狀況及經營業績產生不利影響。

截至最後可行日期，我們於中國租賃307處物業。我們所有的餐廳於該等租賃物業上經營。我們亦租賃多個公寓及電子設備。

本集團已選擇於整個往績記錄期間統一採納國際財務報告準則第16號。採納國際財務報告準則第16號主要影響本集團作為根據國際會計準則第17號*租賃*分類為經營租賃之物業、廠房及設備租賃的承租人的會計處理。

根據國際財務報告準則第16號，於往績記錄期間，我們作為承租人就所有固定租金租賃確認使用權資產及租賃負債，惟租賃期為12個月或以內的短期租賃及低價值資產的租賃除外。我們目前有關此類租賃的會計政策載於附錄一所載的會計師報告附註2(h)內。

就該等租賃而言，未來相關租賃付款已於我們的綜合財務狀況表內貼現為「租賃負債」。就所使用的貼現率而言，我們決定採用增量借款利率(即承租人在類似期限、類似抵押條件、及在類似經濟環境下，就獲得與使用權資產類似價值的資產，借入所需資金而必須支付的利率)。確認租賃負債的增量借款利率具高度主觀判斷性。

根據國際財務報告準則第16號，於初始確認使用權資產、租賃負債及修復成本撥備後，我們作為承租人須相應確認以下各項：(i)使用權資產的折舊；(ii)租賃負債的未償還結餘應計融資成本的利息開支及(iii)修復成本撥備未動用結餘的應計融資成本的利息開支。因此，於其他相似情形下其他租金及相關開支減少，而使用權資產折舊及融資成本增加。使用權資產的折舊、租賃負債的未償還結餘應計利息開支及修復成本撥備未動用結餘的應計利息開支總額於各項租賃的早期較高，而於後期較低，從而導致租賃費用呈現前期較高的特徵，及導致租賃初始年度的除稅前溢利減少。

由於因採用國際財務報告準則第16號而導致的租賃費用前期較高，後期較低的特徵，因此於2016年1月1日的保留溢利期初結餘確認額外的累計租賃費用共計人民幣70.3百萬元。此外，我們對表現不佳的九毛九餐廳的使用權資產進行減值測試並於2016年1月1日的保留溢利期初結餘確認使用權資產減值虧損人民幣21.7百萬元。因此，截至2016年1月1日，我們的累計虧損約人民幣55.6百萬元，主要由於我們於整個往績記錄期間追溯性採納國際財務報告準則第16號。

採用國際財務報告準則第16號實際上影響所有常用的財務比率及績效指標，例如資本負債比率、流動比率、速動比率、除稅前溢利、年／期內溢利、經營活動產生的現金以及融資活動產生的現金流量。使用權資產及租賃負債的確認擴大了我們的綜合財務狀況表，並將對我們的相關財務比率產生重大影響，尤其是，(i)因確認租賃負債的流動部分而導致流動比率及速動比率下降；及(ii)由於採納國際財務報告準則第16號導致資產淨值減少從而令我們的資本負債比率增加。

因此，會計準則的任何日後變動及確認租賃負債的貼現率的變動可能對我們的財務狀況、經營業績及主要財務比率造成影響。有關對本集團截至2016年、2017年及2018年12月31日及2019年6月30日的綜合財務狀況表及本集團於往績記錄期間的綜合損益表及綜合現金流量表內的主要項目的影響詳情，請參閱「財務資料 — 呈列基準 — 採納國際財務報告準則第9號、國際財務報告準則第15號及國際財務報告準則第16號的影響」。

有關我們行業的風險

餐飲服務行業的激烈競爭可能會阻礙我們增加或維持我們的收入及盈利能力。

餐飲服務行業在食品質量及一致性、品味、價格、氛圍、服務、地點、優質食品原材料供應及僱員等方面競爭激烈。我們的各個地點均面臨來自各個細分市場的各種餐廳的激烈競爭，包括本地餐廳以及區域性及國際連鎖店。我們的競爭對手亦提供餐飲、外帶及配送服務。大部分成熟的競爭對手擁有更強大的財力、營銷、人員及其他資源，並且我們的大部分競爭對手於我們餐廳所在或我們擬開設新餐廳的市場中發展成熟。此外，其他公司可能將開設擁有相似理念並以我們的顧客為目標的新餐廳，從而導致競爭加劇。

任何無法與我們市場中的其他餐廳成功進行競爭的情況均可能會阻止我們增加或維持我們的收入及盈利能力，從而失去市場份額，這可能對我們的業務、財務狀況、經營業績或現金流量產生重大不利影響。我們亦須修整或改進我們餐廳網絡的元素，以升華我們的理念，以便與不時發展的流行的新餐廳風格或理念進行競爭。我們無法確保我們可成功實施該等修整，或該等修整不會削弱我們的盈利能力。

未能遵守有關餐飲服務行業、消防安全、食品衛生及環境保護的現行或新政府法規的情況，可能對我們的業務及經營業績產生重大不利影響。

我們的業務受中國法律規定的各種合規及營運規定的約束。我們任何一間餐廳未能遵守適用的法律法規(包括管理我們與僱員關係的法律)，均可能遭相關中國政府部門處以巨額罰款及處罰。我們的每間餐廳都必須持有當地政府部門頒發的基本營業執照，且須在營業執照的業務範圍內開展餐飲業務。我們的業務還受到各種法規的約束，該等法規於我們進行營運的城市影響我們業務的諸多方面，包括消防安全、食品衛生及環境保護。我們的每間餐廳均須根據該等規定獲得各項牌照及許可或進行記錄備案程序。儘管我們過往並無因任何違規行為而遭受任何重大罰款或其他處罰，惟倘我們未能及時處理該等不合規事件，我們可能會被處以罰款、沒收相關餐廳所得收入，或暫停缺少所有必要牌照及許可證的餐廳的營運，該情況可能對我們的業務及經營業績造成重大不利影響。亦請參閱「監管概覽 — 有關食品安全及消費者食品服務許可規定的法律法規」及「監管概覽 — 有關消防的法規」。

我們面臨與食物傳染病、流行病及其他疾病爆發有關的風險。

我們的業務容易受到食物傳染病、流行病及其他疾病的爆發的影響。我們無法保證我們的內部控制及培訓可完全有效地預防所有食物傳染病。此外，我們依賴第三方食品供應商及分銷商增加了我們無法控制的可能因第三方食品供應商及分銷商導致的食物傳染病事件造成的風險，以及多個地點而非單個餐廳受到影響的風險。未來可能會出現耐藥性疾病，或者可能出現潛伏期較長的疾病(如瘋牛病)，該情況可能將導致索償或指控。倘媒體大肆報導食源性疾病的情況，可能會對我們整個行業及我們產生負面影響，不論我們是否須對疾病的傳播承擔責任。此外，其他疾病(如手足口病或禽流感)，可能會對我們的部分食材供應產生不利影響，並顯著增加我們的成本，從而影響我們的餐廳銷售，迫使我們的部分餐廳關閉，並可能對我們的經營業績造成重大不利影響。

我們亦面臨與流行病相關的風險。過去爆發的流行病或大範圍流行病(視乎其爆發的規模)對中國的國家及地方經濟造成不同程度的破壞。於2009年6月，世界衛生組織宣佈甲型H1N1流感爆發為大範圍流行病。於2013年4月，中國若干地區爆發了由H7N9病毒引起的高致病性禽流感。在中國爆發任何流行病或大範圍流行病(尤其是在我們有餐廳的地區)可能導致隔離、臨時關閉我們的餐廳、旅行限製或關鍵人員及顧客的患病或死亡。上述任何情況均可能導致我們的業務出現重大中斷，進而可能對我們的財務狀況及經營業績造成重大不利影響。

自2018年8月以來，中國幾個省份爆發非洲豬瘟(「**非洲豬瘟**」)。非洲豬瘟並非人類健康的威脅，但其在豬身上為一種可怕的疾病，並可在短時間內導致豬的大量死亡。由於出現非洲豬瘟，中國已屠宰受感染的豬隻並禁止若干省份出口豬肉，從而影響我們的新鮮豬肉供應。為使我們的豬肉供應多元化，我們亦從其他國家(如西班牙、英國及丹麥)的供應商購買豬肉。然而，倘中國新鮮豬肉供應延緩或再次短缺，我們無法保證其他供應來源可繼續以合理的價格向我們供應新鮮豬肉；並且倘我們無法將有關成本負擔轉嫁予顧客，我們可能會經歷我們的業務營運及財務表現遭受重大不利影響的情況。再次發生非洲豬瘟等流行病及疾病可能會嚴重中斷我們的供應，我們無法保證我們能夠在合理的時間內以類似的價格找到類似的供應品，從而可能對我們的業務及經營業績造成重大不利影響。

宏觀經濟因素已經並可能繼續對我們的業務、財務狀況及經營業績產生重大不利影響。

餐飲服務業受宏觀經濟因素的影響，包括國際、國家、地區及當地經濟狀況的變化、就業水平及消費者支出模式。尤其是，我們的大部分餐廳乃位於中國，因此，我們的經營業績受到中國宏觀經濟環境的嚴重影響。中國經濟的任何惡化、消費者可支配收入的減少、對經濟衰退的擔

憂以及消費者信心的下降均可能導致客流量減少以及減低我們餐廳顧客的人均消費。該等宏觀經濟因素可能對我們的財務狀況及經營業績產生重大不利影響。

此外，一般情況下，主權債務危機、銀行業危機或全球金融市場中可能影響可用信貸的其他中斷的發生可能對我們可獲得的融資產生重大不利影響。影響金融市場，銀行系統或貨幣匯率的再度動盪可能會嚴重限制我們以商業上合理的條款自資本市場或金融機構獲得融資的能力，或根本無法獲得融資，該情況可能對我們的業務、財務狀況和經營業績產生重大不利影響。

我們的業務可能受到任何行業範圍的食品安全相關問題的負面影響，即使相關問題並非由於我們自身的錯誤引致或相關問題與我們的業務無關。

中國的餐飲服務業整體將受到食品安全和質量相關問題的擔憂之約束。特別是，中國餐飲服務業存在諸多有關安全及質量事件的報導及負面宣傳。儘管報告及指控並非針對我們，惟餐飲服務行業整體可能會受該等事件及相關報告的負面影響。倘餐飲服務行業因有關食品安全的擔憂而增長有所放緩，我們的前景、業務、經營業績及財務狀況可能會受到負面影響。

有關於中國開展業務的風險

中國經濟、政治及社會狀況以及政府政策的變化均可能對我們的業務、財務狀況、經營業績及前景產生重大不利影響。

我們的絕大部分業務資產位於中國，且我們的所有銷售額均來自中國。尤其是，於往績記錄期間，我們的大部分營業額乃來自廣東。因此，我們的業績、財務狀況及前景在很大程度上受中國經濟、政治及法律發展的影響。中國政府的政治及經濟政策可能會影響我們的業務及財務表現，並可能導致我們無法維持增長。

近年來，中國政府已實施一系列新的法律、法規及政策，對從事餐飲服務業的企業的質量安全控制及監督檢查等方面實施更為嚴格的標準。有關更多詳情，請參閱「監管概覽」。倘中國政府繼續對餐飲服務行業實施較嚴格的規定，則為遵守該等可能影響我們盈利能力的規定，我們可能面臨更高的成本。

中國的經濟於諸多方面與最發達國家經濟有所不同，包括政府參與度、發展水平、增長率及外匯管制。於1978年開始實行改革開放政策之前，中國主要實行計劃經濟。中國政府自此堅持不懈地改革中國的經濟體制，近年來亦著手改革政府架構。該等改革帶來顯著的經濟增長及

社會進步。儘管中國政府仍在中國擁有大部分生產性資產，但自二十世紀七十年代末起，經濟改革政策始終強調自主企業及市場機制的運用，尤其是，該等政策用於相關業務(如我們的業務)的情況。儘管我們認為，該等改革將對我們整體及長遠的發展產生積極影響，惟我們無法預測中國政治、經濟及社會狀況、法律、法規及政策的變動是否會對我們未來的業務、業績或財務狀況造成任何不利影響。

我們繼續擴展業務的能力取決於多項因素，包括整體經濟及資本市場狀況以及銀行或其他借款人的可得信貸。更為嚴格的借貸政策可能會影響(其中包括)我們獲得融資的能力，從而對我們的增長及財務狀況產生不利影響。我們無法保證，隨時間推移，控制借貸增長的進一步措施將不會以對我們的發展及盈利能力產生不利影響的方式實施。

中國過去幾十年的經濟增長迅速，然而，根據中華人民共和國國家統計局的數據，自2008年起，其持續增長面臨下行壓力，其年度GDP增長率已自2011年9.6%下降至2018年6.6%。概不保證未來的增長將保有相似的速度或是否會繼續增長。中國政府經濟、政治及社會政策(包括與本行業有關的政策)，可能對我們的業務、財務狀況、經營業績及前景造成重大不利影響。

中國法律制度的不確定性可能對我們產生重大不利影響並限制閣下可獲得的法律保護。

我們主要於中國進行業務及營運，並受中國法律法規及規則監管。此外，我們的境外控股公司及彼等間的若干交易可能受中國各種法律法規的約束。中國法律體系以書面法規及最高人民法院的解釋為基準。可引用先前的法院判決作為參考，惟作為先例的權重有限。

自二十世紀七十年代末起，中國政府已大幅完善中國的法律法規，以為於中國進行不同形式的外商投資提供保護。然而近期頒佈的法律法規可能不足以涵蓋中國經濟活動的各個方面。由於該等法律、規則及法規中大部分相對較新，及由於法院公佈決策的數量有限，該等法律、規則及法規的詮釋及執行均涉及不確定性，故或有別於其他司法權區的法律、規則及法規的詮釋及執行的一致性及可預測性。此外，中國法律體系部分乃以可能具有追溯效力的政府政策及行政規則為基準。因此，我們可能不會在違規後的某個時間獲悉我們違反該等政策及規則的行為。此外，根據該等法律、規則及法規，我們及投資者可獲得的法律保護可能有限。中國的任何訴訟或監管執法行動可能會遭拖延，並可能引致巨額成本及分散資源以及管理層的注意力。

政府對貨幣兌換的控制可能會影響閣下的投資價值，並限制我們有效利用現金的能力。

人民幣現時為不能自由兌換的貨幣，因為中國政府對人民幣兌換外幣以及若干情況下將貨幣匯出中國實施管制。我們從顧客收取的絕大部分付款以人民幣計值，並須將人民幣兌換為外幣，以向股份持有人派付股息(如有)，並為我們在中國以外的業務活動提供資金。倘外幣短缺，我們中國附屬公司匯出足夠外幣以向我們支付股息或其他款項，或以其他方式支付其外幣計值債務的能力或會受到限制。根據中國現行外匯規定，於全球發售完成後，我們可於未經國家外匯管理局或其當地分局事先批准的情況下，根據特定程序的規定以外幣派付股息。然而，倘中國境內的外幣變得稀缺，中國政府可能於未來酌情採取措施限制經常性賬戶交易的外幣額度。倘中國政府對經常性賬戶交易的外幣額度有所限制，我們可能無法向股東派付外幣股息。我們資本賬戶下的外匯交易繼續受重大外匯管制限制，並須獲得國家外匯管理局或其當地分局的批准。該等限制可能會影響我們通過股權融資獲取外匯或就資本開支獲取外匯的能力。

人民幣匯率波動可能導致外幣匯兌虧損。

人民幣兌美元及其他外幣的匯率波動及受(其中包括)中國政府政策及中國及國際政治及經濟狀況變動以及當地市場供求的影響。難以預測市場力量或政府政策未來如何影響人民幣兌港元、美元或其他貨幣的匯率。此外，中國人民銀行定期干預外匯市場，以限制人民幣匯率波動並實現政策目標。

受國際上要求中國政府採取更靈活貨幣政策的巨大壓力，加上內地政策因素，可能導致人民幣兌美元、港元或其他外幣進一步更大幅升值。全球發售所得款項將以港元收取。因此，人民幣兌美元、港元或任何其他外幣升值可能導致全球發售所得款項價值減少。相反，任何人民幣貶值可能對我們股份的外幣價值及應付股息產生不利影響。此外，我們以合理成本可用於降低外匯風險的工具有限。任何上述因素均可能對我們的業務、財務狀況、經營業績及前景造成重大不利影響，並可能以外幣計算減少我們股份的價值及應付股息。

根據中華人民共和國企業所得稅法，我們可能被視為中國稅務居民，我們的中國來源收入根據中華人民共和國企業所得稅法可能須繳納中國預扣稅。

我們根據開曼群島法律註冊成立，並直接持有中國營運附屬公司的權益。根據於2008年1月1日生效，並於2018年12月29日最後一次修訂的《中華人民共和國企業所得稅法》及於2008年1月1日生效，並於2019年4月23日最後一次修訂的《中華人民共和國企業所得稅法實施條例》，除非該外商投資者註冊成立的司法權區與中國已簽訂稅收協定，對預扣稅安排作出不同的規定，則外資企業應付予不被視為中國居民企業的外企投資者的股息須繳納10%的預扣稅。

中華人民共和國企業所得稅法規定，倘於中國境外註冊成立的企業在中國境內設有「實際管理機構」，則該企業就稅務目的可能被視為「中國居民企業」，及須就其全球收入須按企業所得稅稅率25%納稅。「實際管理機構」被定義為對企業的業務、人員、賬務及財產具有重要全面管理及控制的機構。於2009年4月，國家稅務總局頒布《國家稅務總局關於境外註冊中資控股企業依據實際管理機構標準認定為居民企業有關問題的通知》(已於2017年12月29日修訂)，以澄清中國企業控制的外商企業的「實際管理機構」若干標準。該等標準包括：(i)負責日常生產經營管理的高級人員及高級管理部門履行職責的企業場所主要位於中國境內；(ii)與企業的財務及人力資源事宜有關的決策由中國境內的機構或人員作出或須經其批准；(iii)企業的主要資產、會計賬簿及記錄、公司印章以及董事會和股東會議記錄在中國境內位於或存放於中國境內；及(iv)該企業50%或以上投票權的董事會成員或高級行政人員常居住於中國境內。然而，尚沒有釐定不受中國企業控制的外商企業(包括如我們一般的公司)的「實際管理機構」的官方實施規則。因此，稅務機關將如何處理如我們類似的案件的情況仍不明朗。我們無法向閣下保證，我們不會就中國企業所得稅而言被視為中國居民企業，並須就我們的全球收入按統一的25%企業所得稅繳納稅項。此外，儘管中華人民共和國企業所得稅法規定，合資格中國居民企業之間的股息派付免徵企業所得稅，由於中華人民共和國企業所得稅法的歷史較短，惟有關此豁免的詳細資格規定以及中國註冊成立的附屬公司向我們派付的股息是否可滿足相關資格規定仍不明確(儘管我們就稅務而言被視為中國居民企業)。

此外，中華人民共和國企業所得稅法規定(i)倘分派股息的企業位於中國；或(ii)倘通過轉讓位於中國的企業的股權實現收入，則該等股息或資本收入將被視為中國所得收入。尚不明確「位於」根據中華人民共和國企業所得稅法將作何詮釋，其或可詮釋為企業為稅收居民的司法權區。

因此，倘我們就稅收而言被視為中國居民企業，我們向不被視為中國居民企業的海外公司股東派付的任何股息以及相關股東由轉讓我們股份所實現的收入可被視為中國所得收入，因此須按最高10%的稅率繳納中國預扣稅。

我們主要依賴我們附屬公司派付的股息作為我們可能擁有的任何現金及融資需求撥資，而對我們的中國附屬公司向我們派付股息的能力的任何限制均可能對我們開展業務的能力造成重大不利影響。

我們為一間於開曼群島註冊成立的控股公司，並透過我們於中國的營運附屬公司經營業務。因此，向股東派付股息的可用資金取決於自該等附屬公司收取的股息而定。倘我們的附屬公司產生債務或虧損，則該等債務或虧損可能會損害其向我們派付股息或其他分派的能力。因此，我們派付股息的能力將受到限制。中國法律法規規定，股息僅能通過根據中國會計原則計算的淨利潤進行派付，該會計原則於諸多方面與其他司法權區的公認會計原則有所差異，包括香港財務報告準則及國際財務報告準則。中國法律法規亦規定，外資企業將部分淨利潤留作法定儲備。該等法定儲備不得作為現金股息進行分派。此外，我們或我們的附屬公司日後可能簽訂的銀行信貸融資或其他協議中的限制性契諾亦可能限制我們的附屬公司向我們提供資金或宣派股息的能力以及我們獲取分派的能力。因此，該等對我們主要資金來源的可用性及使用的限制可能會影響我們向股東派付股息的能力。

此外，根據中華人民共和國企業所得稅法，倘外資實體被視為「非居民企業」(定義見企業所得稅法)，除非該實體有權減免或撇銷相關稅項(包括透過稅收協定或協議的方式)，否則須按10%的稅率繳納預扣稅，將適用於自2008年1月1日起應付予外資實體之累計盈利的任何股息。根據中國與香港訂立的避免雙重徵稅協定，倘香港公司直接持有中國企業25%或以上權益，則中國外資企業在中國向其於香港註冊成立的股東派付的股息將須繳納5%的預扣稅。國家稅務總局於2018年2月3日頒佈《國家稅務總局關於稅收協定中「受益所有人」有關問題的公告》(「**9號文**」)，其中列明根據內地與香港就股息、利息和特許權使用費的避免雙重徵稅安排釐定「受益所有人」的方法。

根據上述原則，中國稅務機關可能不會將本公司或我們的香港附屬公司視為我們中國附屬公司所派付之任何股息的「受益所有人」，並將對減低預扣稅率的聲明作出否定。根據現行的中國稅法，此舉將導致我們的中國附屬公司向香港附屬公司派付的股息以10%而非5%的稅率繳納中國預扣稅。該情況將對我們產生負面影響，並將影響我們派付股息的能力。

根據中國稅法，我們應付予外商投資者的股息及出售我們股份的收入或須繳納預扣稅。

根據中華人民共和國企業所得稅法及其實施細則，除中國與閣下所居住的司法管轄區之間的任何適用稅收協定或類似安排另有規定外，中國10%的預扣稅率普遍適用於支付予「非居民企業」投資者之自中國所得的股息，該等投資者於中國並無營業場所或營業地點，或擁有營業場所或營業地點惟其相關收入與該等營業場所或營業地點並無實際聯繫。倘相關收入被視為來自中國境內的收入，則通過該等方式轉讓股份實現的任何收入通常須繳納10%的中國所得稅。

根據中國個人所得稅法及其實施規則，中國境內所得之派付予非中國居民的外商個人投資者的股息一般須按20%的稅率繳納中國預扣稅，及自該等投資者就轉讓股份所實現的中國所得收入一般須按個人20%的稅率繳納中國所得稅。根據適用的稅收協定或類似安排，任何中國稅項均可獲減免或免征。

倘我們被視為風險因素「— 根據中華人民共和國企業所得稅法，我們可能被視為中國稅務居民，我們的中國來源收入根據中華人民共和國企業所得稅法可能須繳納中國預扣稅」一節所述的中國居民企業，則我們就股份派付的款項或轉讓股份實現的收入，可視為來自中國境內的收入，故須繳納上述中國所得稅。然而，根據於2015年8月27日所刊發及於2018年6月15日最後修訂之《國家稅務總局關於發佈＜非居民納稅人享受稅收協定待遇管理辦法＞的公告》(「**60號文**」)，非中國稅收居民並根據相關稅收協定尋求享受優惠稅率的股東可向中國稅務機關提出申請以獲認定為合資格享有該等福利。根據60號文，優惠稅率不自動適用。就股息而言，亦將根據9號文對「受益所有人」進行測試。倘經釐定為無資格享有上述稅收協定利益，則銷售我們的股份所得的收入以及由我們股份派付予相關股東的股息將須按更高的中國稅率征稅。於該等情況下，閣下於我們股份的投資價值可能受到重大不利影響。

閣下可能難以根據外國法律在中國或香港對我們、董事及高級管理層送達法律程序文件、執行外國法院的判決或提出原訴。

我們於開曼群島註冊成立。我們絕大部分資產及董事的絕大部分資產均位於中國境內。因此，投資者未必能向我們或中國境內的該等人士送達法律程序文件。中國並無訂立有關承認及執行大部分其他司法權區的法院判決的條約或安排。

於2006年7月14日，香港與中國訂立《關於內地與香港特別行政區法院相互認可和執行當事人協議管轄的民商事案件判決的安排》(「**2006年安排**」)，據此，倘香港法院在已訂立書面法院管

轄協議的民事及商業案件中對一方當事人作出須支付款項的終審判決，該當事人可在中國申請認可和執行有關判決，反之亦然。書面法院管轄協議指當事人在2006年安排生效日期後訂立明確指定香港法院或中國法院對爭議具有唯一管轄權的任何書面協議。因此，倘爭議當事人未商定根據2006年安排訂立書面法院管轄協議，香港法院的判決可能無法在中國執行。

於2019年1月18日，中國最高人民法院與香港簽署《關於內地與香港特別行政區法院相互認可和執行民商事案件判決的安排》(「**2019年安排**」)。相較2006年安排，2019年安排根據香港及中國法律就相互承認及執行香港與中國間的判決尋求建立更具清晰度及確定性的雙邊法律機制。2019年安排將應用於香港及中國法院於判決作出當日或之後作出的判決，該安排將於香港及中國兩地均已完成必要程序後獲宣佈。2006年安排將於2019年安排生效日期後被替代。然而，2006年安排仍將適用於2019年安排生效前所訂立的2006年安排所界定的「書面法院管轄協議」。

儘管已簽署2019年安排，惟2019年安排項下之有關其生效日期尚不明確及有關所採取的任何行動的效果及有效性亦尚不確定。

中國稅務機關加強審查收購交易或會對我們的業務、收購交易或重組策略造成不利影響。

於2015年2月3日，國家稅務總局頒佈《國家稅務總局關於非居民企業間接轉讓財產企業所得稅若干問題的公告》(「**7號文**」)，訂明有關加強中國稅務機關對非居民企業間接轉讓中國居民企業的資產(包括股權)的審查的全面指引。

7號文的適用情況並不確定。稅務機關或會釐定7號文適用於我們的境外重組交易或境外附屬公司的股份銷售(倘涉及非居民企業作為轉讓人)。此外，我們、我們的非居民企業及中國附屬公司或須投入富有價值的資源以符合7號文的規定，或確定我們及我們的非居民企業毋須就我們過往及日後進行重組或出售境外附屬公司的股份繳納7號文項下的稅項，因而可能對我們的財務狀況及經營業績造成重大不利影響。

與中國居民成立境外特殊目的公司有關的中國法律法規可能令中國居民股東產生個人責任、限制中國附屬公司向我們分派溢利的能力，或在其他方面對我們的財務狀況造成不利影響。

國家外匯管理局於2014年7月4日頒佈37號文，以取代《國家外匯管理局關於境內居民通過境外特殊目的公司融資及返程投資外匯管理有關問題的通知》(「**75號文**」)。根據37號文，中國居民(包括中國公民及中國企業)以境內合法資產或權利及權益向特殊目的公司(「**特殊目的公司**」)出資前，應向國家外匯管理局或其地方分支機構申請辦理境外投資外匯登記手續。倘已登記特殊目的公司的基本資料有任何變動(如更改中國公民股東、名稱、經營期限等)；或倘重要資料有任何變動(如中國公民增加或減少持有的股本，或股權轉讓、互換、合併或分立等)，已登記中國居民應及時到外匯局辦理境外投資外匯變更登記手續。

我們或不能始終充分知悉或了解身為中國公民的全部受益人的身份以及未必能夠始終強制受益人遵守37號文的規定。因此，我們無法向閣下保證，我們身為中國公民的全部股東或受益人將始終遵守37號文或其他相關法規，或於日後作出或取得37號文或其他相關法規規定的任何適用登記或批准。根據相關規則，未能遵守37號文所載的登記程序或會導致相關中國企業的外匯活動受到限制及罰款，亦可能導致相關中國居民被處以中國外匯管理條例所規定的罰款。

有關離岸控股公司對中國實體的貸款及直接投資的中國法律法規或會延遲或妨礙我們運用全球發售所得款項對中國附屬公司作出貸款或額外資本出資。

我們向中國附屬公司提供的任何貸款均須遵守中國法規，並必須在國家外匯管理局當地分局進行登記。此外，我們的資本出資必須於商務部或其地方分支備案或經商務部或其地方分支批准以及於國家工商總局或其地方分支登記。我們無法向閣下保證我們將能夠就向我們的附屬公司或任何彼等各自的附屬公司作出未來貸款或資本出資及時取得該等政府登記或批准或完成備案及登記程序，甚至可能無法完成有關登記或程序。倘我們未能獲取有關批准或登記或未能完成有關備案或登記程序，我們向中國附屬公司作出股本出資或提供貸款或為其營運提供資金的能力可能受到重大不利影響。此可能會對我們的中國附屬公司的流動資金、其為營運及擴充項目提供資金的能力及履行承擔其義務的能力造成重大不利影響。因此，此可能會對我們的業務、財務狀況及經營業績造成重大不利影響。

中國的通脹可對我們的盈利能力及增長造成重大不利影響。

儘管中國整體經濟已經歷快速增長，但經濟體系內不同行業及國內不同地區的增長並不均衡。經濟快速增長或會導致貨幣供應增加及相應通脹。倘我們向中國餐廳顧客收取的金額升幅不足以彌補成本的升幅，則我們的業務可能會受到重大不利影響。

與全球發售及我們的股份有關的風險

我們的股份過往並無公開市場，且未必會形成活躍的交易市場。

於全球發售之前，我們的股份並無公開市場。我們的股份初步發售價範圍乃經由聯席全球協調人(為其本身及代表包銷商)與我們商議後協定，而發售價亦將會由此協定。此外，儘管我們已申請股份於聯交所上市，但無法保證(i)股份將會形成交投活躍市場，或(ii)倘形成，此市場將會於全球發售完成後持續；或(iii)股份的市價不會跌至低於發售價。閣下或會無法按對閣下具吸引力的價格轉售閣下的股份，或根本無法轉售股份。

股份的價格及成交量或會出現波動，此或會導致於全球發售中購置股份的投資者遭受重大虧損。

股份的價格及成交量或會出現變動。股份的市價或會因以下因素(部分屬我們無法控制)出現急劇波動，其中包括：

- 我們經營業績的變動(包括因匯率波動而產生的變動)；
- 顧客流失；
- 證券分析師對我們財務表現的估計發生變動；
- 我們公佈進行重大收購、新領域開發、戰略聯盟或合營企業；
- 主要人員加盟或離職；
- 股票市場價格及交投量波動；
- 牽涉訴訟；及
- 整體經濟及股市狀況。

此外，股市及於聯交所上市且在中國擁有大量業務及資產的其他公司的股份，近年來經歷了越來越多價格及成交量的波動，部分與該等公司的經營業績無關或不成比例。該等廣泛的市場波動或會對股份的市價造成重大不利影響。

由於股份的定價日與買賣日期之間相隔數日，股份持有人可能面臨股份價格於開始買賣期間下跌的風險。

股份的發售價預期將於定價日釐定。然而，我們的股份僅在交付後始在聯交所開始買賣，而交付日期預期為定價日後數個營業日。因此，投資者在此期間內可能無法出售或買賣我們的股份。因此，股份持有人面臨由出售至開始買賣期間可能出現不利市況或其他不利事態發展導致股份於開始買賣前價格下跌的風險。

控股股東或財務投資者日後出售股份或重大撤資或會對我們股份當時的市價造成重大不利影響。

於全球發售後，若控股股東或財務投資者日後在公開市場大量出售股份，或可能進行該等出售，則可能對股份的市價造成重大不利影響，並可能嚴重損害我們日後通過股份發售集資的能力。雖然控股股東及財務投資者均已同意對股份設立禁售期，但任何控股股東及財務投資者如在有關禁售期屆滿後大量出售股份(或被認為可能進行該等出售)，則可能導致股份當時的市價下跌，而此將對我們日後籌集股本資金的能力造成負面影響。

若我們的利益與控股股東的利益有衝突，而控股股東採取的行動可能不符合我們或我們公眾股東的最佳利益或可能產生衝突。

緊隨全球發售完成後，我們的控股股東將，按悉數攤薄基準，實益合計擁有本公司發行在外股份約46.08%(或假設超額配股權獲悉數行使，則約44.42%)。控股股東的利益可能與我們其他股東的利益有所不同。倘控股股東的利益與我們其他股東的利益出現衝突，或倘控股股東促使我們的業務採取的戰略性目標與其他股東的利益有衝突，則非控股股東或會因控股股東選擇促使我們採取的行動而處在不利地位。

控股股東對任何公司交易或呈交予股東批准的其他事宜(包括但不限於合併、私有化、整合及出售我們全部或絕大部分資產、推選董事及其他重大公司行動)的決策有重大影響力。除根據不競爭契據(參閱「與控股股東的關係 — 不競爭契據」)外，控股股東並無責任考慮本公司的利益或其他股東的利益。因此，控股股東的利益未必一定需要與本公司的最佳利益或我們其他股東的利益一致，因此可能對本公司的業務營運及股份在聯交所買賣的價格造成重大不利影響。

過往宣派的股息未必是我們未來股息政策的指標。

於2019年9月24日，董事會向股東宣派股息約人民幣50.6百萬元。截至2016年、2017年及2018年12月31日止年度以及截至2018年及2019年6月30日止六個月，廣州九毛九分別宣派股息人民幣9.0百萬元、人民幣20.0百萬元、約人民幣54.8百萬元、約人民幣24.8百萬元(未經審計)及零。股息宣派由董事會提議，而任何股息金額將取決於多項因素，包括但不限於我們的經營業績、財務狀況、未來前景以及董事會可能認為重要的其他因素。因此，我們的過往股息分派不可作為未來股息分派政策的指標，而有意投資者應注意先前派付的股息金額不應用作釐定未來股息的參考或基準。

本招股章程所載的若干統計數據乃源自第三方報告及公開官方來源。

本招股章程(特別是本招股章程「行業概覽」一節)載有若干資料及統計數據，包括但不限於與中國餐飲服務行業及市場有關的資料及統計數據。該等資料及統計數據乃取自多份政府官方刊物及其他刊物以及我們委託撰寫的第三方報告。我們認為該等資料的來源乃適當來源，亦已合理審慎摘錄及轉載該等資料。我們並無理由認為該等資料在任何重大方面屬虛假或具誤導成分，或遺漏任何事實以致該等資料在任何重大方面屬虛假或具誤導成分。本公司、獨家保薦人、聯席全球協調人、聯席賬簿管理人、聯席牽頭經辦人、包銷商、我們或彼等各自的任何董事、高級職員或代表或參與全球發售的任何其他人士並無對該等資料進行獨立核實，亦不對其準確性發表任何聲明。我們無法向閣下保證，有關資料會以與其他司法權區相同的基準呈列或編撰，或擁有相同的準確程度(視情況而定)。因此，閣下不應過度倚賴本招股章程內所載的行業事實及統計數據。

本招股章程所載的前瞻性陳述涉及風險及不確定性。

本招股章程載有若干前瞻性的陳述及資料，並使用諸如「預計」、「相信」、「能」、「展望」、「擬」、「計劃」、「預料」、「尋求」、「預期」、「可能」、「將會」、「應」、「會」或「將」等前瞻性措辭及類似詞語。閣下務須注意，依賴任何前瞻性陳述涉及風險及不確定性，該等假設任何部分或全部均有可能證實為不準確，故基於該等假設的前瞻性陳述亦有可能不正確。鑒於該等及其他風險及不確定性，本招股章程載有的前瞻性陳述不應被視為我們的計劃及目標會達成的聲明或保證，而考慮該等前瞻性陳述時，應參照多項重要因素，包括本節所載因素。在遵守上市規則規定的情況下，我們無意因出現新資料、未來事件或其他原因而公開更新或以其他方式修訂本招股章程中的前瞻性陳述。因此，閣下不應過分依賴任何前瞻性資料。本提示聲明適用於本招股章程所載的所有前瞻性陳述。

全球發售中的股份買家將面臨即時攤薄，而倘我們日後發行額外股份或會面臨進一步攤薄。

股份的發售價高於緊接全球發售前每股股份的有形資產淨值。因此，全球發售中的股份買家將面臨備考有形資產淨值被即時攤薄。

為擴充我們的業務，我們或會考慮日後發售及發行額外股份。倘若我們日後以低於每股股份有形資產淨值的價格發行額外股份，股份買家或會面臨其股份的每股股份有形資產淨值被進一步攤薄。

根據開曼群島法律以保障　閣下的權益存在困難

我們的公司事務乃受(其中包括)組織章程大綱、組織章程細則、公司法及開曼群島普通法規管。根據開曼群島法律，股東對董事採取行動的權利、少數股東行動及董事對我們的誠信責任很大程度上受開曼群島普通法規管。開曼群島普通法部分由開曼群島較有限的司法先例及英國普通法衍生而成，對開曼群島法院而言，英國普通法為具説服力但無約束力的典據。有關保障少數股東權益的開曼群島法例於若干方面與其他司法權區有別。有關差異或會意味著可供少數股東採取的補救方法可能有別於根據其他司法權區法律可採取者。

投資者應細閱整份招股章程，而不應在沒有仔細考慮本招股章程所載風險及其他資料的情況下對本招股章程或公開發表的媒體報道中的任何個別陳述加以考慮。

於本招股章程刊發前，曾有媒體對我們及全球發售作出報道，其中載述有關我們及全球發售的若干財務資料、預測、估值及其他前瞻性資料。我們並無授權於新聞或媒體中披露任何此類資料，亦不對該等媒體報道或前瞻性陳述的準確性或完整性承擔任何責任。我們對媒體發佈的任何資料的適當性、準確性、完整性或可靠性不會發表任何聲明。媒體中的任何資料與本招股章程所載資料如有不一致或有所衝突，我們概不承擔任何責任。因此，有意投資者謹請僅根據本招股章程所載資料作出投資決定，而不應依賴任何其他資料。

為籌備全球發售，本公司已尋求以下嚴格遵守上市規則相關條文的豁免。

有關管理層人員留駐香港的豁免

根據上市規則第8.12條，我們必須有足夠的管理層人員留駐香港。此一般指至少須有兩名執行董事常居香港。

本公司總部位於中國。我們所有的執行董事及本集團高級管理層的所有成員目前均居於中國，故我們並無且在可預見的將來亦將不會有足夠的管理層人員留駐香港，以達成上市規則第8.12條的規定。

因此，我們已向聯交所申請且聯交所已同意授出嚴格遵守上市規則第8.12條規定的豁免。為與聯交所保持有效的溝通，我們將採取以下措施，以確保聯交所與我們保持定期溝通：

(a) 我們已根據上市規則第3.05條委任兩名授權代表，彼等將作為我們與聯交所之間的主要溝通渠道。兩名授權代表為李灼光先生(執行董事)及崔慕勤先生(聯席公司秘書)。兩名授權代表均：(i)可及將可通過電話、傳真及／或電郵隨時聯絡，以及時處理聯交所可能提出的任何查詢；(ii)可於聯交所欲就任何事宜聯絡董事時隨時迅速聯絡全體董事(包括獨立非執行董事)；及(iii)隨時作為聯交所與我們之間的主要溝通渠道；

(b) 我們已向聯交所提供各董事的聯絡詳情，包括彼等的辦公電話號碼、移動電話號碼、傳真號碼及電郵地址，以便與聯交所溝通；

(c) 我們的合規顧問中州國際融資有限公司將作為我們與聯交所之間的額外溝通渠道；及

(d) 我們通常不居於香港的董事持有或將申請為業務目的前往香港的有效旅遊證件，並可於合理通知後前往香港與聯交所人員會面。

有關聯席公司秘書的豁免

根據上市規則第3.28條及第8.17條規定，本公司秘書必須為具有聯交所認為能夠履行公司秘書職務的學歷或專業資格或相關經驗的個別人士。聯交所認為以下學術或專業資格可獲認可：

(a) 香港特許秘書公會會員；

(b) 香港法例第159章《法律執業者條例》所界定的事務律師或大律師；或

(c) 香港法例第50章《專業會計師條例》所界定的執業會計師。

我們已委任李灼光先生出任聯席公司秘書之一。儘管本公司認為，就李先生處理行政及企業事宜的過往經驗而言，彼對於本集團的內部管理及業務營運了解透徹，惟李先生並不具備上市規則第3.28條所規定的特定資格。因此，本公司已委任持有相關資格的香港居民崔慕勤先生擔任聯席公司秘書，於自上市日期起三年內在上市規則項下之合規事宜及香港其他監管要求方面協助李先生。

崔先生將與李先生緊密合作並協助李先生，藉以履行彼作為本公司的聯席公司秘書的職責及責任。鑒於崔先生的相關經驗，彼將可就上市規則有關規定及其他適用的香港法律及法規向李先生及本公司提供意見。根據上市規則第3.29條，李先生及崔先生亦將於各財政年度參加相關專業培訓課程不少於15小時，藉以熟悉上市規則規定及香港其他監管要求。在適當及需要的情況下，李先生及崔先生將會獲得本公司在香港法律方面的法律顧問及合規顧問提供的意見。

我們已向聯交所申請且聯交所已授予豁免嚴格遵守上市規則第3.28條及第8.17條規定，豁免初始期定為自上市日期起計三年，且有關豁免將於崔先生不再提供有關協助後隨即撤回。於該初步三年期屆滿前，本公司將會評估李先生的資格與經驗。於本公司決定毋須再向李先生提供持續協助後，本公司將向聯交所證明，李先生於該三年期在崔先生協助下，已取得上市規則第3.28條所訂明的必要知識及經驗，因此不再需要進一步豁免。

持續關連交易

我們已訂立且預期會持續進行於上市後根據上市規則將構成本公司非獲豁免持續關連交易的若干交易。因此，我們已向聯交所申請且聯交所已豁免我們嚴格遵守上市規則第14A章項下有關若干持續關連交易的規定。有關進一步詳情請參閱「關連交易」。

董事責任聲明

本招股章程載有遵照公司(清盤及雜項條文)條例、香港法例第571V章《證券及期貨(在證券市場上市)規則》及上市規則規定提供有關我們資料的詳情，董事對本招股章程共同及個別承擔全部責任。董事在作出一切合理查詢後確認，就彼等所知及所信，本招股章程所載資料在所有重大方面均屬準確完整且無誤導或欺詐成分，亦無遺漏其他事項致使本招股章程所載任何陳述或本招股章程有所誤導。

香港公開發售及本招股章程

本招股章程僅就構成全球發售一部分的香港公開發售而刊發。就香港公開發售的申請人而言，本招股章程及申請表格載有香港公開發售的條款及條件。

香港發售股份僅按本招股章程及申請表格所載資料及所作陳述、並依據當中所載條款及在其所載條件規限下提呈發售。概無任何人士獲授權可提供有關全球發售的任何資料或作出本招股章程並無載列的任何陳述，而本招股章程並無載列的任何資料或陳述亦不得被視為已獲本公司、聯席全球協調人、聯席賬簿管理人、聯席牽頭經辦人、獨家保薦人及任何包銷商、我們或彼等各自的任何董事、代理、僱員或顧問或參與全球發售的任何其他方授權而加以依賴。

上市獲獨家保薦人保薦，而全球發售則由聯席全球協調人經辦。香港公開發售由香港包銷商根據香港包銷協議的條款及條件悉數包銷，並視乎我們與聯席全球協調人(代表香港包銷商)協定發售價而定。國際發售預期將由國際包銷商根據國際包銷協議的條款及條件悉數包銷，而國際包銷協議預期將於定價日或該日前後訂立。

倘我們與聯席全球協調人(代表香港包銷商)因任何理由而未能協定發售價，則全球發售將不會進行並告失效。有關包銷商及包銷安排的完整資料，請參閱「包銷」獲取更多詳情。

於任何情況下，送交本招股章程或進行與股份相關的任何發售、銷售或交付概不表示我們的事務自本招股章程日期起並無任何變動或(有合理可能涉及改變的)發展，或暗示本招股章程所載資料於截至本招股章程日期後任何日期仍屬正確。

申請香港發售股份的程序

申請香港發售股份的程序載於「如何申請香港發售股份」及申請表格。

全球發售的架構

有關全球發售架構(包括其條件)的詳情載於「全球發售的架構」。

超額配股權及穩定價格行動

有關超額配股權及穩定價格行動的安排詳情載於「全球發售的架構」。

發售及出售股份的限制

凡購買香港公開發售項下香港發售股份的人士均須(或因其購買發售股份而被認定須要)確認其知悉本招股章程及相關申請表格所述發售股份的發售限制。

概無採取任何行動以獲准於香港以外任何司法權區公開發售發售股份或全面派發本招股章程及／或申請表格。因此，於任何未獲授權作出要約或邀請的司法權區，或在向任何人士提出要約或邀請即屬違法的任何情況下，本招股章程及／或申請表格不得用作亦不構成有關要約或邀請。於其他司法權區派發本招股章程及提呈發售發售股份須受限制，亦可能無法進行，除非根據該等司法權區適用的證券法獲准進行且已向有關證券規管機關登記或獲其授權或豁免進行上述行動。

申請股份於聯交所上市

我們已向上市委員會申請就已發行及根據全球發售將予發行的股份(包括因超額配股權獲行使而可能發行的股份)及因根據購股權計劃可能授出的購股權獲行使而可能發行的股份進行上市及買賣。

我們的股權或債務證券概無於任何其他證券交易所上市或買賣，現時亦無尋求或擬尋求於不久將來上市或獲准上市。

開始買賣股份

預期股份將於2020年1月15日(星期三)開始在聯交所買賣。股份將以每手買賣單位1,000股股份進行買賣。股份的股份代號將為9922。

股份將合資格獲納入中央結算系統

倘聯交所批准股份上市及買賣，且符合香港結算的股份收納規定，股份將獲香港結算接納為合資格證券，可自上市日期或香港結算釐定的任何其他日期起在中央結算系統記存、結算及交收。聯交所參與者之間的交易須於任何交易日後第二個營業日在中央結算系統內交收。

所有在中央結算系統內進行的活動均須遵守不時有效的《中央結算系統一般規則》及《中央結算系統運作程序規則》。

投資者應諮詢其股票經紀或其他專業顧問的意見，以了解交收安排的詳情，原因為該等安排或會影響彼等的權利及權益。我們已作出一切必要安排，以使股份獲納入中央結算系統。

建議諮詢專業稅務意見

閣下若對認購、購買、持有或出售或買賣股份所涉及的稅務影響，或對行使股份附帶的任何權利有任何疑問，應諮詢　閣下的專業顧問。謹此強調，本公司、聯席全球協調人、聯席賬簿管理人、聯席牽頭經辦人、獨家保薦人、包銷商、我們或彼等各自的任何董事、高級職員或代表或參與全球發售的任何其他人士概不對因　閣下認購、購買、持有或出售或買賣股份或　閣下行使股份附帶的任何權利所產生的任何稅務影響或債務承擔責任。

股東名冊及印花稅

本公司的股東名冊總冊將存置於我們在開曼群島的股份過戶登記總處Walkers Corporate Limited，而本公司香港股東名冊將存置於在香港的香港股份過戶登記處香港中央證券登記有限公司。除非董事另行同意，否則所有股份過戶文件及其他所有權文件必須提交香港股份過戶登記處辦理登記手續，而不得於開曼群島提交。

買賣我們於香港股東名冊登記的股份將須繳納香港印花稅。印花稅按買賣各方轉讓股份的對價或價值(以較高者為準)以從價稅率0.1%徵收。換言之，就股份的一般買賣交易，目前須繳納合共0.2%的印花稅。此外，每份轉讓文據(如有需要)須繳納固定印花稅5港元。

中國證監會批准及其他相關中國機關批准

根據中國現行法律及法規，上市毋須中國證監會或任何其他中國政府機關的批准。

匯率兑換

除非另有指明，否則本招股章程內以人民幣計值的金額已按以下匯率(僅作説明用途)換算為港元：人民幣1.00元兑1.1137港元。

除非另有指明，否則本招股章程內以美元計值的金額已按以下匯率(僅作説明用途)換算為港元：1.00美元兑7.7982港元。

以上概不表示人民幣或美元金額於有關日期或任何其他日期曾經或原本可以或可以按該等匯率或任何其他匯率兑換為港元。

約整

本招股章程所載若干數額及百分比數字已按四捨五入方式作出調整。因此，若干表格所示的總數可能並非表內之前出現的數字的算術總和。

語言

本招股章程的英文版與其中文譯本如有任何歧義，概以英文版為準，惟倘本招股章程提述於中國成立的實體或企業的中文名稱與其英文譯名有任何歧義，則概以中文名稱為準。該等中國實體或企業的中文名稱的英文譯名乃僅供識別。

其他

除非另有規定，否則於全球發售完成後本公司任何股權的所有提述均假定為超額配股權並無獲行使。

董事

姓名	住址	國籍
執行董事		
管毅宏先生	中國廣州市天河區潭村路6號201	中國
李灼光先生	中國廣州市番禺區南村鎮雅居樂花園雅悅庭8座502	中國
崔弄宇女士	中國廣州市寶崗大道旭逸街9號0605	中國
非執行董事		
鄒定航先生	中國廣州市天河區華景北路193號1603	中國
獨立非執行董事		
鄧濤先生	中國廣州市藝苑路鳴泉街1號1202室	中國
鐘偉斌先生	中國廣州市天河區臨江大道59號天鑾廣場 A4–0502室	中國
徐乘先生	香港大嶼山東涌海濱路12號藍天海岸第四期水藍天岸6座18樓D室	聖基茨和尼維斯

有關董事及其他高級管理層成員的進一步資料載於「董事及高級管理層」。

參與全球發售的各方

獨家保薦人	**招銀國際融資有限公司** 香港 中環 花園道3號 冠君大廈 45樓
聯席全球協調人、聯席賬簿管理人及聯席牽頭經辦人	**招銀國際融資有限公司** 香港 中環 花園道3號 冠君大廈 45樓 **中國國際金融香港證券有限公司** 香港 中環 港景街1號 國際金融中心一期29樓
本公司的法律顧問	*有關香港法律：* **繆氏律師事務所** **(與漢坤律師事務所聯營)** 香港 皇后大道中15號 置地廣場 公爵大廈39樓 3901–05室 *有關中國法律：* **中倫律師事務所** 中國廣州市 天河區 珠江新城 華夏路10號 富力中心23層 *有關開曼群島法律：* **Walkers (Hong Kong)** 香港 中環 遮打道18號 歷山大廈15樓

獨家保薦人及包銷商的法律顧問	*有關香港法律：* **孖士打律師行** 香港 中環 遮打道10號 太子大廈 16至19樓 *有關中國法律：* **君合律師事務所** 中國廣州市 天河區 珠江新城 珠江東路13號 高德置地廣場 E座13樓 1301室
核數師及申報會計師	**畢馬威會計師事務所** 香港 中環 遮打道10號 太子大廈 8樓
行業顧問	**弗若斯特沙利文(北京)諮詢有限公司上海分公司** 中國上海市 雲錦路500號 B幢1018
合規顧問	**中州國際融資有限公司** 香港 中環 康樂廣場8號 交易廣場二座 3108室
收款銀行	**招商永隆銀行有限公司** 香港 德輔道中45號 招商永隆銀行大廈19樓

註冊辦事處	Cayman Corporate Centre 27 Hospital Road, George Town Grand Cayman KY1-9008 Cayman Islands
總部	中國廣州市 天河區 黃埔大道西668號 賽馬場美食街8–9段2樓
香港主要營業地點	香港 筲箕灣道361號 利嘉中心27樓
公司網站	**www.jiumaojiu.com** *(註：網站所載資料並不構成本招股章程的一部分)*
聯席公司秘書	李灼光先生 中國 廣州 番禺區南村鎮 雅居樂花園雅悅庭大廈8樓502 崔慕勤先生 (HKICPA) 香港 九龍 太子道230號 長榮大廈2樓C室
授權代表	李灼光先生 中國 廣州 番禺區南村鎮 雅居樂花園雅悅庭大廈8樓502 崔慕勤先生 香港 九龍 太子道230號 長榮大廈2樓C室
審核委員會	鄧濤先生*(主席)* 鍾偉斌先生 鄒定航先生
薪酬委員會	鍾偉斌先生*(主席)* 鄧濤先生 李灼光先生

提名委員會	管毅宏先生*(主席)* 鍾偉斌先生 鄧濤先生
風險管理委員會	鄧濤先生*(主席)* 鍾偉斌先生 徐乘先生
開曼群島主要股份過戶登記處	**Walkers Corporate Limited** Cayman Corporate Centre 27 Hospital Road, George Town Grand Cayman KY1-9008 Cayman Islands
香港股份過戶登記處	**香港中央證券登記有限公司** 香港 灣仔 皇后大道東183號 合和中心17樓 1712至1716號舖
主要往來銀行	**興業銀行股份有限公司** **廣州東風分行** 中國廣州市 越秀區東風中路300號 金安大廈首層

除非另有指明，否則本節所呈列資料來自多份官方政府刊物及其他刊物以及我們委託弗若斯特沙利文編製的市場研究報告。我們相信該等資料的來源為有關資料的恰當來源，並在摘錄及轉載該等資料時已合理審慎行事。我們並無理由相信該等資料在任何重大方面失實或有誤導成份，或當中遺漏任何事實致使有關資料在任何重大方面失實或有誤導成份。本公司、聯席全球協調人、聯席賬簿管理人、聯席牽頭經辦人、獨家保薦人、包銷商、我們或彼等各自的任何董事、高級職員或代表或任何參與全球發售的其他人士(不包括弗若斯特沙利文)並無對該等資料進行獨立核實，亦不會對其準確性發表任何聲明。該等資料及統計數字未必與其他資料及統計數字一致。

中國餐飲服務市場

近年來，中國餐飲服務市場經歷快速增長，總收入由2014年人民幣28,925億元增至2018年人民幣42,716億元，複合年增長率為10.2%。未來，預計2018年至2024年中國餐飲服務市場收入將按9.0%的複合年增長率增長，並於2024年達人民幣71,582億元，主要是以下各因素所推動：(i)經濟增長及可支配收入增加；(ii)人均年度食物支出增長；及(iii)城市化進程加快帶動了購物商場的建立，令非一線城市消費者更容易光顧各類餐廳。

中國餐飲服務市場按經營模式可劃分為連鎖及非連鎖餐廳兩類。中國餐飲服務市場歷來分散，並由獨立營運餐廳佔據主導。由於中餐廳業務在發展及管理可擴張性及標準化方面的困難，連鎖餐廳佔2018年中國餐飲服務市場約19.5%。然而，隨著消費者越來越重視品牌聲譽、食品安全、服務及食物質量，預期連鎖餐廳的增長將超越非連鎖餐廳，2018年至2024年的複合年增長率為9.6%，主要得益於連鎖餐廳品牌一般擁有更雄厚的資金平台、更高的品牌知名度及聲譽、更佳的食品安全控制。下圖載列所示期間中國按經營模式劃分的餐飲服務市場收入。

2014年至2024年(預計)按經營模式劃分的餐飲服務市場收入(中國)

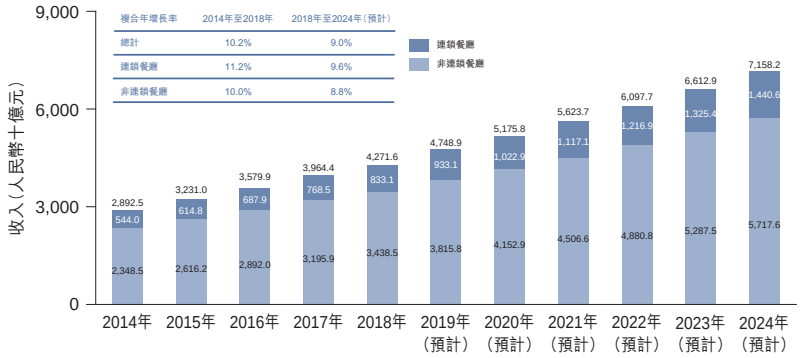

資料來源： 國家統計局、弗若斯特沙利文

中國的中餐市場

中餐一直在中國餐飲服務市場佔主導地位。中餐市場收入由2014年的人民幣23,815億元增至2018年的人民幣34,162億元，複合年增長率為9.4%並於2018年佔中國餐飲服務市場的約80.0%。預期未來數年中國中餐市場收入將維持增長趨勢，2018年至2024年複合年增長率為8.3%，於2024年達人民幣55,018億元，如下表所示。

2014年至2024年(預計)中餐市場的收入(中國)

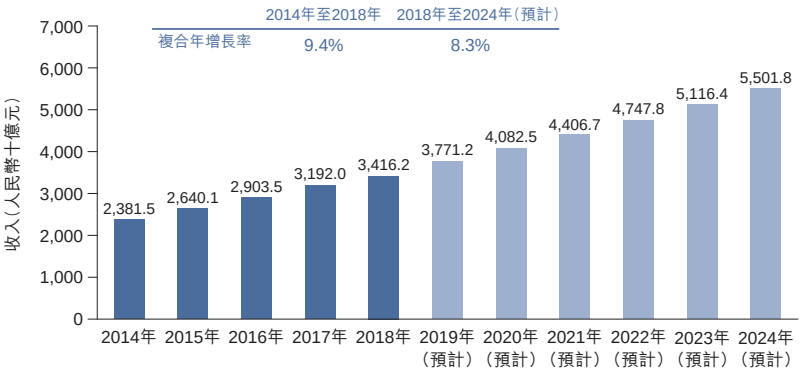

資料來源： 弗若斯特沙利文

主要增長動力

根據弗若斯特沙利文，未來數年中國中餐市場收入將維持增長趨勢，預期2018年至2024年複合年增長率為8.3%，被認為乃受以下因素推動：

城市化率不斷提高。隨著中國城市化進程的加快，近年來城鎮居民在餐廳的支出呈現強勁的增長勢頭，且購物中心數量也有所增加。中國購物中心數量由2014年約3,900個增至2018年

約5,800個，預期2018年至2024年將按8.8%的複合年增長率增長。由於購物商場數量日漸增多，非一線城市消費者更容易光顧各類餐廳。購物商場通過其標準化及高質量的基礎設施為餐廳提供極大便利，包括系統地處理餐廳開設及運營程序，如消防、電力及其他公共設施。此外，購物商場通常擁有全國網絡，餐廳品牌可利用該網絡進行自身擴張。消費支出的不斷增加及購物商場數量的穩定增長可能會進一步推動中餐市場的發展。

餐飲在購物商場中日漸重要。購物商場是傳統市集的現代版，一般總面積超過30,000平方米。近年來，餐飲在購物商場中的地位日漸重要，佔傳統購物商場(為專注於零售的單一樓宇)總面積高達20%，而在商業區購物商場則約佔三分之一。大多數新建立的商場為了獲取更大的客流而更加專注於餐飲服務。與傳統街市餐館相比，購物商場的餐廳通常為消費者提供更好的環境及服務。近年來，廣州、深圳、上海、北京、天津、杭州及武漢購物中心(截至最後可行日期，我們逾50%現有餐廳的所在地及逾60%預計將於2021年12月31日開始營運的新餐廳的計劃所在地)的月均租金由於購物中心之間的競爭加劇，加上眾多新開業的購物中心位於郊區，租金低於市區，因此出現小幅下滑。根據弗若斯特沙利文，由於中國宏觀經濟及零售市場錄得增長，預計上述城市購物中心的月租金將維持相對穩定。

外出就餐的生活方式盛行。中國經濟的快速發展在很大程度上改變了人們的生活方式，外出而非在家就餐趨勢上升。根據國家統計局的數據，中國城市家庭每年人均可支配收入由2014年的人民幣29,400元增至2018年的人民幣39,300元。2018年，中國居民食物支出佔收入的19.9%，與發達國家相比較高。消費升級帶來了多元化的需求，包括更高的食品質量、更好的就餐氛圍、更佳的服務、社交需求及休閒需求，推動整個餐飲業的轉型，而中高端餐廳將繼續受益於這一趨勢。此外，越來越多的年輕消費者特別是白領選擇在用餐時間較短的餐廳就餐。

線上社交媒體的發展。當前，中國年輕人的生活已與線上社交媒體密不可分。互聯網的發展為餐廳運營商與消費者之間建立新紐帶，消費者可利用線上社交媒體更加便捷地下達食物訂單或分享評論。樂意在提供獨特服務的特色餐廳用餐的年輕消費者可在線上隨意分享消費體驗，從而幫助餐廳吸引越來越多的潛在顧客。此外，線上社交媒體的快速發展也為熱門餐廳帶來粉絲經濟。該等餐廳在線上社交媒體上積累了廣泛的粉絲，因而可在線上社交媒體上輕鬆開展營銷。

新技術應用更加廣泛。電子支付等多項與餐飲行業有關的新技術日漸普遍。電子支付及在線下單使顧客及餐廳的操作更加便利有效。因此，未來，更為廣泛的技術應用可能會推動市場的發展。

中國西北菜市場

中國西北菜包括中國西北五省(即陝西、甘肅、青海、寧夏及新疆)的傳統美食。根據弗若斯特沙利文，中國全服務西北菜市場的收入由2014年的人民幣1,139億元增至2018年的人民幣1,682億元，複合年增長率為10.2%，預期於2024年將達人民幣2,854億元，複合年增長率為9.2%。下圖載列所示期間中國全服務西北菜市場的收入趨勢。

2014年至2024年(預計)中國全服務西北菜市場的收入(中國)

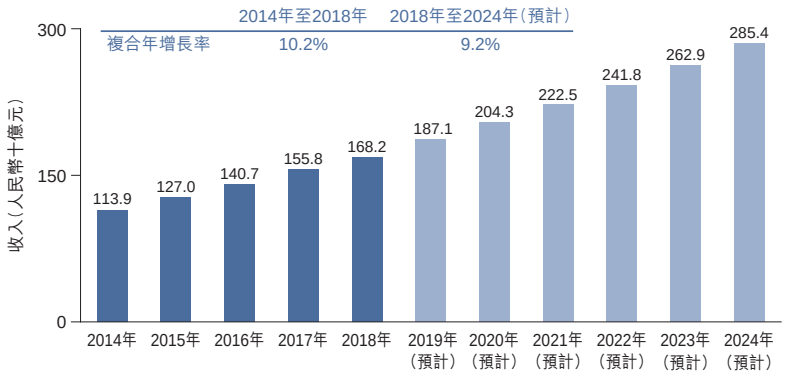

資料來源：弗若斯特沙利文

附註：

全服務餐廳指提供全套餐桌服務的餐廳。

中國酸菜魚餐飲市場

中國的傳統招牌菜酸菜魚在中國日愈暢銷。酸菜魚以酸辣味魚片湯為底，加入四川辣椒及酸菜。

近年來，專注於中國酸菜魚的餐廳在中國興起並很快變得廣受歡迎。按中國酸菜魚餐廳總收入計，中國酸菜魚市場由2014年的人民幣40億元大幅增長至2018年的人民幣123億元，複合年增長率為32.3%。

預期中國酸菜魚將持續受到消費者青睞，主要由於：(i)作為傳統川菜的一部分，中國酸菜魚擁有四川風味的高人氣；(ii)酸菜魚作為中國消費者的傳統偏好菜餚，預期中國消費者接受度

高且對酸菜魚的偏好不會輕易改變；及(iii)魚類在中國通常被視為健康的動物蛋白，因此使用魚的菜餚成為外出就餐愈發受歡迎的選擇。此外，率先專注於中國酸菜魚的品牌，例如太二，透過連鎖餐廳快速擴張，進一步傳播傳統中國酸菜魚文化，提高了中國酸菜魚的受歡迎度。2018年至2024年中國酸菜魚餐飲市場收入預計將以33.7%的複合年增長率增長，到2024年將達到人民幣705億元。

下圖載列所示期間中國酸菜魚餐飲市場的收入。

2014年至2024年(預計)中國酸菜魚餐飲市場的收入(中國)

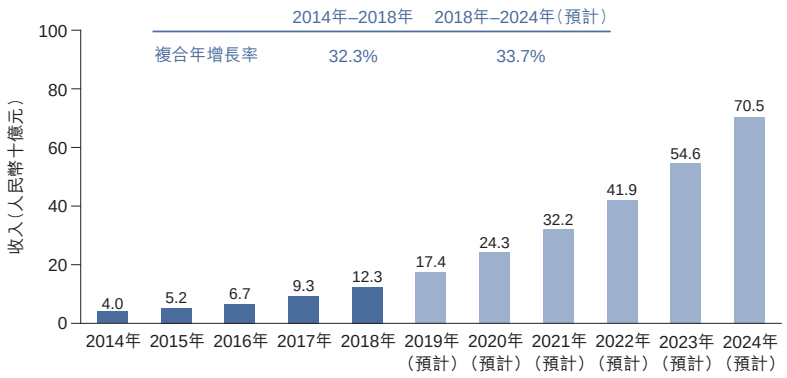

資料來源： 弗若斯特沙利文

中國中餐市場、中國西北菜及中國酸菜魚餐飲市場的競爭格局

2018年中國中餐市場總收入為人民幣34,162億元，約佔中國餐飲服務市場的80.0%，預期於2024年達人民幣55,018億元。2018年中國中餐市場相對分散，有超過4百萬家餐廳，排名前三的參與者合共佔市場份額的0.8%。2018年，本集團錄得收入人民幣19億元，於中國所有中餐廳中的市場份額為0.1%。

2018年，中國西北菜市場的總收入為人民幣1,682億元，約佔中國餐飲服務市場的3.9%。中國西北菜市場約有30,000家西北菜餐廳，其中約90%以上屬非連鎖餐廳。中國的西北菜市場非常分散。於2018年，本集團領先品牌九毛九實現收入人民幣13億元，按收入計在所有中國西北菜餐廳中排名第二，市場份額為0.8%。下表載列截至2018年12月31日止年度三大西北菜公司的市場份額。

按收入劃分的2018年三大中國西北菜餐廳排名(中國)

排名	公司	公司說明	總收入	市場份額
			(人民幣十億元)	(%)
1	公司A	於1988年成立的非上市公司，總部位於中國北京，主要專注於中國西北菜	5.3	3.2
2	**九毛九**	詳情見「業務」	**1.3**	**0.8**
3	公司B	於1998年成立的非上市公司，總部位於中國江蘇省蘇州市，主要專注於西北菜	0.7	0.4
	三大公司小計	**—**	**7.3**	**4.3**
	其他	**—**	**160.9**	**95.7**
	總計	**—**	**168.2**	**100.0**

資料來源： 弗若斯特沙利文

根據弗若斯特沙利文，2018年中國酸菜魚餐飲市場總收入達人民幣123億元，佔中國餐飲服務市場的0.3%。中國的酸菜魚餐廳市場相對分散，擁有超過1,000家餐廳營運者。2018年，太二實現收入人民幣540.2百萬元，在中國所有酸菜魚餐廳中排名第一，市場份額為4.4%。此外，在2019中國餐飲營銷力峰會上，太二在「2019中國酸菜魚十大品牌榜」中排名第一。所有太二餐廳均為自營餐廳，而三大市場參與者中的另兩大參與者還採用加盟模式經營餐廳。與主要採用加盟模式的其他市場參與者相比，太二對餐廳的營運有更強的管理和控制，使太二能夠確保其所有餐廳的食品質量、口味及服務的一致性。下表載列截至2018年12月31日止年度三大酸菜魚品牌的總收入、相關餐廳數量及市場份額。

按餐廳數量及收入劃分的2018年三大酸菜魚餐廳排名(中國)

排名	公司	公司說明	餐廳數量	總收入 (人民幣百萬元)	市場份額 (%)
1	**太二**	詳情見「業務」	**65**	**540.2**	**4.4**
2	公司C	於2015年成立的非上市公司，總部位於中國江蘇省蘇州市，主要專注於酸菜魚	～100	473.8	3.9
3	公司D	於2010年成立的非上市公司，總部位於中國重慶，主要專注於酸菜魚	～80	363.4	3.0
	三大公司小計	**—**		**1,377.4**	**11.2**
	其他	**—**		**10,922.6**	**88.8**
	總計	**—**		**12,300.0**	**100.0**

資料來源： 弗若斯特沙利文

於上述三大酸菜魚餐廳品牌當中，僅太二使用自營模式，而另外兩家使用自營及加盟模式。公司C及公司D的總收入亦反映彼等來自自營及加盟餐廳的收入。

本集團透過其領先品牌九毛九及太二的卓越質量控制和標準化框架已能實現行業領先的經營業績。我們在烹飪過程中使用優質原料、從具備良好聲譽的供應商甄選重要原料並使用中央廚房系統以確保食品安全及質量，以及我們每間餐廳所供應菜餚的色、香、味及出品效果保持一致性。此外，通過我們超過二十年的經營歷史，本集團已聚集大量經驗豐富的僱員作為進軍新市場的先鋒。同樣重要的是，本集團更青睞城市頂級商區中交通便捷、人流量大及曝光度高的購物商場。

中國中餐市場：關鍵成功因素、進入門檻及挑戰

行業整合及市場集中度。擁有完善供應鏈體系、更高標準化水平及更強資本支持的領先企業展現出更大的競爭優勢並佔有更多的市場份額。2018年，前100大企業合共錄得收入人民幣2,410億元，較2017年增長12.2%。這超過了行業的整體增長率，表明領先連鎖餐廳企業具有強大的競爭力、帶來了較高的進入門檻及市場集中度。

連鎖餐廳擴張。連鎖餐廳網絡的擴張將增加品牌曝光度、擴大業務規模及面對更大規模的顧客群。同時，中央廚房在擴張過程中有助於食品供應和營運管理標準化，且會大量生產半成品菜餚以確保最終產品質量及翻座率，從而符合消費者期望並提高運營效率。

品牌認知度、口碑及社交媒體的影響。社交媒體、線上評論及點評平台對顧客就餐選擇的影響日漸重要，並對餐廳品牌及消費者互動體驗產生重大影響。因此，不斷增長的中餐市場參與者正致力於在社交媒體上建立具有忠誠度的粉絲群體，以增加消費頻率及顧客粘性。社交媒體亦可幫助餐廳更好地了解顧客，並探索更多發展渠道，例如銷售周邊產品。

食品安全、質量及營養。近年來，消費者的食品安全意識有所提高。預計消費者將越來越重視高品質的食材以及營養及健康的餐飲選擇。餐廳預計會提供更多新的健康菜式，以滿足消費者的需求。

勞動力成本上升及高員工流動率。人力資源在餐飲業中非常重要。隨著中國經濟的快速增長，勞動力成本亦不斷增加。因此，勞動力成本上升以及難以留住服務人員和中高級管理人員可能是餐飲業面臨的挑戰。

主要食材的市場價格趨勢

我們餐廳使用的主要食材包括水產品、牛肉、豬肉、禽類及蔬菜。相關食材的價格波動受中國供需、季節性、天氣條件及自然災害等因素的影響。整體而言，以2013年為基礎的食品消費者價格指數(「**CPI**」，2013年CPI＝100)由2014年的103.1不斷增長至2018年的110.8，惟與2016年相比，2017年略微下降1.6。該指數有所下降主要是由於肉類消費結構不斷變動及供過於求而引起的豬肉價格銳減所致。下表載列按整體情況及主要原材料劃分的2014年至2018年中國CPI同比變化。

2014年至2018年食品原料的食品價格指數(中國)

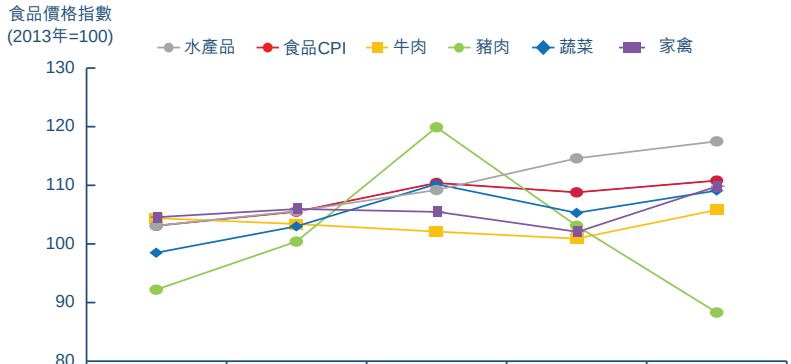

	2014年	2015年	2016年	2017年	2018年
食品CPI	103.1	105.5	110.4	108.8	110.8
水產品	**103.1**	**105.6**	**109.2**	**114.6**	**117.5**
牛肉	104.4	103.4	102.1	100.9	105.8
豬肉	92.2	100.4	119.9	103.1	88.3
蔬菜	98.5	103.0	110.2	105.3	109.1
家禽	104.4	105.8	105.3	101.9	109.7

附註： *牛肉、豬肉、蔬菜、水產品及家禽的價格指數指農業生產的價格指數。*

資料來源： 農業部、弗若斯特沙利文

餐飲業勞動力成本不斷上升

2014年至2018年，隨著中國宏觀經濟的快速增長，中國餐飲服務業員工的年收入穩步增長。由於宏觀經濟不斷發展、不斷增長的可支配收入、CPI以及通貨膨脹的影響，預計未來五年勞動力成本將保持增長趨勢。下圖載列所示期間中國餐飲業的勞動力成本趨勢。

2014年至2018年餐飲服務業勞動力成本(中國)

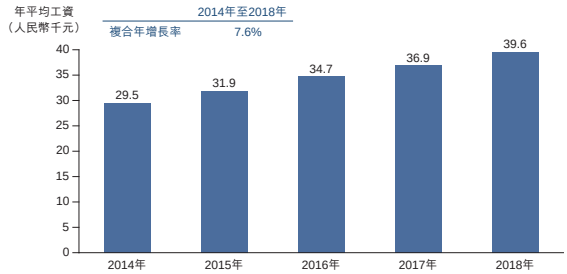

資料來源：國家統計局、弗若斯特沙利文

資料來源

就全球發售而言，我們已聘請獨立第三方弗若斯特沙利文對中國的餐飲及中餐市場進行研究。弗若斯特沙利文為一間於1961年在紐約成立的獨立全球諮詢公司，從事提供行業研究、市場戰略、增長諮詢及企業培訓。我們同意就編製弗若斯特沙利文報告向弗若斯特沙利文支付費用人民幣550,000元。除非另有說明，本文件所列及弗若斯特沙利文提供的數據及統計數據均摘錄自弗若斯特沙利文報告，並經弗若斯特沙利文同意刊發。董事確認，經作出合理查詢後就其所深知，自弗若斯特沙利文報告出具日期以來，行業並無出現可能使本節所載資料受限制、相矛盾或影響本節所載資料的不利變化。

我們在本招股章程載列若干弗若斯特沙利文報告的資料，因為我們認為該等資料有助未來的投資者了解中國的餐飲服務市場。弗若斯特沙利文所用方法包括(i)詳細的初步研究，包括與業界主要參與者及行業專家討論行業現狀；及(ii)二次研究，包括審閱公司報告、獨立研究報告及自弗若斯特沙利文研究數據庫獲得的數據。

弗若斯特沙利文認為行業概覽的資料來源屬可靠，原因是(i)採納來自不同中國政府機關的官方數據及公告乃一般市場慣例；且(ii)自面談取得的資料僅供參考，而報告中的調查結果並非直接依據面談所得結果。弗若斯特沙利文在為弗若斯特沙利文報告涵蓋地區的政府及私人顧客提供市場研究方面往績卓著。

於編撰及編製弗若斯特沙利文報告時，弗若斯特沙利文採用了以下假設：(i)中國經濟未來十年可能保持穩定增長；(ii)中國的社會、經濟及政治環境可能在預測期內保持穩定；以及(iii)購物商場數量增加、社交媒體的發展以及外出用餐生活方式的消費者數量不斷增加等市場推動因素，可能會推動餐飲服務市場的發展。

有關外商投資食品服務行業的法規

根據《外商投資產業指導目錄》(由中國國家發展和改革委員會(「**國家發改委**」)及中國商務部(「**商務部**」)於2017年6月28日聯合發佈)、於2018年6月28日發佈的《外商投資准入特別管理措施(負面清單)(2018年版)》及於2019年6月30日發佈的《外商投資准入特別管理措施(負面清單)(2019年版)》(「**負面清單**」)，消費者餐飲服務及一般食品生產和銷售應屬於允許外商投資的行業。

於2019年3月15日，《中華人民共和國外商投資法》(「**外商投資法**」)於中國全國人民代表大會上通過，自2020年1月1日起施行。根據外商投資法，國家實行准入前國民待遇管理制度和外商投資負面清單管理制度，並對負面清單以外的外商投資給予國民待遇。

有關食品安全及消費者食品服務許可規定的法律及法規

2009年6月1日前，在中國提供消費者食品服務須遵守《中華人民共和國食品衛生法》(「**食品衛生法**」)。該法由全國人民代表大會常務委員會(「**全國人大常委會**」)於1995年10月30日頒佈並於同日起施行。根據食品衛生法，從事提供消費者食品及飲料服務的單位或個人須先取得主管衛生行政部門發放的食品衛生許可證，未取得衛生許可證的，不得提供消費者食品服務。

根據於2009年6月1日生效並於2015年4月24日及2018年12月29日作出修訂的《中華人民共和國食品安全法》(「**食品安全法**」)，國家對食品生產及買賣實施許可制度。從事食品生產、食品銷售及餐飲服務的人士須依法取得許可。

《中華人民共和國食品安全法實施條例》(「**實施條例**」)進一步說明食品生產者及餐飲服務經營者為確保食品安全而須採取及遵守的詳細辦法，其於2009年7月20日頒佈並於同日生效，並於2016年2月6日及2019年3月26日分別進行了修訂(「**經修訂的實施條例**」)。經修訂的實施條例於2019年12月1日生效，推出隨機監督檢查等補充監管措施，完善食品安全違法行為舉報獎勵制度，建立嚴重違法生產經營者黑名單制度及失信聯合懲戒機制。經修訂的實施條例明確食品

生產經營者在食品安全方面的主要責任，詳細規定企業主要負責人的責任，規範食品貯存及運輸要求，禁止對食品進行虛假宣傳，並優化特殊食品管理制度。實施條例亦對違反食品安全相關法律法規的嚴格法律責任作出明確規定。

根據《食品安全法》及《實施條例》，為保證食品安全及保障公眾健康及生命安全，國家建立食品安全風險的監督、監控及評估制度，強制採用食品安全標準、食品生產、食品檢驗、食品進出口以及食品安全事故處置的運營標準。食品流通服務及餐飲服務提供者須遵守上述法律及規則。

根據《食品安全法》，國務院設立食品安全委員會，其職責由國務院規定。國務院食品藥品監督管理部門依照本法和國務院規定的職責，對食品生產及經營活動實施監督管理。國務院衛生行政部門依照本法和國務院規定的職責，組織開展食品安全風險監測和風險評估，會同國務院食品藥品監督管理部門制定並公佈食品安全國家標準。國務院其他有關部門依照本法和國務院規定的職責，承擔有關食品安全工作。

《食品安全法》規定，作為違法的懲罰，法律責任存在警告、責令改正、沒收違法所得、沒收用於違法生產經營的工具、設備、原料及其他物品、就違反法律及法規的食品進行罰款、召回及銷毀、責令停產及／或停業、吊銷生產及／或經營許可證，甚至進行刑事處罰多種形式。未取得《食品經營許可證》的餐廳面臨沒收所得及其他餐廳資產處罰，或承擔人民幣50,000元至餐廳所售食物價值20倍的罰款。

於2010年3月4日，衛生部頒佈《餐飲服務許可管理辦法》(「**餐飲服務許可辦法**」)及《餐飲服務食品安全監督管理辦法》(「**食品安全監督辦法**」)。根據餐飲服務許可辦法，地方各級食品藥品監督管理部門負責餐飲服務許可管理工作。餐飲服務提供者應當取得餐飲服務許可證，並依法承擔餐飲服務的食品安全責任。同一餐飲服務提供者在不同地點或者場所從事餐飲服務活動的，應當分別辦理餐飲服務許可證。餐飲服務經營地點或者場所改變的，應當重新申請辦理餐飲服務許可證。

於2015年8月31日，國家食品藥品監督管理總局頒佈《食品經營許可管理辦法》，該法於2017年11月17日作出修訂。根據《食品經營許可管理辦法》，在中華人民共和國境內，從事食品銷售和餐飲服務活動，應當依法取得食品經營許可。食品經營許可實行一地一證原則，即食品經

營者在一個經營場所從事食品經營活動，應當取得一個《食品經營許可證》。食品藥品監督管理部門按照食品經營主體業態和經營項目的風險程度對食品經營實施分類許可。

《食品經營許可證》發證日期為許可決定作出的日期，有效期為5年。食品經營者應當在經營場所的顯著位置懸掛或者擺放《食品經營許可證》正本。《食品經營許可證》載明的許可事項發生變化的，食品經營者應當在變化後10個工作日內向原發證的食品藥品監督管理部門申請變更經營許可。倘食品經營者需延長其依法取得的《食品經營許可證》的有效期，彼等應於到期前30個工作日向原頒發許可證的食品藥品監督管理部門提交申請。未取得《食品經營許可證》從事食品經營活動的，由縣級以上地方食品藥品監督管理部門依照《食品安全法》第122條的規定給予處罰。違反本辦法第26條第二款規定，食品經營者未按規定在經營場所的顯著位置懸掛或者擺放《食品經營許可證》的，由縣級以上地方食品藥品監督管理部門責令改正；拒不改正的，給予警告。違反本辦法第27條第一款規定，《食品經營許可證》載明的許可事項發生變化，食品經營者未按規定申請變更經營許可的，由原發證的食品藥品監督管理部門責令改正，給予警告；拒不改正的，處人民幣2,000元以上人民幣1萬元以下罰款。

根據於2018年1月1日施行的《網絡餐飲服務食品安全監督管理辦法》，入網餐飲服務提供者應當具有實體經營餐廳並依法取得《食品經營許可證》，並按照《食品經營許可證》載明的主體業態、經營項目從事經營活動，不得超範圍經營。自建網站餐飲服務提供者應當在通信主管部門備案後30個工作日內，向所在地縣級食品藥品監督管理部門備案。

有關公共場所衛生的法規

於1987年4月1日生效及於2016年2月6日及2019年4月23日作出修訂的《公共場所衛生管理條例》及於2011年5月1日生效及於2016年1月19日及2017年12月26日作出修訂的《公共場所衛生管理條例實施細則》分別由國務院及衛生部(後稱中華人民共和國國家衛生健康委員會)頒佈。上述法規乃為公共場所創造有利及衛生條件，預防疾病傳播及保障公眾健康而採用。視乎地方衛生和計劃生育行政部門的規定，餐廳在申請辦理經營業務的營業執照之後須向當地衛生部門申領公共場所衛生許可證。

根據國務院於2016年2月3日頒佈的《國務院關於整合調整餐飲服務場所的公共場所衛生許可證和食品經營許可證的決定》規定，取消地方衛生部門對飯館、咖啡館、酒吧、茶座4類公共場所核發的衛生許可證，有關食品安全許可內容整合進食品藥品監管部門核發的《食品經營許可證》。

有關酒類流通的法規

根據商務部發佈的於2006年1月1日施行的《酒類流通管理辦法》，酒類流通實行經營者備案登記制度和溯源制度。從事酒類批發、零售的單位或個人(以下統稱「**酒類經營者**」)應當在取得營業執照後60日內，按屬地管理原則，向登記註冊地工商行政管理部門的同級商務主管部門辦理備案登記。酒類經營者採購酒類商品時，應向首次供貨方索取其營業執照、衛生許可證、生產許可證(限生產商)、登記表、酒類商品經銷授權書(限生產商)等複印件。酒類經營者應建立酒類經營購銷台賬，保留3年。違反上述規定的，商務主管部門可處人民幣5,000元以下罰款。然而，該辦法已於2016年11月13日被商務部廢除。

商務部於2017年2月13日頒佈的《商務部關於「十三五」時期促進酒類流通健康發展的指導意見》規定，消除酒類地區封鎖，清理和廢除阻礙酒類自由流通的有關規定和作法，推動形成大市場、大流通的酒類流通發展格局。

有關消防的法規

根據全國人民代表大會(「**全國人大**」)於1998年4月29日頒佈並於2008年10月28日修訂的《中華人民共和國消防法》及公安部於2009年4月30日頒佈並於2012年7月17日修訂的《建設工程消防監督管理規定》，就需要根據國家消防技術標準進行消防設計的建築工程而言，建設單位須提交消防設計文件進行審批或備案，該等建設項目完工後，建設單位應申請消防驗收或者進行消防設計和竣工驗收的消防備案(視具體情況而定)。此外，公共聚集場所應在營業開始前通過由當地有關消防部門進行的消防安全檢查。《中華人民共和國消防法》於2019年4月23日修訂，對於國務院住房和城鄉建設主管部門要求申請消防驗收檢查的建設項目，建設單位應根據修訂

後的法律向國務院住房和城鄉建設主管部門申請消防驗收檢查。對於除上述建設項目以外的其他建設項目，建設單位應在驗收檢查後，將結果報告住房和城鄉建設主管部門備案，並由其進行抽查。對於公共聚集場所，建設單位或者使用該場所的單位應向場所所在地縣級或以上地方人民政府的消防救援機構申請消防安全檢查。

根據中共中央辦公廳和國務院辦公廳於2019年5月30日聯合頒佈的《關於深化消防執法改革的意見》，公共聚集場所獲得營業執照或者滿足使用條件並通過在線政府服務平台或當面提交申請向消防部門承諾滿足消防安全標準條件後，方可開始經營業務。

有關環境保護的法律法規

環境保護法

《中華人民共和國環境保護法》(「**環境保護法**」)於1989年12月26日頒佈實施，於2014年4月24日作出修訂。該法乃為保護和改善生活環境與生態環境，防治污染和其他公害和保障人體健康而制定。

根據環境保護法及中國其他相關法律及法規規定，環境保護部及其地方部門對所述環境保護工作實施監督管理。根據環境保護法規定，任何有關建設項目的環境影響報告書，必須對建設項目可能產生的污染和對環境的影響作出評價，並説明防治措施；該報告須報環境保護行政主管部門批准。建設項目中防治污染的設施，必須與主體工程同時設計、同時施工、同時投產使用。

防治污染的設施必須經原審批環境影響報告書的環境保護行政主管部門檢查及確認達到適用標準後，該建設項目方可投入生產或者使用。防治污染的設施不得擅自拆除或者閒置。確有必要拆除或者閒置任何防治污染設施的，必須徵得所在地的相關環境保護行政主管部門事先批准。

環境保護法闡明違反上述法律應承擔的法律責任，包括警告、罰款、限時整改、強制停業、強制重新安裝擅自拆除的防治污染設施或強制安裝閒置防治污染設施、強制停業或關閉或甚至實施刑事處罰。

環境影響評價法

根據於2012年10月28日頒佈及於2016年7月2日及2018年12月29日作出修訂的《中華人民共和國環境影響評價法》，國家根據建設項目對環境的影響程度，對建設項目的環境影響評價(「**環境影響評價**」)實行分類管理。建設單位應當按照下列規定組織編製環境影響報告書(「**環境影響報告書**」)、環境影響報告表(「**環境影響報告表**」)或者填報環境影響登記表(「**環境影響登記表**」)(以下統稱為「**環境影響評價文件**」)：

1. 就可能造成重大環境影響的項目而言，應當編製環境影響報告書，對產生的環境影響進行全面評價；

2. 就可能造成輕度環境影響的項目而言，應當編製環境影響報告表，對產生的環境影響進行分析或者專項評價；及

3. 就對環境影響很小、不需要進行環境影響評價的項目而言，應當填報環境影響登記表。

建設項目的環境影響報告書或環境影響報告表，由建設單位按照國務院的規定報有審批權的生態環境主管部門審批。國家對環境影響登記表實行備案管理。

有關建設項目環境保護的法律

根據於1998年11月29日施行及於2017年7月16日修訂的《建設項目環境保護管理條例》，編製環境影響報告書、環境影響報告表的建設項目竣工後，建設單位應當按照國務院環境保護行政主管部門規定的標準和程序，對配套建設的環境保護設施進行驗收，編製驗收報告。

建設單位有下列行為之一的，依照《中華人民共和國環境影響評價法》的規定處罰：1.建設項目環境影響報告書、環境影響報告表未依法報批或者報請重新審核，擅自開工建設；2.建設項目環境影響報告書、環境影響報告表未經批准或者重新審核同意，擅自開工建設；或3.建設項目環境影響登記表未依法備案。

水污染防治法律

《中華人民共和國水污染防治法》(「**水污染防治法**」)於1984年11月1日生效，隨後分別於1996年5月15日、2008年2月28日及2017年6月27日修訂。此法適用於中國境內的江河、湖泊、

運河、渠道、水庫等地表水體以及地下水體的污染防治。根據水污染防治法及中國其他相關法律法規的規定，環境保護部及縣級或以上地方環境保護行政主管部門，對水污染防治事宜實施管理監督。

從事工業、建築、餐飲、醫療等業務且向城市排水設施排放污水的企業，應根據有關法律法規向有關城市排水主管部門申請領取向排水管道排放污水的許可證，包括於2013年10月2日頒佈並於2014年1月1日生效的《城鎮排水與污水處理條例》，以及於2015年1月22日頒佈並於2015年3月1日生效的《城鎮污水排入排水管網許可管理辦法》。

城鎮排水設施覆蓋範圍內的排水戶應當按照國家有關規定，將污水排入城鎮排水設施。排水戶向城鎮排水設施排放污水，應當按照本辦法的規定，申請領取排水許可證。未取得排水許可證，排水戶不得向城鎮排水設施排放污水。城鎮居民排放生活污水不需要申請領取排水許可證。

勞動及生產安全法律法規

勞動合同法

根據於2008年1月1日實施並於2012年12月28日修訂的《中華人民共和國勞動合同法》(「**勞動合同法**」)，企事業單位與員工建立勞動關係須簽訂書面勞動合同。企事業單位不得強迫員工加班。用人單位安排加班的，應當按照國家有關規定向勞動者支付加班費。此外，工資不得低於當地最低工資標準並須及時支付給員工。根據1995年1月1日生效、於2009年8月27日及2018年12月29日修訂的《中華人民共和國勞動法》，企事業單位必須建立、健全工作場所安全衛生制度、嚴格遵守有關工作場所安全衛生的國家規章及標準、對員工進行工作場所安全衛生教育。工作場所安全衛生設施必須符合國家標準。

安全生產法

根據《中華人民共和國安全生產法》(中華人民共和國主席令第70號，於2002年11月1日生效及分別於2009年8月27日及2014年8月31日修訂)，生產經營單位必須加強安全生產管理，建立、健全安全生產責任制和確保安全生產環境。國家制定及實行生產安全事故責任追究制度。如

企業未能遵從安全生產法規定，有關生產安全的監察機關可發出整改命令、實施罰款、責令企業停止生產及營運或撤銷有關許可證。

社會保險金及住房公積金法規

根據2011年7月1日生效並於2018年12月29日修訂的《中華人民共和國社會保險法》、2004年1月1日生效並於2010年12月20日修訂的《工傷保險條例》、1995年1月1日生效的《企業職工生育保險試行辦法》、1999年1月22日生效及於2019年3月24日修訂的《社會保險費徵繳暫行條例》及1999年4月3日生效並於2002年3月24日及2019年3月24日修訂的《住房公積金管理條例》，中國的企業及機構須向其員工提供福利計劃，其中包括養老保險、失業保險、生育保險、工傷保險及醫療保險、住房公積金及其他福利計劃。

有關知識產權的法律

商標

商標受於1982年通過並隨後分別於1993年、2001年、2013年及2019年修訂的《中華人民共和國商標法》和國務院於2002年通過並於2014年修訂的《中華人民共和國商標法實施條例》保護。國家工商行政管理總局商標局處理商標註冊，授予註冊商標十年期限，且可經商標持有人請求於期滿時重續十年。商標許可協議須提交商標局備案。《中華人民共和國商標法》就商標註冊採用「申請在先」原則。對於相同或類似的商品或服務，倘註冊的商標與另一已註冊或經初步審批使用的商標相同或相似，則此商標的註冊申請可能被駁回。任何申請商標註冊的人士不得損害他人首先獲得的現有權利，亦不得預先登記另一方已使用並通過其使用獲得「充分聲譽」的商標。

域名

於2002年9月，中國互聯網絡信息中心（「**中國互聯網絡信息中心**」）發佈《域名註冊實施細則》，當中載列域名登記的詳細規則。於2004年11月5日，工業和信息化部頒佈《中國互聯網絡域名管理辦法》，於2017年11月1日被《互聯網域名管理辦法》（「**域名管理辦法**」）廢止。域名管理辦

法規範域名註冊，例如一級域名「**.cn**」。根據中國互聯網絡信息中心於2006年2月發佈並隨後於2007年、2012年及2014年修訂的《中國互聯網絡信息中心域名爭議解決辦法》，域名爭議應由中國互聯網絡信息中心認可的爭議解決機構受理解決。

著作權法

中國已制定多項有關保護著作權的法律及法規。《中華人民共和國著作權法》由全國人大常委會於1990年9月7日頒佈、2010年2月26日修訂及自2010年4月1日生效，規定中國公民、法人或其他組織對其作品，包括(其中包括)文學、藝術、自然科學、社會科學、工程技術作品及電腦軟件，不論是否發表，均享有著作權。「著作權」一詞包括著作人身權與著作財產權，任何人士侵犯著作權須承擔相關民事責任。

國務院於1991年6月4日頒佈、2013年1月30日修訂及2013年3月1日生效的《計算機軟件保護條例》規定，中國公民、法人或者其他組織對其所開發的軟件，不論是否發表，均享有著作權，軟件著作權人可以向國務院著作權行政管理部門認定的軟件登記機構辦理登記。國家版權局於2002年2月20日頒佈且即時生效的《計算機軟件著作權登記辦法》監管軟件著作權、軟件著作權專有許可合同和轉讓合同的登記。中國版權保護中心(「**中國版權保護中心**」)為指定軟件登記機關。中國版權保護中心會向符合《計算機軟件保護條例》及《計算機軟件著作權登記辦法》規定的計算機軟件著作權申請人授出登記證書。

中國亦是有關著作權保護的部分主要國際公約的締約國。例如，中國於1992年10月成為《保護文學和藝術作品伯爾尼公約》的成員國、於1992年10月成為《世界版權公約》的成員國及於2001年12月成為《與貿易有關的知識產權協定》的成員國。根據該等公約，合資格外國著作權人於中國可享有特定的著作權，而中國著作權人亦可獲得特定外國著作權保護。

商業特許經營法規

2007年2月6日發佈並於2007年5月1日實施的《商業特許經營管理條例》旨在規範商業特許經營活動，對商業特許經營合同的主要內容、特許人向商務主管部門的備案與信息披露義務進行了規定。根據2011年12月12日修訂並於2012年2月1日實施的《商業特許經營備案管理辦法》，商務部及國務院直屬省、自治區、直轄市商務主管部門是商業特許經營的主管備案機關，商業特

許經營實行全國聯網備案，符合《商業特許經營備案管理辦法》規定的特許人，應該依據該辦法通過商務部設立的商業特許經營信息管理系統進行備案。2012年2月23日修訂並於2012年4月1日實施的《商業特許經營信息披露管理辦法》對特許人的信息披露範圍進行了進一步明確。

外匯管理法規

根據於2008年8月修訂的《外匯管理條例》，人民幣僅可就經常賬目項下的分派股息、支付利息、貿易和服務相關外匯交易進行自由兑換，但不可就資本賬目項下的直接投資、貸款、投資匯返和中國境外證券投資進行自由兑換，獲得國家外匯管理局(「**國家外匯管理局**」)事先批准和在國家外匯管理局事先登記則除外。《國家外匯管理局關於印發〈外國投資者境內直接投資外匯管理規定〉及配套文件的通知》乃分別於2013年5月及2018年10月頒佈及修訂，對外國投資者直接投資相關的外匯事宜(包括外匯登記、賬戶開立及資金使用、收付及結售外匯)的操作程序及法規作出規定及簡化。

根據國家外匯管理局頒佈並於2014年7月4日施行的《關於境內居民通過特殊目的公司境外投融資及返程投資外匯管理有關問題的通知》(「**國家外匯管理局37號文**」)，(a)境內居民(「**境內居民**」)為進行投融資而直接成立或控制的境外特殊目的公司(「**境外特殊目的公司**」)，其須向國家外匯管理局地方分支機構登記後，方可向該境外特殊目的公司以資產或股權出資；及(b)該境內居民在初步登記後，境外特殊目的公司發生境內居民個人股東、名稱、經營期限等變更，或發生境外特殊目的公司增資、減資、股權轉讓或置換、合併或分立等重要事項變更後，應及時到國家外匯管理局地方分支機構辦理變更登記手續。根據國家外匯管理局37號文，未能遵照登記程序可能會被罰款。

根據2015年2月13日頒佈並於2015年6月1日施行的《國家外匯管理局關於進一步簡化和改進直接投資外匯管理政策的通知》(「**13號文**」)，銀行按照13號文直接審核辦理境內直接投資項下外匯登記和境外直接投資項下外匯登記，國家外匯管理局及其分支機構通過銀行對直接投資外匯登記實施間接監管。

根據2019年10月23日頒佈並生效的《國家外匯管理局關於進一步促進跨境貿易投資便利化的通知》(「**28號文**」)，允許非投資性外商投資企業在不違反現行外商投資準入特別管理措施及相關規例的前提下，依法以資本金進行境內股權投資。

稅項

企業所得稅

根據2007年3月16日頒佈及於2018年12月29日最後修訂的《中華人民共和國企業所得稅法》，以及於2007年12月6日頒佈及於2019年4月23日進一步修訂的《中華人民共和國企業所得稅法實施條例》，居民及外商投資企業的所得稅稅率均為25%。此外，居民企業(是指依法在中國境內成立，或者依照外國(地區)法律成立但實際管理機構在中國境內的企業)應當就其來源於中國境內、境外的所得繳納企業所得稅。非居民企業在中國境內設立機構、場所的，應當就其所設機構、場所取得的來源於中國境內的所得，以及發生在中國境外但與其所設機構、場所有實際聯繫的所得，繳納企業所得稅。非居民企業在中國境內未設立機構、場所的，或者雖設立機構、場所但取得的所得與其所設機構、場所沒有實際聯繫的，應當就其來源於中國境內的所得按20%的稅率繳納企業所得稅。

增值稅

根據1993年12月13日頒佈及於2017年11月19日最後修訂的《中華人民共和國增值稅暫行條例》及其實施條例，在中國境內銷售貨物或者提供加工、修理修配勞務以及進口貨物的單位和個人，為增值稅的納稅人，應當繳納增值稅。根據於2016年3月23日發佈並分別於2017年7月11日及2017年12月25日修訂的《關於全面推開營業稅改徵增值稅試點的通知》，經國務院批准，自2016年5月1日起，在中國範圍內全面推開營業稅改徵增值稅試點，建築業、房地產業、金融業、生活服務業等全部營業稅納稅人，納入試點範圍，由繳納營業稅改為繳納增值稅。

根據財政部及國家稅務總局於2018年4月4日發佈並於2018年5月1日生效的《財政部、稅務總局關於調整增值稅稅率的通知》，納稅人從事就增值稅而言的應課稅銷售活動或進口貨物的，之前適用的17%及11%稅率分別調整為16%及10%。

根據財政部、國家稅務總局及海關總署於2019年3月20日頒佈及於2019年4月1日生效的《財政部、稅務總局、海關總署關於深化增值稅改革有關政策的公告》，增值稅一般納稅人發生增值稅應課稅銷售行為或者進口貨物，原適用16%稅率的，稅率調整為13%；原適用10%稅率的，稅率調整為9%。

電子商務活動法規

於2018年8月31日，全國人大常委會頒佈《中華人民共和國電子商務法》(「**電子商務法**」)，該法於2019年1月1日生效。線上進行的銷售商品或提供服務的商業活動須受電子商務法規管。根據電子商務法，電子商務經營者指透過互聯網及其他信息網絡從事銷售商品或提供服務的商業活動的自然人、法人及非法人組織，包括電子商務平台經營者、平台內商業經營者，以及其他透過自建網站或其他網絡服務銷售商品或提供服務的電子商務經營者。

電子商務經營者應辦理市場主體登記(依照法律及行政法規無需登記者除外)及電子商務經營者從事經營活動，依法需要取得相關行政許可的，應依法取得行政許可。電子商務經營者銷售的產品或提供的服務應符合保障人身、財產安全的要求及環境保護要求，電子商務經營者不得銷售或提供法律及行政法規禁止交易的商品或服務。電子商務經營者銷售商品或提供服務時應履行納稅義務並出具購貨憑證或服務單據例如發票。電子商務經營者亦應(包括但不限於)：(i)在其首頁顯著位置持續公示其營業執照信息或表明無需辦理市場主體登記情形的相關信息及與其經營業務有關的行政許可信息(如有)；(ii)全面、真實、準確、及時地披露商品或服務信息，以保障消費者的知情權及選擇權；(iii)按照承諾或與消費者約定的方式、時限向消費者交付商品或服務，並承擔商品運輸中的風險及責任；(iv)搭售商品或服務，應以顯著方式提請消費者注意，不得將搭售商品或服務作為默認同意的選項。電子商務經營者自行終止從事電子商務的，應提前三十日於首頁顯著位置持續公示有關信息。

概覽

本公司作為本集團的控股公司，於2019年2月1日在開曼群島註冊成立為獲豁免有限責任公司。我們的歷史可以追溯到1995年，當時我們的創始人管先生在海南海口開設其首家麵館。我們於2005年開始以九毛九品牌經營餐廳，並自2015年通過推出多個新品牌擴大我們的品牌組合。自此，我們已逐漸成長為中國領先的中餐廳品牌管理者及運營者。

業務發展

廣州九毛九的建立及九毛九的發展

於2003年，管先生決定進駐廣東的餐飲服務市場，並在廣州開設其首家山西老麵館品牌餐廳。

我們的主要營運附屬公司廣州九毛九於2005年8月30日在中國成立。同年，我們採用「九毛九」品牌名稱代替我們當時所有餐廳使用的山西老麵館品牌。於2010年，我們從華南市場入手，在購物中心開設首批九毛九餐廳，由傳統餐飲企業轉變為連鎖中餐廳運營者。自此，我們在為新餐廳選址時重心便一直鎖定購物中心。由於購物中心數量的增加及外出用餐的生活方式越來越受歡迎，我們九毛九餐廳業務實現巨大的飛躍。自2012年起，我們已於中國其他地區擴展餐廳網絡。

實施多品牌和多概念戰略

根據我們九毛九營運過程中積累的經驗及知識，於2015年，我們採用多品牌和多概念戰略吸引不同顧客群，並逐漸成長為領先的中餐廳品牌管理者及運營者。除九毛九外，我們亦經營及管理四個自行開發品牌，即太二、2顆雞蛋煎餅、慫、以及那未大叔是大廚，及截至最後可行日期將我們餐廳總數擴展至328間，包括287間自營餐廳及41間2顆雞蛋煎餅加盟餐廳。

里程牌

下表列出我們歷史上的重要里程牌：

年度	事件
1995年	● 管先生在海南海口成立起首家麵館。
2003年	● 管先生擴展其麵館業務至廣東廣州。
2005年	● 廣州九毛九成立為我們主要營運附屬公司，且我們開始經營九毛九餐廳。
2010年	● 我們在購物中心開設首批餐廳。
2012年	● 我們擴展餐廳網絡至北京及深圳。
2013年	● 第50家九毛九餐廳在8月開業。
	● 我們擴展餐廳網絡至天津。
2014年	● 我們擴展餐廳網絡至武漢。
2015年	● 我們擴展餐廳網絡至南京。
	● 第100家九毛九餐廳開業。
	● 我們開始經營太二餐廳。
2017年	● 我們開設第一間2顆雞蛋煎餅餐廳。
	● 我們被譽為「2017年度中國餐飲品牌力百強品牌」之一。
2018年	● 我們開始對2顆雞蛋煎餅使用加盟業務模式。
	● 我們被譽為「2018年度中國餐飲品牌力百強品牌」之一。
2019年	● 我們開了第一家慫及那未大叔是大廚餐廳。
	● 我們被譽為「2018年度中國餐飲百強企業」之一。
	● 太二餐廳的數目達致100家。

本集團

廣州九毛九

早期發展

於2005年8月30日，我們的主要中國營運附屬公司廣州九毛九由管先生、迪凱、李永萬及胡敬華創立，彼等於其成立時分別持有88%、5%、5%及2%的股權。迪凱、李永萬及胡敬華確認，為便於註冊成立，彼等擔任管先生的名義股東，而管先生實益擁有廣州九毛九的100%股權。名義股東隨後更改，而管先生因個人規劃已將廣州九毛九的額外股權轉讓予當時的名義股東。所有名義股東在代表管先生持有廣州九毛九的股權時均為我們的僱員。我們的中國法律顧問確認，管先生與名義股東之間的代持安排並未違反任何中國強制性相關法律及法規。

廣州九毛九早期股權變動

截至2012年11月11日，管先生實益擁有廣州九毛九100%股權。於2012年11月12日，管先生分別向本集團當時僱員鄭如師、陳海霞、張在林、付培紅、閻志文、楊興順及上官建平轉讓廣州九毛九5.23%、2.91%、1.43%、1.01%、1.00%、0.22%及0.07%的實益權益，作為股份獎勵，代價基於廣州九毛九當時註冊資本分別為人民幣52,300元、人民幣29,100元、人民幣14,300元、人民幣10,100元、人民幣10,000元、人民幣2,200元及人民幣700元，已於2012年11月12日結算。於該等股權轉讓完成後，廣州九毛九由管先生、鄭如師、陳海霞、張在林、付培紅、閻志文、楊興順及上官建平分別實益擁有88.13%、5.23%、2.91%、1.43%、1.01%、1.00%、0.22%及0.07%。

於2013年9月16日，管先生向拉薩蕎掌貴(由管先生及前僱員羅曉軍分別擁有99.50%及0.50%權益的中間控股公司)轉讓廣州九毛九78.06%股權，代價為人民幣780,600元，乃參考廣州九毛九當時註冊資本釐定，已於2013年9月16日結算。

於2013年9月16日，管先生向獨立第三方鄭莉轉讓廣州九毛九0.22%股權，代價為人民幣200,000元，乃經訂約方公平磋商後釐定，已於2013年9月16日結算。鄭莉為深圳市誠智恒信投資有限公司之執行董事，該公司自2011年至今主要從事投資及諮詢業務。管先生透過雙方的熟人結識鄭莉。鄭莉就我們的發展策略向管先生提供建議並自給資金投資廣州九毛九，以期自我們的日後發展中受益。鄭莉投資的每股成本為每股0.11港元，相當於指示性發售價範圍的中位數折讓98.1%。廣州九毛九於鄭莉投資時的估值達約人民幣0.9百萬元。

於2013年9月16日，拉薩麥團(於2013年5月7日成立的廣州九毛九僱員股權平台)，分別收購管先生、鄭如師及上官建平實益擁有的廣州九毛九7.075%、2.615%及0.07%股權，代價分別為人民幣707,500元、人民幣261,500元及人民幣7,000元，乃經訂約方公平磋商後釐定並於2013年9月16日結算。

該等股權轉讓完成後，廣州九毛九由拉薩蕎掌貴、拉薩麥團、陳海霞、管先生(由其代名人持有)、鄭如師、張在林、付培紅、閻志文、鄭莉及楊興順分別擁有78.06%、9.76%、2.91%、2.775%、2.615%、1.43%、1.01%、1.00%、0.22%及0.22%權益。

於2014年3月20日，管先生向羅曉軍轉讓廣州九毛九0.57%實益權益作為股份獎勵，代價為人民幣130,000元，乃經訂約方公平磋商釐定，已於2014年3月20日結算。

於2014年6月6日，廣州麥旋，於同日成立的廣州九毛九其他僱員股權平台，分別收購管先生、陳海霞及拉薩蕎掌貴實益擁有的廣州九毛九2.1237%、0.0724%及2.8339%股權，作為股份獎勵，代價基於廣州九毛九當時註冊資本分別為人民幣21,237元、人民幣724元及人民幣28,339元，已於2014年6月6日結算。廣州麥旋乃根據廣州九毛九董事會於2014年12月3日批准及採納的受限制股份單位計劃(「**舊受限制股份單位計劃**」)作為僱員股權平台而設立，使管先生可透過此平台向廣州九毛九及其附屬公司的合資格董事及僱員(「**受限制股份單位承授人**」)授出受限制股份單位(「**受限制股份單位**」)。除陳海霞(我們的一名僱員，擔任廣州麥旋的普通合夥人以促成其成立)及管先生外，廣州麥旋的所有其他股東均為受限制股份單位承授人並以受限制股份單位接獲其於廣州麥旋的權益。有關董事會批准及採納規管舊受限制股份單位計劃的受限制股份單位計劃的主要條款，參閱附錄四「法定及一般資料 — D.股份激勵計劃 — 受限制股份單位計劃」。

同日，管先生向閻志文轉讓廣州九毛九0.0813%實益權益作為股份獎勵，代價人民幣813元乃基於廣州九毛九當時註冊資本而定。

上述股權轉讓完成後，廣州九毛九由拉薩蕎掌貴、拉薩麥團、廣州麥旋、陳海霞、鄭如師、張在林、閻志文、付培紅、羅曉軍、鄭莉及楊興順分別實益擁有75.2261%、9.76%、5.03%、2.8376%、2.615%、1.43%、1.0813%、1.01%、0.57%、0.22%及0.22%權益。

外部投資者融資

在管先生的管理下，廣州九毛九的業務迅速增長，引發對股本融資的需求。

於2014年4月3日，投資基金及獨立第三方北京和諧成長同意以人民幣70.0百萬元的代價認購額外註冊資本中的合共人民幣111,111.11元(相當於廣州九毛九經擴大註冊資本的10%)，於2014年11月17日悉數繳足。因此，廣州九毛九註冊資本由人民幣1,000,000元增至人民幣1,111,111.11元。同日，北京和諧成長以人民幣30.0百萬元的代價從拉薩蕎掌貴收購廣州九毛九5%股權。代價於2014年12月1日結算。

於2014年4月3日，獨立第三方葉尚英女士從我們的僱員之一張在林及拉薩麥團分別收購廣州九毛九0.1066%及0.6934%的股權，代價分別約為人民幣0.6百萬元及人民幣4.2百萬元。該等代價於2014年4月23日結算。

於2014年12月26日，獨立第三方符勇先生從拉薩麥團及拉薩蕎掌貴收購廣州九毛九0.3622%及1.1378%的股權，代價分別約為人民幣2.2百萬元及人民幣6.8百萬元。該等代價於2015年4月28日結算。

上文所述交易的所有代價均參考廣州九毛九的獨立估值而釐定。詳情請參閱「—首次公開發售前投資」。

於2015年5月11日，當時持有廣州九毛九2.3535%股權的鄭如師(我們的前僱員)與獨立第三方深圳市大雄風創業投資有限公司(「**深圳大雄風**」)訂立股權轉讓協議，據此，鄭如師同意將其所持廣州九毛九全部股權轉讓予深圳大雄風，代價為約人民幣23.5百萬元(經訂約方公平磋商後釐定)，其後於2015年6月17日結算。

尋求A股上市

為準備可能於中國上海證券交易所進行的A股上市，廣州九毛九股東大會於2015年8月20日通過決議案，據此，廣州九毛九改制為一間股份有限公司。我們的董事相信，上市地位將為我們帶來(i)未來業務擴展的資金；(ii)更多融資機會以優化我們的資本架構；(iii)提升品牌知名度及(iv)吸引更多人才的能力。廣州九毛九於2016年5月25日向中國證監會遞交其A股上市申請(「**尋求A股上市**」)，並於2017年4月6日收到中國證監會的問詢(「**問詢**」)。問詢主要以披露為基礎，要求提供有關廣州九毛九的公司結構、經營及財務資料、合規記錄及其他相關事項的的進一步詳情。問詢並無提出或發現將影響本公司是否適合在聯交所上市的重大意見或問題。廣州九毛九於2017年7月4日向中國證監會提交其對問詢的回覆，且並無收到中國證監會的任何進一步問詢。於2018年3月，由於上市時間表會因整體A股審查流程被推遲及存在不確定性，以及為獲得全球知名度，廣州九毛九決定撤回A股上市申請並開始籌備於聯交所上市。

就董事所深知，董事並無發現與尋求A股上市相關的任何其他事宜與上市有關，或應於本招股章程合理強調，以便投資者對本公司作出知情評估。中國證監會概無提出任何重大未獲處理的意見或問題且對本公司在香港的上市申請並無影響。

就尋求A股上市而言，獨家保薦人已進行以下盡職調查，以(i)了解尋求A股上市的背景以及撤回尋求A股上市的原因；及(ii)確定是否存在有關(其中包括)廣州九毛九業務營運、財務及內部控制的重大事宜或牽涉廣州九毛九的重大訴訟：

1. 訪談(i)負責處理尋求A股上市的本集團管理層；及(ii)廣州九毛九就尋求A股上市委聘的專業人士(包括保薦人、法律顧問、核數師及資產評估師)；

2. 審閱與尋求A股上市有關大眾媒體的公開可得資料；

3. 審閱有關尋求A股上市的招股章程(稿件)；及

4. 審閱中國證監會的意見函以及廣州九毛九就中國證監會意見函的回應。

基於上述盡職調查，獨家保薦人確認並無知悉尚有中國證監會意見未得到適當處理或糾正。獨家保薦人基於此基準確認其尚未發現與尋求A股上市有關，且會對本公司的上市適合性產生重大不利影響的任何重大事項，以及任何其他需提請聯交所垂注的有關尋求A股上市事宜。

於往績記錄期間的股權變動

於2018年5月17日，深圳大雄風向拉薩蕎掌貴轉讓其於廣州九毛九的全部股權(2.3535%)，代價為約人民幣28.2百萬元(經訂約方公平磋商後釐定)，其後於2019年4月15日結算。

同日，拉薩蕎掌貴向高德福先生轉讓其於廣州九毛九3%的股權，代價為約人民幣36.0百萬元(經訂約方公平磋商後釐定)，其後於2018年8月16日結算。有關詳情，參閱「— 首次公開發售前投資」。

於2018年11月9日，符勇先生將其於廣州九毛九1.1667%的股權轉讓予獨立第三方黃琴女士，代價為約人民幣14.0百萬元(經訂約方公平磋商後釐定)，其後於2018年12月13日結算。

於2018年11月9日，楊興順先生，我們的前僱員將其於廣州九毛九0.198%的股權轉讓予拉薩蕎掌貴，代價約人民幣2.0百萬元(經訂約方公平磋商後釐定)，其後於2018年11月22日結算。

我們集團公司的資料

我們載列以下對本集團的表現而言屬重大的主要營運附屬公司的資料：

名稱	成立日期及地點	主要業務	本集團擁有權	於往績記錄期間及直至最後可行日期的股權變動
廣州九毛九	2005年8月30日 中國	所有品牌總部及於廣東以九毛九經營餐廳	100%	除附錄四「法定及一般資料 — A.有關本集團的進一步資料 — 5.我們附屬公司的股本變動」、「 — 本集團 — 廣州九毛九的發展 — 於往績記錄期間的股權變動」及「—重組」所披露者外無變動
品芯悅谷	2016年6月23日 中國	投資控股公司	100%	參閱附錄四「法定及一般資料 — A.有關本集團的進一步資料 — 5.我們附屬公司的股本變動」。
深圳九毛九	2012年10月22日 中國	於深圳以九毛九經營餐廳	100%	無
海口九毛九	2012年10月24日 中國	於海南以九毛九經營餐廳	100%	無
北京九毛九	2012年5月17日 中國	於北京以九毛九經營餐廳	100%	無
武漢九毛九	2014年3月12日 中國	於武漢以九毛九經營餐廳	100%	無
南京九毛九	2014年12月22日 中國	於南京、蘇州、杭州及福州以九毛九經營餐廳	100%	無
佛山麥點	2016年8月23日 中國	食品加工及中央廚房	100%	無
太二餐飲	2016年1月25日 中國	以太二經營餐廳	85%	附註1

名稱	成立日期及地點	主要業務	本集團擁有權	於往績記錄期間及直至最後可行日期的股權變動
從心	2015年6月19日 中國	以慫經營餐廳	80%	參閱附錄四「法定及一般資料 — A.有關本集團的進一步資料 — 5.我們附屬公司的股本變動」及下文附註2。
廣州兩顆雞蛋 . .	2016年7月19日 中國	以2顆雞蛋煎餅經營餐廳	80%	附註3
廣州那未大叔是大廚	2018年7月3日 中國	以那未大叔是大廚經營餐廳	80%	附註4

附註：

1. 廣州九毛九與侯明旭(當時為我們的僱員)於2016年1月25日成立太二餐飲及根據太二餐飲的當時註冊資本分別認繳出資額人民幣8.0百萬元及人民幣2.0百萬元，相當於太二餐飲的80%及20%股權。於2016年7月22日，侯明旭將太二餐飲的20%股權轉讓予廣州市二男二女商務中心(有限合夥)(「**二男二女**」)(由我們僱員擁有的有限合夥企業)，代價為人民幣0.2百萬元。廣州九毛九將太二餐飲5%的股權轉讓予獨立第三方段毅，代價為人民幣0.5百萬元；及廣州九毛九將太二餐飲75%的股權轉讓予品芯悅谷，代價為人民幣7.5百萬元，代價乃基於太二餐飲當時註冊資本釐定。

   於2017年1月21日，太二餐飲的註冊資本透過品芯悅谷、二男二女及段毅分別注資人民幣30.0百萬元、人民幣8.0百萬元及人民幣2.0百萬元而由人民幣10.0百萬元增至人民幣50.0百萬元。注資後，太二餐飲由品芯悅谷、二男二女及段毅分別擁有75%、20%及5%。

   於2018年5月10日，二男二女向品芯悅谷轉讓太二餐飲5%的股權，代價為人民幣12.5百萬元，於訂約方公平磋商後釐定。代價於2018年5月31日結算。

   於2018年10月10日，段毅將太二餐飲5%的股權轉讓予品芯悅谷，代價為人民幣15.0百萬元，於訂約方公平磋商後釐定。代價於2018年10月31日結算。

2. 廣州九毛九與獨立第三方廣州雙質信息科技有限公司(「**雙質**」)於2015年6月19日成立從心及根據從心的當時註冊資本分別認繳出資額人民幣990,000元及人民幣810,000元，相當於從心的55%及45%股權。於2016年8月26日，廣州九毛九將從心55%的股權轉讓予品芯悅谷，代價基於從心當時的註冊資本釐定為人民幣990,000元。於2018年6月11日，雙質將從心45%的股權轉讓予品芯悅谷，代價基於從心當時的註冊資本釐定為人民幣810,000元。

   誠如「附錄四法定及一般資料 — A.有關本集團的進一步資料 — 5.我們附屬公司的股本變動」所披露，於2019年1月28日從心增資後，品芯悅谷及廣州千層的浪投資中心(有限合夥)(由我們僱員擁有的有限合夥企業)分別擁有從心80%及20%股權。

3. 於2016年7月19日，廣州九毛九與獨立第三方海口椰語堂餐飲文化有限公司(「**海口椰語堂**」)成立廣州兩顆雞蛋及根據廣州兩顆雞蛋的當時註冊資本分別認繳出資額人民幣6.5百萬元及人民幣3.5百萬元，相當於廣州兩顆雞蛋的65%及35%股權。於2016年8月20日，廣州九毛九將廣州兩顆雞蛋65%的股權轉讓予品芯悅谷，代價基於廣州兩顆雞蛋當時的註冊資本釐定為人民幣6.5百萬元。於2017年3月9日，海口椰語堂分別將廣州兩顆雞蛋15%及20%的股權轉讓予品芯悅谷及廣州玖晨慧商務諮詢中心(有限合夥)(「**玖晨慧**」，由我們僱員擁有的有限合夥企業)，代價分別為人民幣1.5百萬元及人民幣2.0百萬元。代價乃根據廣州兩顆雞蛋當時的註冊資本釐定。

於2017年3月9日，廣州兩顆雞蛋註冊資本透過品芯悅谷及玖晨慧分別注資人民幣32.0百萬元及人民幣8.0百萬元而由人民幣10.0百萬元增至人民幣50.0百萬元。

於股權轉讓及注資後，品芯悅谷及玖晨慧分別擁有廣州兩顆雞蛋80%及20%權益。

4. 廣州那未大叔是大廚於2018年7月3日成立時由品芯悅谷全資擁有。於2019年4月11日，廣州那未大叔是大廚的註冊資本透過品芯悅谷及廣州威威投資中心(有限合夥)(「**威威投資**」)(根據廣州那未大叔是大廚的當時註冊資本分別認繳額外出資額人民幣7.4百萬元及人民幣2.5百萬元)注資而由人民幣100,000元增至人民幣10.0百萬元。於注資後，廣州那未大叔是大廚由品芯悅谷及威威投資分別擁有75%及25%。於2019年10月21日，廣州那未大叔是大廚的註冊資本由人民幣10.0百萬元增至人民幣20.0百萬元。廣州那未大叔是大廚的各股東(即品芯悅谷及威威投資)分別認繳廣州那未大叔是大廚的額外出資額人民幣8.5百萬元及人民幣1.5百萬元。因此，於增資完成後，品芯悅谷及威威投資分別持有廣州那未大叔是大廚的80%及20%的股權。

首次公開發售前投資

A系列優先股持有人及GDF BVI投資

首次公開發售前投資的詳情載列如下：

	A系列優先股持有人					
	Eskdale BVI		YSY BVI	FY BVI	HQ BVI	GDF BVI
合約對手方：	廣州九毛九及其當時所有股東	拉薩蕎掌貴	張在林及拉薩麥團	拉薩麥團及拉薩蕎掌貴	符勇先生	拉薩蕎掌貴
投資時對廣州九毛九的估值：	人民幣700.0百萬元	人民幣600.0百萬元	人民幣600.0百萬元	人民幣600.0百萬元	人民幣12億元	人民幣12億元
投資協議日期：	2014年4月3日	2014年4月3日	2014年4月3日	2014年12月26日	2018年11月9日	2018年5月17日
已付代價金額：	人民幣70.0百萬元	人民幣30.0百萬元	人民幣4.8百萬元	人民幣9.0百萬元	人民幣14.0百萬元	人民幣36.0百萬元
支付日期：	2014年11月17日	2014年12月1日	2014年4月23日	2015年4月28日	2018年12月13日	2018年8月16日
每股成本：	0.74港元		0.67港元	0.67港元	1.34港元	1.34港元
發售價折讓(1)：	87.7%		89.0%	89.0%	77.9%	77.9%
所得款用途：	餐廳網絡擴展；全數動用		由於本公司並未收到任何所得款項，因此並不適用			
緊隨投資後於本公司的股權：	10.00%	5.00%	0.80%	1.50%	1.1667%	3.00%
全球發售後於本公司的股權(2)：	11.25%		0.60%	0.25%	0.88%	2.25%
為本公司帶來的裨益：	業務戰略發展的知識及經驗及／或財務資源		不適用。向現有股東購買股權			於餐飲服務行業的知識及經驗

附註：

1. 假設發售價釐定為6.05港元，即指示性發售價範圍的中位數。

2. 假設超額配股權未獲行使。

首次公開發售前投資者的特別權利

於籌備全球發售時，本公司透過重組成為廣州九毛九的控股公司，於完成重組後，廣州九毛九的所有先前股東透過其各自的境外聯屬公司持有本公司的權益。我們的股東及本公司訂立日期為2019年5月22日的股東協議，取代所有先前投資協議。根據股東協議，A系列優先股持有人於符合若干限制的情況下，有權享有若干慣常特別權利，包括(i)贖回權(倘於2019年12月31

日前未獲得上市批准)，(ii)Eskdale BVI委任一名董事的權利，(iii)優先購買權，(iv)跟隨權，(v)反稀釋權及(vi)知情權。所有特殊權利將在上市後終止。於全球發售完成後，各A系列優先股將按一比一的比率自動轉換為本公司每股面值1.00美元的普通股。非執行董事鄒定航先生由Eskdale BVI提名。並無向GDF BVI授出特別權利 。

首次公開發售前投資者的資料

Eskdale BVI由北京和諧成長的姊妹基金上海領語全資擁有。北京和諧成長為根據適用中國法律及法規於中國證券投資基金業協會登記的私募投資基金。北京和諧成長投資剛起步的公司以獲取財務回報。其於2014年投資廣州九毛九。上海領語與北京和諧成長的普通合夥人為北京和諧天成投資管理中心(有限合夥)，由北京和諧愛奇投資中心(有限合夥)擁有90%權益。北京和諧愛奇投資中心(有限合夥)的普通合夥人為和諧愛奇投資管理(北京)有限公司，由林棟樑、楊飛及李建光(彼等為經驗豐富的投資專業人士及獨立第三方)分別擁有43.75%、43.75%及12.50%(透過 Eskdale BVI於本公司的權益除外)。

林先生為IDG Capital之普通合夥人。彼自2016年6月至2019年2月擔任和諧天明投資管理(北京)有限公司的總經理。彼自2016年11月起亦為四川雙馬水泥股份有限公司(深交所上市公司，股票代碼：000935)之董事。林先生現為IDG能源投資有限公司(聯交所上市公司，股份代號：650)之非執行董事以及網龍網絡有限公司(聯交所上市公司，股份代號：777)之非執行董事。林先生畢業於清華大學。彼於1995年加入IDG Capital，為愛奇高科技北京有限公司之副總裁。彼於2009年1月至2012年12月擔任國際數據(中國)投資有限公司副總裁，並於2013年1月至2016年5月擔任IDG資本投資顧問(北京)有限公司合夥人。加入IDG Capital前，林先生為國務院發展研究中心的高級研究員。

楊先生現為IDG Capital之合夥人。彼自1997年起任職於IDG Capital。彼曾為廣東省證券監督管理委員會上市發行部部長、廣東聯合期貨交易所副所長、廣東外經貿發展研究所咨詢部主任，專門從事經濟研究。彼於1996年獲中國中央政府對其於「中國地區經濟發展戰略研究」課題所作工作的嘉獎。楊先生在財務、資本運作、併購及上市方面擁有豐富經驗，並在公私領域及期貨交易所任職。彼持有中山大學理學碩士學位及學士學位。

李先生現為IDG Capital之合夥人。於1999年加入IDG Capital之前，李先生曾於Crosby Asset Management Limited擔任投資經理。李先生於1987年畢業於北京大學，獲得經濟學士學位並於1994年自加拿大Guelph University獲得碩士學位。李先生亦自2006年8月起為慧聰集團有限公司(主板上市公司，股份代號：2280)之非執行董事及審核委員會成員、自2014年1月起為Tarena International, Inc.(納斯達克上市公司，股份代號：TEDU)之董事、自2015年4月起為神州數字新金融科技集團(聯交所GEM上市公司，股份代號：8255)之非執行董事；自2012年8月起，李先生為三湘印象股份有限公司(深交所上市公司，股份代號：000863)之董事；自2016年12月起，李先生為Olympique Lyonnais Groupe SA(巴黎證券交易所上市公司，股份代號：OLG.PA)之董事；及自2019年1月起，李先生為北京興致體育股份有限公司(新三板掛牌公司，股份代號：831027)之董事長。

葉尚英女士、符勇先生及黃琴女士為個人投資者，彼等均為獨立第三方及投資於本公司，以期自我們的日後發展中受益。管先生於2014年透過金融界的共同朋友結識葉尚英女士及符勇先生。葉尚英女士(自2010年7月至2017年曾任廣州巨力通用設備有限公司的行政總裁)以其自有資金自拉薩麥團及張在林收購於本公司的權益。符勇先生自2007年3月至今擔任泛華保險公估股份有限公司廣東分公司的總經理，符勇先生以自有資金於處於類似發展階段的公司進行股權投資，自拉薩蕎掌貴及拉薩麥團收購於本公司的權益。黃琴女士，一名個人投資者及符勇先生的相識，以自有資金於處於類似發展階段的公司進行股權投資，自符勇先生收購於本公司的權益。本公司於2018年於符勇先生將股權轉讓予黃琴女士之前透過符勇先生結識黃琴女士。

高德福先生為大連喜家德水餃餐飲管理有限公司的創辦人並管理及經營喜家德品牌連鎖餐廳，供應水餃。管先生於2013年於行業大會上結識高德福先生。高德福先生以自給資金投資於本公司，以期自我們的日後發展中受益。

禁售及公眾持股量

Eskdale BVI為主要股東，因此為本公司的核心關連人士，故其持有的股份於上市後將不計入公眾持股量。高德福先生、葉尚英女士、符勇先生及黃琴女士均非本公司的核心關連人士，因此，彼等持有的股份將於上市後計入公眾持股量。

各首次公開發售前投資者已同意於上市日期後六個月期間內概不會出售其任何股份。

遵守臨時指引

獨家保薦人認為首次公開發售前投資者作出的首次公開發售前投資符合聯交所分別於2012年1月(於2017年3月更新)及2012年10月(於2013年7月及2017年3月更新)發佈的「首次公開發售前投資的臨時指引」及「首次公開發售前投資的指引」，是由於(i)首次公開發售前投資者所作出的首次公開發售前投資的相關代價已悉數結算且不可撤銷，且結算日期距就上市向聯交所首次遞交首次上市申請表格之日已足28日；及(ii)授予A系列優先股持有人的所有特別權利將於上市時終止。

重組

本集團於2018年12月7日緊接重組前的股權架構載列如下：

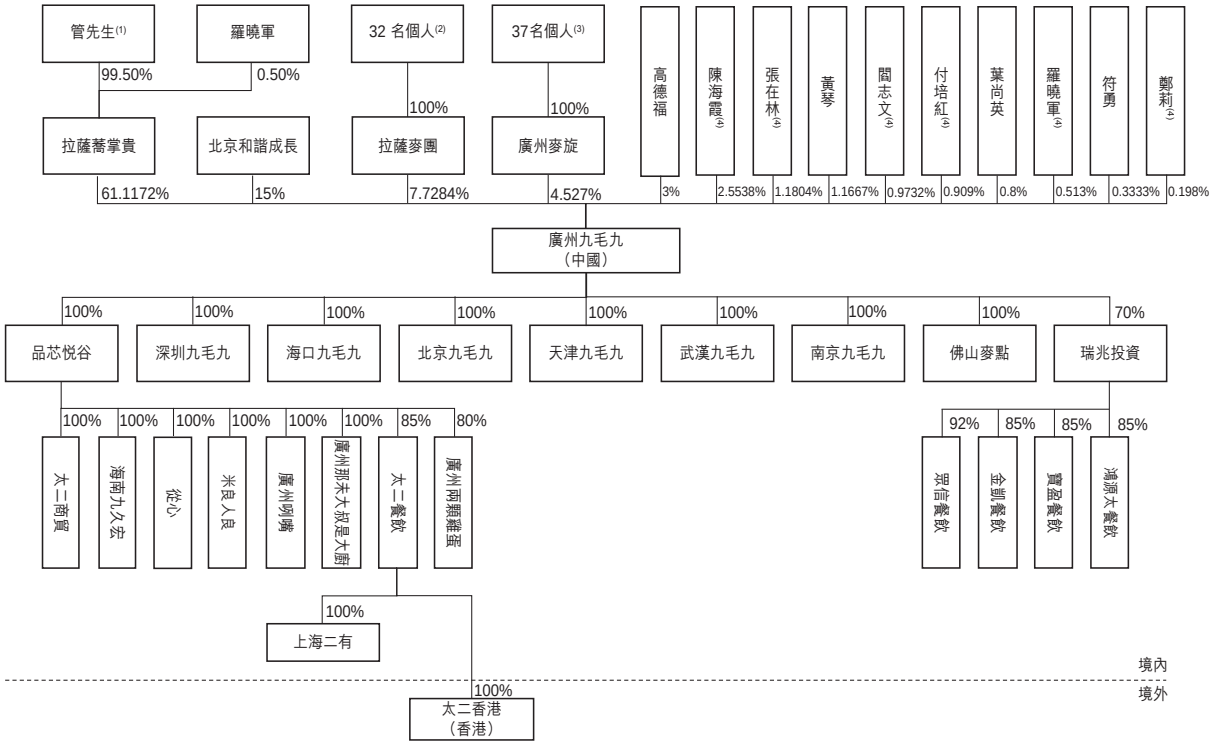

附註：

1. 於2018年12月7日，緊接重組前，管先生透過拉薩蕎掌貴與廣州麥旋間接持有廣州九毛九61.1389%權益。拉薩蕎掌貴持有廣州九毛九61.1172%股權並由管先生擁有99.50%權益。廣州麥旋持有廣州九毛九4.527%股權並由管先生擁有7.23%權益。

2. 拉薩麥團由李永萬(17.86%)、陳海霞(16.04%)、白晉川(9.83%)、張海康(8.04%)、栗紅偉(7.07%)、趙晶(6.38%)、張鑫(4.99%)、韓峰(4.47%)、冀仁瑞(3.17%)、胡敬華(2.57%)、石聖良(2.23%)、趙文波(2.12%)、張翔宇(1.74%)、趙瑞生(1.54%)、胡中華(1.34%)、鄧二香(1.30%)、張國政(1.29%)、劉坤峰(1.02%)、張獻峰(0.89%)、張滿貴(0.89%)、雷

波(0.89%)、李林慧(0.65%)、趙飛虎(0.46%)、葉少進(0.46%)、鄭新民(0.45%)、陳江彬(0.45%)、李麗萍(0.45%)、邸亮(0.45%)、呂建峰(0.38%)、段冬華(0.22%)、吳有明(0.22%)及白培龍(0.14%)持有。

3. 廣州麥旋由羅曉軍(24.27%)、管先生(7.23%)、何成效(4.33%)、閻志文(3.47%)、付培紅(3.47%)、胡敬華(3.47%)、胡中華(3.47%)、崔弄宇(3.47%)、黃兆紅(3.47%)、李灼光(3.47%)、黃伯波(3.47%)、周志華(2.17%)、張在林(1.73%)、栗紅偉(1.73%)、石聖良(1.73%)、葉少進(1.73%)、李麗萍(1.73%)、吳有明(1.73%)、鄧偉標(1.73%)、張留鋒(1.73%)、張效林(1.73%)、陳智釗(1.73%)、李威業(1.73%)、廖裕顏(1.73%)、蔡永祥(1.73%)、陳勁勁(1.73%)、王朝生(1.56%)、陳海霞(1.44%)、付天亮(1.30%)、饒龍驤(1.08%)、段冬華(0.87%)、李明(0.78%)、任後均(0.74%)、廖文華(0.65%)、熊俊雄(0.65%)、吳佳(0.52%)及藍華威(0.43%)持有。

九位個人(即陳海霞、栗紅偉、胡敬華、石聖良、胡中華、葉少進、李麗萍、段冬華及吳有明)均為拉薩麥團及廣州麥旋的股東。有關本集團與附註2及3所披露的個人之間關係的詳情，請參閱第113及114頁的附註1及2。

4. 各自於重組後成為MX BVI或MT BVI股東。

由於預期進行上市，我們進行重組，據此本公司成為本集團的控股公司及上市工具。

將廣州九毛九由一家中國內資企業轉變為一家中外合資企業

根據2018年12月27日的股權轉讓協議，拉薩蕎掌貴將廣州九毛九5%的股權轉讓予常贏投資有限公司(在香港成立並由獨立第三方Kwok Ka Fai全資擁有的有限公司)，代價為人民幣9.0百萬元，乃經參考廣州九毛九的獨立估值而釐定。代價已於2019年4月11日結算。該交易導致廣州九毛九於2019年1月15日由一家中國內資企業轉變為一家中外合資企業。

成立境外控股公司及境內股權變動

成立境外控股公司

於2018年12月7日，管先生於英屬維爾京群島註冊成立GYH BVI；高德福先生於英屬維爾京群島註冊成立GDF BVI；黃琴女士於英屬維爾京群島註冊成立HQ BVI；葉尚英女士於英屬維爾京群島註冊成立YSY BVI；及符勇先生於英屬維爾京群島註冊成立FY BVI。同日，33名個人及27名個人於英屬維爾京群島分別成立MX BVI及MT BVI。於2019年1月25日，北京和諧成長的聯屬公司上海領語收購Eskdale BVI(一間投資公司)，以持有本公司的股份。

於2019年2月1日，本公司根據公司法在開曼群島註冊成立為獲豁免有限責任公司。成立後，本公司由GYH BVI、Eskdale BVI、MX BVI、MT BVI、GDF BVI、HQ BVI、YSY BVI及FY BVI分別擁有61.4445%、15.0%、9.137%、9.1185%、3.0%、1.1667%、0.8%及0.3333%權益。

本公司於2019年2月21日在英屬維爾京群島成立JMJ Enterprises。JMJ Enterprises於2019年3月19日在香港成立九毛九香港。

境內股權變動

廣州九毛九當時部分股東進行了以下重組步驟，以就將其各自於廣州九毛九的股權轉讓予九毛九控股實現稅務效率。

於2019年4月11日，管先生及羅曉軍成立扶綏管羅企業管理諮詢合夥企業(有限合夥)(「**管羅合夥企業**」)，由管先生及羅曉軍分別擁有99.50%及0.50%權益。同日，管先生及羅曉軍成立扶綏羅管企業管理諮詢合夥企業(有限合夥)(「**羅管合夥企業**」)，由管先生及羅曉軍分別擁有99.50%及0.50%權益。

於2019年4月15日，拉薩麥團的32名個人股東分別成立扶綏麥麥企業管理諮詢合夥企業(有限合夥)(「**麥麥合夥企業**」)及扶綏團團企業管理諮詢合夥企業(有限合夥)(「**團團合夥企業**」)。

於2019年4月23日，管羅合夥企業與羅管合夥企業成立五蓮蕎掌貴企業管理諮詢合夥企業(有限合夥)(「**五蓮蕎掌貴**」)，其後分別由管羅合夥企業及羅管合夥企業分別擁有50%及50%的股權。同日，麥麥合夥企業及團團合夥企業成立五蓮麥團企業管理諮詢合夥企業(有限合夥)(「**五蓮麥團**」)，其後分別由麥麥合夥企業及團團合夥企業擁有50%及50%的權益。

於2019年4月26日，拉薩蕎掌貴將廣州九毛九56.12%的股權轉讓予五蓮蕎掌貴，代價約為人民幣110.0百萬元；拉薩麥團將廣州九毛九7.73%的股權轉讓予五蓮麥團，代價約為人民幣13.9百萬元。代價乃根據獨立估值釐定。

收購境內附屬公司

於2019年5月27日，九毛九香港於中國成立九毛九控股。根據日期為2019年5月30日的股權轉讓協議，於2019年6月14日，廣州九毛九的當時各股東將其全部股權(共同構成廣州九毛九的全部股權)轉讓予我們的全資附屬公司九毛九控股，代價合共為人民幣180.0百萬元，乃經參考獨立估值而釐定。代價於2019年11月28日前悉數結清。該轉讓致使廣州九毛九成為九毛九控股的全資附屬公司。

公司架構

截至最後可行日期的公司架構

下圖載列於重組完成後及截至最後可行日期的公司架構：

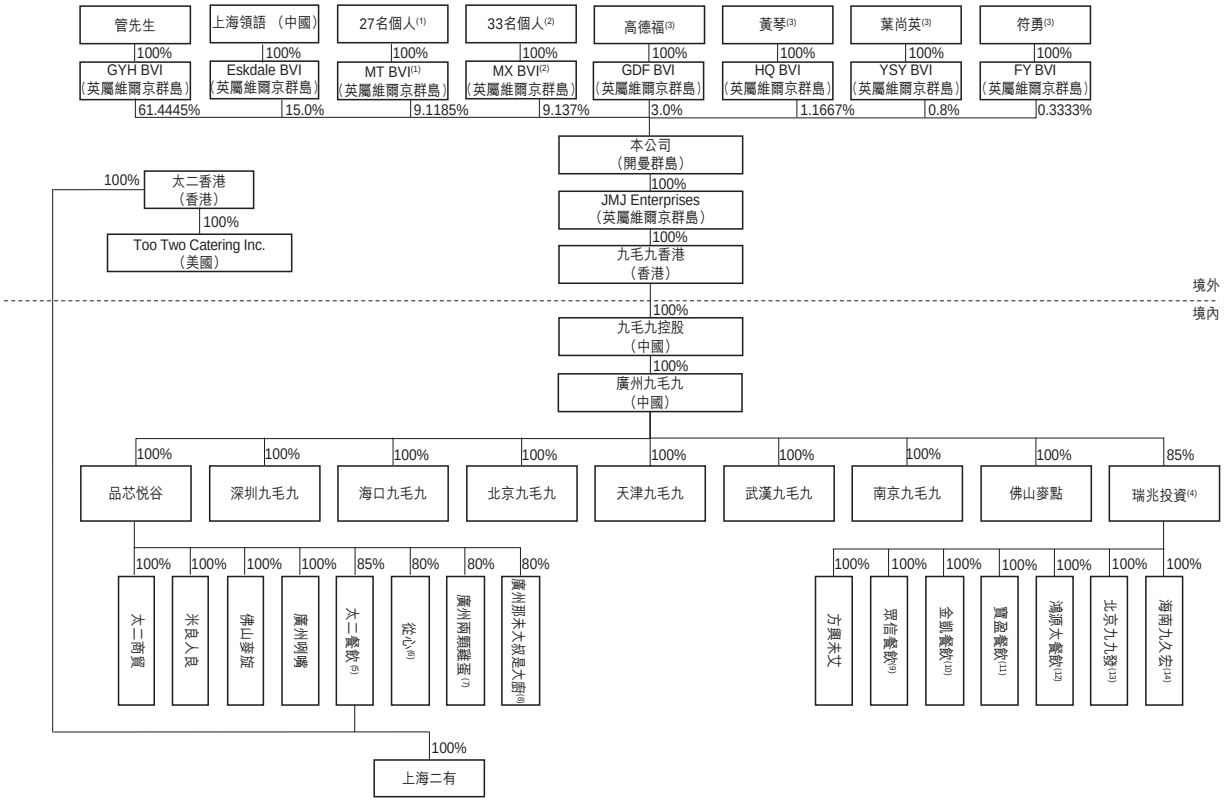

附註：

1. MT BVI由羅曉軍(17.6753%)、張在林(13.8040%)、閻志文(12.3952%)、付培紅(11.6915%)、白晉川 (8.3315%)、趙晶(5.4074%)、張鑫(4.2293%)、胡中華(2.8585%)、冀仁瑞(2.6867%)、何成效(2.1497%)、崔弄宇(1.7227%)、黃兆紅(1.7227%)、李灼光(1.7227%)、黃伯波(1.7227%)、張翔宇(1.4747%)，趙瑞生(1.3052%)、葉少進(1.2488%)、鄧二香(1.1018%)、吳有明(1.0453%)、陳智釗(0.8589%)、李威業(0.8589%)、廖裕顏(0.8589%)、蔡永祥(0.8589%)、陳勁勁(0.8589%)、付天亮(0.6454%)、李林慧(0.5509%)及藍華威(0.2135%)持有。

   在27名MT BVI股東中，有22名(即張在林、閻志文、付培紅、白晉川、趙晶、冀仁瑞、張翔宇、胡中華、鄧二香、葉少進、吳有明、何成效、崔弄宇、黃兆紅、李灼光、黃伯波、李威業、廖裕顏、蔡永祥、陳勁勁、付天亮及藍華威)為我們的僱員，其中5名(即羅曉軍、張鑫、趙瑞生、李林慧及陳智釗)為我們的前僱員。其中15名(即羅曉軍、閻志文、付培紅、白晉川、鄧二香、何成效、崔弄宇、黃兆紅、李灼光、陳智釗、李威業、廖裕顏、蔡永祥，陳勁勁及付天亮)為我們的關連人士，彼等為(i)一名董事，(ii)一間附屬公司的董事或高級行政人員或(iii)過去12個月我們附屬公司一名前董事。其中3名(即趙晶、張鑫及趙瑞生)為管先生的親戚，因此視作本公司的關連人士。

根據舊受限制股份單位計劃，管先生向陳智釗授出若干數目的受限制股份單位，該等受限制股份單位已於2019年6月14日重組完成時轉換為陳智釗持有的MT BVI股份。由於受限制股份單位須於五年服務期間結束時歸屬，而陳智釗於服務期間屆滿前已不再為廣州九毛九或其任何附屬公司之僱員，因此陳智釗持有的受限制股份單位已告失效。因此，陳智釗持有的MT BVI股份(佔MT BVI已發行股本總額的0.8589%)將於上市後歸還予管先生或其全資擁有的投資工具。有關詳情，參閱附錄四「法定及一般資料 — D.股份激勵計劃 — 受限制股份單位計劃」。

2. MX BVI由陳海霞(42.2310%)、李永萬(15.1070%)、栗紅偉(6.8372%)、張海康(6.8005%)、胡敬華(3.8930%)、韓峰(3.7809%)、石聖良(2.7433%)、鄭莉(2.1670%)、趙文波(1.7932%)、李麗萍(1.2378%)、張國政(1.0911%)、周志華(1.0751%)、劉坤峰(0.8627%)、鄧偉標(0.8571%)、張留鋒(0.8571%)、張效林(0.8571%)、王朝生(0.7729%)、張獻峰(0.7528%)、張滿貴(0.7528%)、雷波(0.7528%)、段冬華(0.6171%)、饒龍驤(0.5351%)、趙飛虎(0.3891%)、李明(0.3865%)、鄭新民(0.3806%)、陳江彬(0.3806%)、邸亮(0.3806%)、任後均(0.3666%)、廖文華(0.3220%)、熊俊雄(0.3220%)、呂建峰(0.3214%)、吳佳(0.2576%)及白培龍(0.1184%)持有。

在33名MX BVI股東中，有23名(即陳海霞、張海康、栗紅偉、韓峰、胡敬華、石聖良、張國政、劉坤峰、張獻峰、雷波、趙飛虎、邸亮、呂建峰、鄧偉標、張留鋒、張效林、王朝生、饒龍驤、李明、任後均、廖文華、熊俊雄及吳佳)為我們的僱員，有9名(即李永萬、趙文波、張滿貴、鄭新民、陳江彬、李麗萍、段冬華、白培龍及周志華)為我們的前僱員，鄭莉為外部投資人。彼等均為獨立第三方。

管先生向段冬華、李麗萍及周志華授出若干數目的受限制股份單位，該等受限制股份單位已於2019年6月14日重組完成時轉換為彼等持有的MX BVI股份。由於受限制股份單位須於五年服務期間結束時歸屬，而彼等於服務期間屆滿前已不再為廣州九毛九或其任何附屬公司之僱員，因此上述個別人士持有的受限制股份單位已告失效。因此，段冬華、李麗萍及周志華所持有一定數目之MX BVI股份(分別佔MX BVI已發行股本總額之0.4311%、0.8569%及1.0751%)將於上市後歸還予管先生或其全資擁有的投資工具。有關詳情，參閱附錄四「法定及一般資料 — D.股份激勵計劃 — 受限制股份單位計劃」。

3. 各自為獨立第三方。

4. 瑞兆投資餘下15%的股權由廣州兆瑞投資中心(有限合夥)(「**兆瑞投資**」)擁有，而該有限合夥企業由我們僱員及一名前僱員(各自均以其自有資金投資於有限合夥企業)擁有。廣州九毛九與兆瑞投資於2018年9月19日成立瑞兆投資，及根據瑞兆投資的當時註冊資本分別認繳出資額人民幣28.0百萬元及人民幣12.0百萬元，相當於瑞兆投資的70%及30%股權。兆瑞投資於2019年4月11日根據瑞兆投資的當時註冊資本釐定的代價人民幣6.0百萬元將瑞兆投資的15%股權轉讓予廣州九毛九。截至本招股章程日期有關兆瑞投資、其合夥人以及兆瑞投資及廣州九毛九的合夥人應佔瑞兆投資的資本出資詳情載列如下：

姓名	於兆瑞投資之職責	於兆瑞投資之權益百分比	於瑞兆投資認繳之出資額	相關個人／實體應佔實繳金額
			(人民幣元)	(人民幣元)
1. 黃兆紅	普通合夥人	29.33	1,759,998	440,000
2. 胡敬華	有限合夥人	26.67	1,600,002	400,000
3. 廖裕顏	有限合夥人	13.33	799,998	200,000
4. 周志華	有限合夥人	13.33	799,998	200,000
5. 葉少進	有限合夥人	10.00	600,000	150,000
6. 王朝生	有限合夥人	4.00	240,000	60,000
7. 饒龍驤	有限合夥人	2.67	160,002	40,000
8. 熊俊雄	有限合夥人	0.67	40,002	10,000
9. 廣州九毛九	—	—	34,000,000	8,500,000
總計		100.00	40,000,000	10,000,000

根據瑞兆投資之組織章程細則，其出資額之未繳部分將於2035年12月31日前悉數繳足。

5. 太二餐飲餘下15%的股權由二男二女擁有，而該有限合夥企業由我們僱員(各自均以其自有資金投資於有限合夥企業)擁有。往績記錄期間太二餐飲的股權變動請參閱第106頁的附註1。截至本招股章程日期有關二男二女、其合夥人及二男二女及品芯悅谷的合夥人應佔太二餐飲的資本出資詳情載列如下：

姓名		於二男二女之職責	於二男二女之權益百分比	於太二餐飲認繳之出資額	相關個人／實體應佔實繳金額
				(人民幣元)	(人民幣元)
1.	李嘉俊	普通合夥人	20.29	1,521,900	700,074
2.	曹輝其	有限合夥人	24.50	1,837,200	845,112
3.	何成效	有限合夥人	11.33	849,900	390,954
4.	付天亮	有限合夥人	6.63	496,875	228,563
5.	白鶴	有限合夥人	5.60	419,850	193,131
6.	張曉嬋	有限合夥人	4.83	362,100	166,566
7.	范惠儀	有限合夥人	3.84	287,625	132,308
8.	田海燕	有限合夥人	3.28	245,700	113,022
9.	王艦	有限合夥人	2.81	210,600	96,876
10.	鍾愛	有限合夥人	2.79	209,175	96,221
11.	何偉東	有限合夥人	2.78	208,125	95,738
12.	孟夥軍	有限合夥人	2.34	175,500	80,730
13.	賴珍珍	有限合夥人	2.34	175,500	80,730
14.	鄒亮	有限合夥人	1.12	83,925	38,606
15.	潘振華	有限合夥人	1.12	83,925	38,606
16.	劉利	有限合夥人	0.92	68,775	31,637
17.	盧純思	有限合夥人	0.92	68,775	31,637
18.	趙心正	有限合夥人	0.92	68,775	31,637
19.	梁子恒	有限合夥人	0.56	41,925	19,286
20.	張贇平	有限合夥人	0.56	41,925	19,286
21.	何精登	有限合夥人	0.56	41,925	19,286
22.	品芯悅谷	—	—	42,500,000	19,550,000
總計			100.00	50,000,000	23,000,000

根據太二餐飲之組織章程細則，其出資額之未繳部分將於2038年1月1日前悉數繳足。

6. 從心餘下20%股權由廣州千層的浪投資中心(有限合夥)(「**千層的浪**」)擁有，而該有限合夥企業由我們僱員(各自均以其自有資金投資於有限合夥企業)擁有。往績記錄期間從心的股權變動請參閱第106頁的附註2。截至本招股章程日期有關千層的浪、其合夥人及千層的浪及品芯悅谷之合夥人應佔從心的資本出資詳情載列如下：

姓名		於千層的浪之職責	於千層的浪之權益百分比	於從心認繳之出資額	相關個人／實體應佔實繳金額
				(人民幣元)	(人民幣元)
1.	陳思	普通合夥人	40.00	800,000	320,000
2.	蒲海斌	有限合夥人	30.00	600,000	240,000
3.	劉宇雄	有限合夥人	10.00	200,000	80,000
4.	裴曉東	有限合夥人	10.00	200,000	80,000
5.	陳海霞	有限合夥人	10.00	200,000	80,000
6.	品芯悅谷	—	—	8,000,000	3,120,000
總計			100.00	10,000,000	3,920,000

根據從心之組織章程細則，其出資額之未繳部分將於2055年12月30日前悉數繳足。

7. 廣州兩顆雞蛋餘下20%的股權由玖晨慧擁有，而該有限合夥企業由我們僱員(各自均以其自有資金投資於有限合夥企業)擁有。往績記錄期間廣州兩顆雞蛋的股權變動請參閱第106頁的附註3。截至本招股章程日期有關玖晨慧、其合夥人及玖晨慧及品芯悅谷之合夥人應佔廣州兩顆雞蛋的資本注資詳情載列如下：

姓名	於玖晨慧之職責	於玖晨慧之權益百分比	於廣州兩顆雞蛋認繳之出資額	相關個人／實體應佔實繳金額
			(人民幣元)	(人民幣元)
1. 蔡永祥	普通合夥人	42.22	4,222,000	312,428
2. 王鵬飛	有限合夥人	31.66	3,166,000	234,284
3. 項淑瑩	有限合夥人	17.95	1,794,530	132,795
4. 王朝生	有限合夥人	4.25	425,020	31,451
5. 陳海霞	有限合夥人	3.92	392,450	29,041
6. 品芯悅谷	—	—	40,000,000	2,960,000
總計		100.00	50,000,000	3,700,000

根據廣州兩顆雞蛋之組織章程細則，其出資額之未繳部分將於2045年12月31日前悉數繳足。

8. 廣州那未大叔是大廚25%的股權由威威投資擁有，而該有限合夥企業由我們僱員(各自均以其自有資金投資於有限合夥企業)擁有。往績記錄期間廣州那未大叔是大廚的股權變動請參閱第107頁的附註4。於2019年10月21日，廣州那未大叔是大廚的註冊資本由人民幣10.0百萬元增至人民幣20.0百萬元。廣州那未大叔是大廚的各股東(即品芯悅谷及威威投資)分別額外認繳廣州那未大叔是大廚的出資額人民幣8.5百萬元及人民幣1.5百萬元。因此，於增資完成後，品芯悅谷及威威投資分別持有廣州那未大叔是大廚的80%及20%股權。截至本招股章程日期有關威威投資、其合夥人及威威投資及品芯悅谷之合夥人應佔廣州那未大叔是大廚的資本注資詳情載列如下：

姓名	於威威投資之職責	於威威投資之權益百分比	於廣州那未大叔是大廚認繳之出資額	相關個人／實體應佔實繳金額
			(人民幣元)	(人民幣元)
1. 李威業	普通合夥人	40.00	1,600,000	600,000
2. 蔡永祥	有限合夥人	42.00	1,680,000	630,000
3. 蔡怡樂	有限合夥人	15.00	600,000	225,000
4. 蔡美玲	有限合夥人	3.00	120,000	45,000
5. 品芯悅谷	—	—	16,000,000	4,500,000
總計		100.00	20,000,000	6,000,000

根據廣州那未大叔是大廚之組織章程細則，其出資額之未繳部分將於2035年12月31日前悉數繳足。

9. 直至2019年10月21日為止，眾信餐飲由瑞兆投資擁有92%及由廣州眾信投資中心(有限合夥)(「**眾信投資**」)擁有8%，該有限合夥企業由我們的僱員(各自均以其自有資金投資於有限合夥企業)擁有。瑞兆投資及眾信投資於2018年12月17日成立眾信餐飲，及根據眾信餐飲的當時註冊資本分別認繳出資額人民幣9.2百萬元及人民幣0.8百萬元，相當於眾信餐飲的92%及8%股權。截至2019年10月21日，有關眾信投資、其合夥人及眾信投資及瑞兆投資的合夥人應佔眾信餐飲的資本出資詳情載列如下：

姓名	於眾信投資之職責	於眾信投資之權益百分比	於眾信餐飲認繳之出資額	相關個人／實體應佔實繳金額
			(人民幣元)	(人民幣元)
1. 向靜	普通合夥人	49.99	399,920	107,978
2. 蔡澤東	有限合夥人	16.67	133,360	36,007
3. 李可雲	有限合夥人	16.67	133,360	36,007
4. 李澤思	有限合夥人	16.67	133,360	36,007
5. 瑞兆投資	—	—	9,200,000	—
總計		100.00	10,000,000	216,000

於2019年10月21日，眾信投資向瑞兆投資轉讓其於眾信餐飲之全部股權，代價約人民幣0.2百萬元，乃參考(i)其向眾信餐飲投入的實繳資本另加(ii)分配予眾信投資的直至2019年6月30日來自眾信餐飲管理的九毛九餐廳的累計溢利釐定。

10. 直至2019年10月21日為止，金凱餐飲由瑞兆投資擁有85%及由廣州九睿投資中心(有限合夥)(「**九睿投資**」)擁有15%，而該有限合夥企業由我們的僱員黃兆紅及苗威威(各自均以其自有資金投資於有限合夥企業)分別擁有60%及40%的股權。黃兆紅亦持有MT BVI已發行股本總額的1.72%。瑞兆投資及九睿投資於2018年11月7日成立金凱餐飲，及根據金凱餐飲的當時註冊資本分別認繳出資額人民幣8.5百萬元及人民幣1.5百萬元，相當於金凱餐飲的85%及15%股權。截至2019年10月21日，有關九睿投資、其合夥人以及九睿投資及瑞兆投資的合夥人應佔金凱餐飲的資本出資詳情載列如下：

姓名	於九睿投資之職責	於九睿投資之權益百分比	於金凱餐飲認繳之出資額	相關個人／實體應佔實繳金額
			(人民幣元)	(人民幣元)
1. 苗威威	普通合夥人	40.00	600,000	390,000
2. 黃兆紅	有限合夥人	60.00	900,000	585,000
3. 瑞兆投資	—	—	8,500,000	—
總計		100.00	10,000,000	975,000

於2019年10月21日，九睿投資向瑞兆投資轉讓其於金凱餐飲之全部股權，代價約人民幣1.0百萬元，乃參考(i)其向金凱餐飲投入的實繳資本另加(ii)分配予九睿投資的直至2019年6月30日來自金凱餐飲管理的九毛九餐廳的累計溢利釐定。

11. 直至2019年10月21日為止，寶盈餐飲由瑞兆投資擁有85%及由廣州力盈投資中心(有限合夥)(「**力盈投資**」)擁有15%，而該有限合夥企業由我們僱員(各自均以其自有資金投資於有限合夥企業)擁有。瑞兆投資及力盈投資於2018年12月19日成立寶盈餐飲，及根據寶盈餐飲的當時註冊資本分別認繳出資額人民幣8.5百萬元及人民幣1.5百萬元，相當於寶盈餐飲的85%及15%股權。截至2019年10月21日，有關力盈投資、其合夥人以及力盈投資及瑞兆投資的合夥人應佔寶盈餐飲的資本出資詳情載列如下：

姓名		於力盈投資之職責	於力盈投資之權益百分比	於寶盈餐飲認繳之出資額	相關個人／實體應佔實繳金額
				(人民幣元)	(人民幣元)
1.	周國瑛	普通合夥人	57.69	865,385	—
2.	郭武	有限合夥人	11.54	173,078	—
3.	張柯	有限合夥人	7.69	115,385	—
4.	吳展立	有限合夥人	7.69	115,385	—
5.	于志燕	有限合夥人	7.69	115,385	—
6.	吳麗萍	有限合夥人	7.69	115,385	—
7.	瑞兆投資	—	—	8,500,000	—
總計			100.00	10,000,000	—

於2019年10月21日，力盈投資向瑞兆投資轉讓其於寶盈餐飲之全部股權，代價約人民幣0.1百萬元，乃參考(i)其向寶盈餐飲投入的實繳資本另加(ii)分配予力盈投資的直至2019年6月30日來自寶盈餐飲管理的九毛九餐廳的累計溢利釐定。

12. 直至2019年10月21日為止，鴻源太餐飲由瑞兆投資擁有85%及由廣州博玉投資中心(有限合夥)(「**博玉投資**」)擁有15%，而該有限合夥企業由我們僱員(各自均以其自有資金投資於有限合夥企業)擁有。瑞兆投資及博玉投資於2018年12月18日成立鴻源太餐飲，及根據鴻源太餐飲的當時註冊資本分別認繳出資額人民幣8.5百萬元及人民幣1.5百萬元，相當於鴻源太餐飲的85%及15%股權。截至2019年10月21日，有關博玉投資、其合夥人以及博玉投資及瑞兆投資的合夥人應佔鴻源太餐飲的資本出資詳情載列如下：

姓名		於博玉投資之職責	於博玉投資之權益百分比	於鴻源太餐飲認繳之出資額	相關個人／實體應佔實繳金額
				(人民幣元)	(人民幣元)
1.	楊國輝	普通合夥人	52.67	790,000	576,699
2.	董菊菊	有限合夥人	10.00	150,000	109,500
3.	李偉橋	有限合夥人	8.00	120,000	87,600
4.	趙宏亮	有限合夥人	6.67	100,000	73,000
5.	李小峰	有限合夥人	6.67	100,000	73,000
6.	王曉歡	有限合夥人	4.00	60,000	43,800
7.	駱嘉傑	有限合夥人	4.00	60,000	43,800
8.	雷力鳴	有限合夥人	4.00	60,000	43,800
9.	李治宏	有限合夥人	4.00	60,000	43,800
10.	瑞兆投資	—	—	8,500,000	—
總計			100.00	10,000,000	1,095,000

於2019年10月21日，博玉投資向瑞兆投資轉讓其於鴻源太餐飲之全部股權，代價約人民幣1.8百萬元，乃參考(i)其向鴻源太餐飲投入的實繳資本另加(ii)分配予博玉投資的直至2019年6月30日來自鴻源太餐飲管理的九毛九餐廳的累計溢利釐定。

13. 直至2019年10月21日為止，北京九九發由瑞兆投資擁有85%及由廣州九麥贏投資中心(有限合夥)(「**九麥贏投資**」)擁有15%，而該有限合夥企業由我們僱員(各自均以其自有資金投資於有限合夥企業)擁有。瑞兆投資及九麥贏投資於2019年1月2日成立北京九九發，及根據北京九九發的當時註冊資本分別認繳出資額人民幣85,000元及人民幣15,000元，相當於北京九九發的85%及15%股權。截至2019年10月21日，有關九麥贏投資、其合夥人以及九麥贏投資及瑞兆投資的合夥人應佔北京九九發的資本出資詳情載列如下：

姓名		於九麥贏投資之職責	於九麥贏投資之權益百分比	於北京九九發認繳之出資額	相關個人／實體應佔實繳金額
				(人民幣元)	(人民幣元)
1.	陳勁勁	普通合夥人	33.33	5,000	5,000
2.	劉志	有限合夥人	13.33	2,000	2,000
3.	李曉蕾	有限合夥人	13.33	2,000	2,000
4.	馬嘉	有限合夥人	10.00	1,500	1,500
5.	上官建亮	有限合夥人	10.00	1,500	1,500
6.	劉婷婷	有限合夥人	10.00	1,500	1,500
7.	吳燕琳	有限合夥人	10.00	1,500	1,500
8.	瑞兆投資	—	—	85,000	—
總計			100.00	100,000	15,000

於2019年10月21日，九麥贏投資向瑞兆投資轉讓其於北京九九發之全部股權，代價約人民幣0.1百萬元，乃參考(i)其向北京九九發投入的實繳資本另加(ii)分配予九麥贏投資的直至2019年6月30日來自北京九九發管理的九毛九餐廳的累計溢利釐定。

14. 直至2019年10月12日為止，海南九久宏由瑞兆投資擁有85%及由海口九聚香餐飲管理合夥企業(有限合夥)(「**海口九聚香**」)擁有15%，而該有限合夥企業由我們僱員(各自均以其自有資金投資於有限合夥企業)擁有。海口九聚香於2019年3月4日通過向品芯悅谷(於2016年9月1日成立並全資擁有海南九久宏)購買海南九久宏15%的股權而成為海南九久宏的股東，代價為人民幣750,000元，乃參照海南九久宏的當時註冊資本而釐定。截至2019年10月12日，有關海口九聚香、其合夥人以及海口九聚香及瑞兆投資的合夥人應佔海南九久宏的資本出資詳情載列如下：

姓名		於海口九聚香之職責	於海口九聚香之持股百分比	於海南九久宏認繳之出資額	相關個人／實體應佔實繳金額
				(人民幣元)	(人民幣元)
1.	吳有明	普通合夥人	33.33	250,050	100,020
2.	庄維暉	有限合夥人	13.33	100,050	40,020
3.	劉坤峰	有限合夥人	13.33	100,050	40,020
4.	栗紅偉	有限合夥人	13.33	100,050	40,020
5.	劉勇	有限合夥人	6.67	49,950	19,980
6.	雷波	有限合夥人	6.67	49,950	19,980
7.	鄧二香	有限合夥人	6.67	49,950	19,980
8.	梁婉仙	有限合夥人	6.67	49,950	19,980
9.	瑞兆投資	—	—	4,250,000	1,700,000
總計			100.00	5,000,000	2,000,000

於2019年10月12日，海口九聚香向瑞兆投資轉讓其於海南九久宏之全部股權，代價為人民幣0.5百萬元，乃參考(i)其向海南九久宏投入的實繳資本另加(ii)分配予海口九聚香的直至2019年6月30日來自海南九久宏管理的九毛九餐廳的累計溢利釐定。

15. 經訂約方公平磋商後，管先生於2019年6月5日以約人民幣3.1百萬元的代價向羅曉軍收購廣州九毛九的0.3056%股權。除管先生與羅曉軍之間的股份轉讓外，重組前後廣州九毛九最終個人股東的實益權益並無其他變化。

16. 上文附註4至附註14所載的合夥企業的普通合夥人及有限合夥人為我們中國附屬公司的少數股東，均為我們的僱員或前僱員。除鄧二香、何成效、黃兆紅、李威業、廖裕顏、蔡永祥、陳勁勁及付天亮為我們一間附屬公司的董事或總經理或過去12個月附屬公司的董事外，該等普通合夥人及有限合夥人均為獨立第三方(並非我們附屬公司的間接股東)。當彼(i)為我們的品牌經理之一或我們的品牌經理相關團隊的任何成員，以其自有資金為其所管理品牌與我們一同成立附屬公司；(ii)成為我們品牌管理團隊的成員，具有區域經理或以上職稱；或(iii)成為我們特定品牌團隊的年度傑出僱員之一時，將獲得資格投資於並成為我們其中一家中國附屬公司的實益擁有人之一。

緊隨全球發售後的公司架構

下圖載列緊隨全球發售完成後我們的公司架構(假設超額配股權未獲行使)：

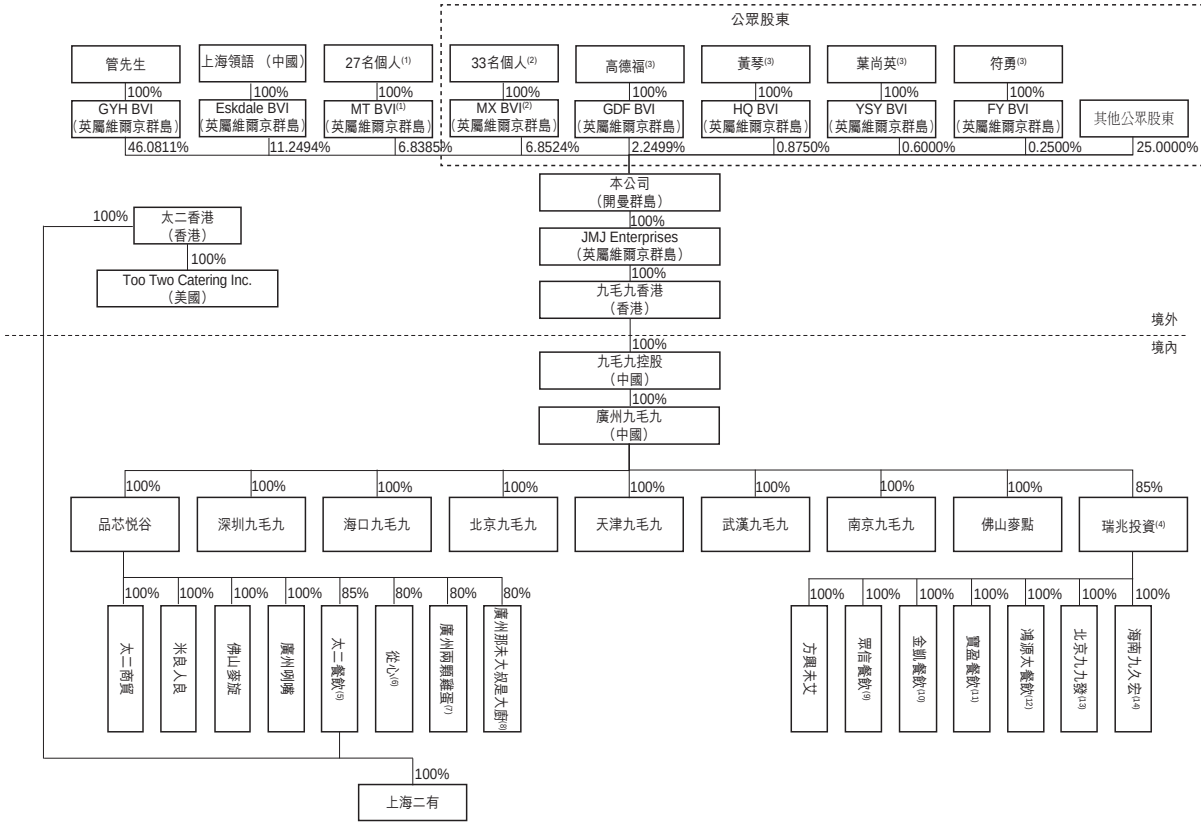

附註：

請參閱第113至120頁的附註。

遵守中國法律

國家外匯管理局37號文

根據國家外匯管理局頒佈的國家外匯管理局37號文，中國居民成立或控制境外的公司須向主管國家外匯管理局地方分局辦理登記手續。根據國家外匯管理局於2015年2月13日頒佈並於2015年6月1日生效的《關於進一步簡化和改進直接投資外匯管理政策的通知》(或13號文)，上述登記須由合資格銀行而非國家外匯管理局地方分局直接審核及處理。

如我們的中國法律顧問所確認，我們的股東為國家外匯管理局37號文中的中國居民，已於2019年4月12日完成首次登記程序。

併購規定

於2006年8月8日，商務部、國資委、國家稅務總局、國家工商行政管理總局、中國證監會及國家外匯管理局聯合頒佈併購規定，自2006年9月8日起生效並經商務部於2009年6月22日修訂。根據併購規定，(i)外國投資者併購境內企業，系指外國投資者購買境內非外商投資企業(「**境內公司**」)股東的股權或認購境內公司增資，使該境內公司變更為外商投資企業；或外國投資者設立外商投資企業，並通過該企業協議購買境內企業資產且運營該資產；或外國投資者協議購買境內企業資產，並以該資產投資設立外商投資企業運營該資產；(ii)境內公司、企業或自然人擬以其在境外合法設立或控制的公司名義收購其境內的公司以令有關公司成為外資企業，則該收購應報商務部審批。

據中國法律顧問告知，(i)常贏投資有限公司收購廣州九毛九的5%股權須遵守併購規定，但毋須商務部批准；及(ii)九毛九控股收購廣州九毛九的股權須受《外商投資企業投資者股權變更的若干規定》監管，而非併購規定，原因是廣州九毛九在收購當時為中外合資企業。

據中國法律顧問告知，上述收購符合相關中國法律法規，而併購規定項下的商務部或中國證監會的事先批准不適用於上述收購。另外，我們的中國法律顧問已確認，前述的股權轉讓已依法妥善完成。我們的中國法律顧問亦確認，本節載述與我們的中國附屬公司所有股權轉讓有關的一切適用規管批准已取得，且所涉及手續已根據一切適用的中國法律及法規辦妥。

概覽

我們是中國領先的中餐廳品牌管理者及運營者，專注於快速提供美食服務，並通過主要位於購物商城的餐廳的現代裝飾營造休閒而高檔的氛圍。於最後可行日期，我們經營287間餐廳及管理41間加盟餐廳，覆蓋中國39個城市，遍及15個省份與四個直轄市。根據弗若斯特沙利文，按於2018年收入計，我們的兩大品牌九毛九及太二分別在中國所有西北菜餐廳中及中國所有酸菜魚餐廳中排名第二及第一。

為追求「好吃不貴」的理念，我們致力於通過精緻的菜品、優質的服務和獨特的用餐氛圍為顧客提供美妙的用餐體驗。創新已深深植根入我們的企業文化中。在我們二十多年的經營歷史中，我們不斷改進我們的食譜、服務及餐廳風格，以迎合市場趨勢及顧客的喜好。

我們目前管理及經營五個自創的各具特色的品牌，即九毛九、太二、2顆雞蛋煎餅、慫以及那未大叔是大廚。下表載列截至最後可行日期的五個品牌各自的特徵及業務規模。

品牌	九毛九	太二	2顆雞蛋煎餅	慫	那未大叔是大廚
	九毛九	太二	2顆鸡蛋煎饼 DOUBLE EGGS	慫 现煮串串	那未大叔
主打菜系／菜品	中國西北菜系為主並融合中國其他地區的飲食風格	老罎子酸菜魚	中式煎餅	四川冷鍋串串	精品粵菜
調性	放心餐桌	獨特、有趣	健康、便捷	時尚聚會場所	有品味的大廚
目標顧客群	家庭、聚餐	年輕顧客	年輕顧客	年輕顧客	中高端消費群體
人均消費	人民幣50–70元	人民幣70–90元	人民幣20–30元	人民幣50–70元	人民幣120–150元
每間餐廳建築面積	250–400平方米	200–300平方米	10–40平方米	120–200平方米(1)	300–500平方米(1)
截至最後可行日期餐廳數量	自營：143	自營：121	自營：21 加盟：41	自營：1	自營：1

附註：

1. 截至最後可行日期，我們已開設(i)一家慫餐廳，建築面積為136平方米；及(ii)一家那未大叔是大廚餐廳，建築面積為388平方米。上表兩個品牌的餐廳建築面積指我們將來預計開設的新餐廳建築面積範圍。

九毛九及太二為我們的兩大主要品牌，於往績記錄期間佔我們總收入的98%以上。

九毛九為我們的第一家餐飲品牌，亦為華南第一家以中國西北菜為特色的連鎖餐飲品牌。根據弗若斯特沙利文，按2018年收入計，九毛九在中國西北菜餐飲市場中排名第二。

按2018年收入計，太二在中國所有酸菜魚餐廳中排名第一。我們通過實施多項創新運營及營銷措施，於往績記錄期間取得巨大增長，成功將太二打造為知名品牌。太二收入由2016年的人民幣67.8百萬元增加至2018年的人民幣540.2百萬元，複合年增長率為182.3%，並由截至2018年6月30日止六個月的人民幣218.1百萬元增至截至2019年6月30日止六個月的人民幣538.1百萬元，增長率為146.8%。自2015年7月推出以來，太二餐廳數量已於截至最後可行日期迅速增至121間。

九毛九及太二均於各自的細分市場獲得顧客青睞及認可。九毛九於2018年被評為「2018年度中國餐飲品牌力百強品牌」之一。太二榮登「2019中國酸菜魚十大品牌」榜首。我們的微信官方賬號已成為我們推廣品牌及提升顧客忠誠度的重要平台。截至最後可行日期，我們的九毛九及太二的微信官方賬號的訂閱人數分別達到3.8百萬人及5.6百萬人。

我們的總收入由2016年的人民幣1,164.3百萬元增至2018年的人民幣1,892.8百萬元，複合年增長率為27.5%，並由截至2018年6月30日止六個月的人民幣874.5百萬元增至截至2019年6月30日止六個月的人民幣1,237.1百萬元，增長率為41.5%。

我們計劃於2019年至2021年間開設約370間自營新餐廳，其中大約240間餐廳屬於太二，約有54間餐廳屬於九毛九，及76間餐廳屬於我們的其他餐廳品牌。我們的目標為進一步提高我們的市場份額，滲透現有市場並將業務擴展到一線城市、新一線城市、省會城市及週邊城市的新興市場。

我們的競爭優勢

領先的中餐廳品牌管理者及運營者

我們是中國領先的中餐廳品牌管理者及運營者，管理及運營5個各具特色品牌，即九毛九、太二、2顆雞蛋煎餅、慫及那未大叔是大廚。作為對我們多年來所取得成就的認可，我們曾獲得諸多獎項，包括「2018年度中國餐飲百強企業」。

我們旗下兩個主要品牌九毛九及太二在其細分市場獲得顧客的青睞及認可。根據弗若斯特沙利文，以2018年收入計算，九毛九在中國所有西北菜餐廳中排名第二。截至最後可行日期，我們擁有143家九毛九餐廳。

九毛九產生的收入由2016年的人民幣1,092.3百萬元增長至2018年的人民幣1,334.0百萬元，複合年增長率達到10.5%，並由截至2018年6月30日止六個月的人民幣645.3百萬元增至截至2019年6月30日止六個月的人民幣682.8百萬元，增幅為5.8%。九毛九產生的經營利潤由2016年的人民幣176.5百萬元增長至2018年的人民幣230.2百萬元，複合年增長率達到14.2%，並由截至2018年6月30日止六個月的人民幣116.3百萬元增至截至2019年6月30日止六個月的人民幣123.5百萬元，增幅為6.2%。

太二為酸菜魚餐廳市場的先驅及領導者。根據弗若斯特沙利文，以2018年收入計算，太二在中國所有酸菜魚餐廳中排名第一。截至最後可行日期，我們已在中國擁有121家太二餐廳。太二產生的收入由2016年的人民幣67.8百萬元增長至2018年的人民幣540.2百萬元，複合年增長率達到182.3%，並由截至2018年6月30日止六個月的人民幣218.1百萬元增至截至2019年6月30日止六個月的人民幣538.1百萬元，增幅為146.8%。太二產生的經營利潤由2016年的人民幣20.4百萬元增長至2018年的人民幣97.1百萬元，複合年增長率達到118.0%，並由截至2018年6月30日止六個月的人民幣49.0百萬元增至截至2019年6月30日止六個月的人民幣125.3百萬元，增幅為155.7%。太二品牌榮登「2019中國酸菜魚十大品牌」榜首。

於往績記錄期間，中國中餐市場快速壯大，且預期於未來仍會持續增長。根據弗若斯特沙利文，中國中餐市場的總收入按複合年增長率9.4%增長，由2014年的人民幣23,815億元增至2018年的人民幣34,162億元，預計將以8.3%的複合年增長率錄得進一步增長，於2024年達致人民幣55,018億元。近年來，專注於酸菜魚的餐廳在中國興起，並快速受到消費者廣泛歡迎。於往績記錄期間，酸菜魚餐廳市場呈上升趨勢，並預期未來幾年將維持蓬勃發展勢頭。根據弗若斯特沙利文，2018年至2024年，中國酸菜魚餐廳市場總收入預期將按複合年增長率33.7%錄得急劇增長，於2024年達致人民幣705億元。

憑藉我們作為在中國中餐廳品牌管理者與運營者的穩固地位及多年來積累的品牌管理經驗，我們相信我們能夠把握市場機遇，保持市場領先地位並進一步建立我們的品牌知名度，從而於高速增長的市場中持續保持快速增長。

有利於快速發展的高標準化且可擴展的業務模式

經過逾23年的深耕經營，我們取得了寶貴的經驗，並已逐步建立高度標準化且易複製的業務模式，我們已採用此模式發展我們的所有品牌。該等業務模式使得我們餐廳網絡從截至2016年1月1日的142家餐廳迅速擴展至截至最後可行日期的287家餐廳。

我們的標準化業務經營主要體現在以下方面：

- *精簡的食物選擇*。我們於往績記錄期間開發的品牌融入高度標準化的概念。我們努力限制每個品牌提供的菜餚數量，以簡化我們的採購及物流。例如，太二的特色是老罎子酸菜魚，並供應不多於23種其他菜餚。該種受控制的菜品供應可以幫助我們精準定位所需的食材、烹飪方法以及每道菜餚的食物品相。

- *中央廚房*。我們目前在廣東、湖北及海南設有中央廚房。我們亦使用中國領先第三方供應鏈的供應中心，彼等基於標準化的食譜及流程製備半成品食材。另外，我們就所有採購訂單採用集中採購體系，並通過採購部門進行集中訂單採購。中央廚房及集中採購體系確保食品風味及質量始終如一並及時配送食材，從而使我們獲得更大的規模經濟效益及實現更高的效率。

- *標準化營運程序*。我們所實施的整套標準流程涵蓋了餐廳經營眾多方面(包括餐廳設計、菜品、定價、食品準備、設備及設施維護、前廳後廚清潔衛生及僱員操守等)。此外，我們將餐廳經營程序分成(i)食材及供應品驗收；(ii)食材及供應品清洗消毒；(iii)食品加工；(iv)食品準備及(v)食品裝盤及裝飾五個環節，並就各步驟提供易於遵循的指導及程序。

- *員工培訓*。我們為所有僱員提供全面的線上及線下培訓計劃。我們在總部設立了一個培訓中心，為各級員工提供統一的培訓。我們亦建立了一個電子學習平台，僱員可以通過該平台訪問我們包括關於操作程序、指南及標準、信息技術及企業文化的在線課程。該等持續的培訓確保我們從管理團隊到一線餐廳員工擁有足夠的人才配置，以支持新餐廳的發展。

我們專注於購物中心的策略促進了我們餐廳網絡的快速發展。自2010年我們在購物中心開設第一間餐廳後，截至最後可行日期，我們已在商場開設287間餐廳。此外，截至最後可行日期，我們與102間商場合作超過三年，49間商場與至少兩個我們的餐廳品牌合作。我們有一個團隊在選址過程中採用標準化的場地篩選及審查程序。商場商業環境的相似性有助於我們管理、運營及監督我們的餐廳。

利用我們從九毛九及太二獲得的制定標準化業務模式的經驗及我們與購物中心的深厚關係，我們相信我們將能夠以高效及系統的方式進一步將餐廳網絡擴展到新的市場。

我們開放、創新及共贏的企業文化使我們能夠緊跟市場趨勢

我們的企業文化是我們緊跟市場趨勢的關鍵。我們培育及培養一種開放、創新及共贏的企業文化，鼓勵我們的員工在管理及運營我們的品牌時採取創造性的措施。在我們的創始人兼行政總裁管先生的領導及支持下，加上我們對餐飲業的深刻見解，我們能夠迅速應對不斷變化的餐飲趨勢及顧客的喜好。我們在每個品牌下均有一個產品開發部門，致力於積極開發及改進其菜單，以迎合新的市場趨勢。我們亦在總部為各品牌建立了一個實驗室，以不斷改進及完善我們的菜餚。

我們通過為品牌團隊提供靈活性及激勵來鼓勵特定品牌的升級。我們向品牌經理及其團隊成員提供投資及擁有其所管理品牌若干股權的機會。通過在品牌表現與獎勵之間建立直接聯繫我們將品牌團隊的利益與我們的利益保持一致，使各品牌的成員均有很強的動力協作並共同努力實現共同的目標 — 提升其自身品牌的表現。

我們總部設有七個職能部門，分別負責品牌開發擴展、工程、採購及中央廚房及生產、資訊科技、財務及組織事務，以支持我們管理及運營的不同品牌。在職能部門的協助下，我們的品牌團隊可以專注於確定彼等目標顧客的需求，以進一步開發及改進符合不斷變化的市場趨勢的菜餚。

結合我們的企業文化、品牌特定的管理及激勵策略及支援性職能部門，我們成功捕捉市場趨勢，開發多個具有獨特概念的品牌，以滿足不同顧客群體的需求。我們追趕市場趨勢的能力在我們兩個主要品牌九毛九及太二的發展上得以體現。九毛九最初是一間獨立的街邊餐廳。自2010年以來，我們成功抓住中國商場蓬勃發展所帶來的市場機遇，迅速擴大九毛九的餐飲網絡。此外，我們進一步將九毛九改造成為一個實現標準化的連鎖餐飲品牌。由於我們抓住了線上

社交媒體受到年輕一代日益追捧這一趨勢，我們提供的獨特用餐體驗以及我們的創意營銷及促銷策略使太二成為廣受年輕顧客青睞的品牌，年輕顧客傾向於在我們的太二餐廳用餐後在網上分享用餐體驗。

通過提供優質食物及服務，不懈追求卓越的用餐體驗，以打造值得信賴且受歡迎的餐飲品牌

我們致力於向顧客提供優質的食物及服務，並且我們不斷努力提供高品質的食材、精緻的菜品、卓越的用餐體驗及與顧客的互動體驗，重視餐飲行業的本質特性，有助於我們打造值得信賴及受歡迎的餐飲品牌並擴大忠實顧客基礎。

- *健康及優質的食材*。我們採用全面廣泛的採購程序，並制定一套嚴格的供應商選擇標準。我們僅從特定區域採購部分食材，經過反復測試及實驗，我們相信該區域為我們的菜式提供的食材最合適。例如，我們僅從佛山採購鱸魚，僅使用定制酸菜，亦僅從黑龍江採購大米。

- *可口精緻的菜餚*。我們致力於透過不斷提高菜餚的質量及風味，為顧客提供最上乘的美味佳餚。例如，我們每個季度根據顧客的評價而審查及更新九毛九菜單，並不斷改進我們的菜餚，以迎合當地顧客的特定口味。以我們的招牌菜老罎子酸菜魚為例，我們用由我們精心挑選及混合的特殊調味料進行手工醃魚。我們亦嚴格控制儲存酸菜的溫度及濕度，通過自然發酵培養其獨特的味道。此外，我們以最佳方式呈上菜餚，為顧客提供卓越的用餐體驗。

- *優質的服務和獨特的用餐體驗*。九毛九主打「放心餐桌」，為家庭及聚餐人群提供溫馨細緻的用餐體驗。我們為兒童及長者提供免費禮品及提供價格優惠的生日麵條。太二提供精緻、令人難忘、並為時尚及年輕顧客所垂涎的老罎子酸菜魚。太二追求獨特而有趣的餐飲文化，透過搶眼且出人意料的標語與顧客建立融洽關係，例如「好好吃魚，莫玩手機」及「做宇宙第二好吃的酸菜魚」。顧客可通過手機訪問我們的一站式服務，包括下單、付款至開具收據。憑藉這些服務，倘顧客不想被打擾，其可以享受一段寧靜的時光。另一方面，我們的服務員可以減少部分工作量，並有更多時間以即時回應顧客的用餐需求，並與顧客進行更多增值互動。

- *互動平台*。我們向線上會員推出多樣有趣的互動活動以促進線上平台銷售特色產品，從而可增加顧客到餐廳用餐頻次。我們有一個團隊為我們線上平台精心設計內容，以吸引我們的顧客。結合線上及線下促銷活動，我們相信將進一步提升品牌形像。截至

最後可行日期，我們的九毛九微信官方賬號的訂閱者達3.8百萬名。截至最後可行日期，我們的太二微信官方賬號的訂閱者超逾5.6百萬名，每貼的平均閱讀量超過100,000人次，且太二有230多個微信粉絲群，核心粉絲超過170,000名。

通過我們對優質食材、精緻菜品、顧客非凡用餐體驗及互動體驗的極致追求，我們已打造倍受信任且廣受歡迎的餐廳名牌並吸引大量忠誠的消費者，這對我們的增長至關重要。

嚴格的食品安全及質量控制體系

我們注重「良心企業，健康品質」的企業價值並致力於選擇健康的食材。2017年，我們是首批獲得「餐飲業質量安全提升工程示範企業」的中國餐飲品牌。我們實施一整套嚴格的食品安全和質量管控標準及措施，覆蓋我們經營的各個環節，包括(i)採購；(ii)食品加工；(iii)倉儲；(iv)物流及(v)餐廳運營。

- *採購*。我們在對供應商篩選及不同類別食材及其他供應品檢驗方面設有全面標準，以確保食品安全及質量。除我們進行的質量檢驗外，我們亦要求供應商向我們提供食品檢測報告並定期聘請第三方進行質量檢驗。

- *食品加工*。除嚴格遵守適用的食品安全標準、法律及法規外，我們亦主動採用ISO22000質量管理體系，以維持食品安全及質量標準。我們亦發佈質量控制內部指引，詳細說明我們運營各個環節的質量控制要求。

- *餐廳運營*。我們要求我們的餐廳員工每日檢查餐廳的清潔程度，餐廳員工的衛生及健康狀況以及食材的保質期。我們的質量控制部門不時對我們的餐廳進行或聘請第三方進行定期及臨時抽查，以識別及糾正潛在的質量及食品安全問題。此外，我們在大多數餐廳採用透明廚房，以便我們的顧客監督我們的各項操作程序，親眼見證我們對食品安全及質量控制的高標準。

- *員工培訓*。我們向餐廳員工持續提供培訓課程，以確保彼等清楚了解操作流程與質量標準。

經驗豐富且卓越的管理團隊

我們由一支經驗豐富、專業且卓越的管理團隊領導。我們的創始人兼行政總裁管先生擁有逾二十三年的餐飲行業經驗。管先生於1995年在海南海口開設第一家餐廳，並將其發展成為家庭及聚餐人群所信任的知名餐飲品牌九毛九。管先生多年來在經營九毛九方面積累的經驗鞏固了我們作為多個不同風格餐飲品牌領先管理者及運營者的成功發展。我們的管理團隊包括曾在餐飲業跨國公司任職並積累豐富經驗的行業專家，以及自成立以來一直追隨我們的僱員組成。我們的高級管理層團隊大部分成員擁有超過十年的餐飲業經驗，並擁有不同的專長及背景，藉此我們相信將促進實現優勢互補。

我們認為，人力資源對餐飲業至關重要。我們致力於提供員工培訓，培養積極的企業文化，並制定激勵計劃以激勵員工。詳情請參閱「業務 — 僱員」及附錄四「法定及一般資料 — D.股份激勵計劃 — 受限制股份單位計劃」。經過我們的努力，我們的管理團隊及餐廳員工的留任率不斷提升。我們相信，我們敬業且經驗豐富的管理團隊有助於我們未來的業務發展。

我們的增長策略

我們的目標是成為全球領先的餐飲品牌管理者及運營者。我們將採取以下策略以進一步擴展我們的業務：

通過繼續擴張複製我們的成功經驗

根據弗若斯特沙利文，受(i)中國城市化率不斷增加，(ii)購物中心餐飲服務的重要性日益提高，(iii)流行外出用餐的生活方式及(iv)線上社交媒體的發展的推動，中國中餐市場的總收入預計將按複合年增長率8.3%錄得增長，由2018年的人民幣34,162億元增至2024年的人民幣55,018億元。我們計劃透過複製我們成功的業務模式繼續我們的業務擴展，以進一步滲透現有市場並進入新市場以把握增長機會。自1995年創立九毛九以來，我們已將其餐廳網絡擴展至海口、廣州、深圳、北京、天津、武漢及南京等城市。自2015年創立太二以來，我們已將其餐廳網絡擴展至廣州、海口、深圳、上海、天津、武漢、杭州、北京、廈門、石家莊及西安等城市。我們亦在廣州及深圳開設其他品牌的餐廳，如2顆雞蛋煎餅、慫以及那未大叔是大廚。我們計劃於2019年開設16家新的九毛九自營餐廳，主要將位於廣州、佛山和深圳，旨在進一步滲透現有市場。於九毛九餐廳網絡擴張之前，我們計劃進一步改良及更新九毛九餐廳的菜單(例如將菜品種類從大約80種減少至40種，並進一步優化及完善該40種菜品)。我們計劃在2019年開設60家新的太二自營餐廳，主要分佈在一線城市、新一線城市和主要省會城市。我們亦將通過加盟模式在中國各地擴大2顆雞蛋煎餅的餐廳網絡。通過自營模式，我們計劃在2020年開設18家九毛九餐廳、80家

太二餐廳及24家其他品牌餐廳，並於2021年開設20家九毛九餐廳、100家太二餐廳及36家其他品牌餐廳。進一步詳情，參閱「— 餐廳經營 — 我們餐廳網絡的發展及擴展計劃」及「未來計劃及所得款項用途 — 所得款項用途」。

繼續通過多品牌及多概念策略擴張至更多細分市場

九毛九、太二、慫以及那未大叔是大廚餐廳主要位於購物中心。九毛九以中國西北菜系為特色，定位為家庭及聚餐人群的用餐選擇。以酸菜魚為特色的太二及以冷鍋串串為特色的慫則專注於年輕消費者。另一方面，以精品粵菜為特色的那未大叔是大廚專注於價格敏感度低的中高端顧客。2顆雞蛋煎餅作為一個現代化的快餐品牌，其使命是提供快速、方便及實惠的食品服務。其餐廳網絡不僅擴展至購物中心，亦圍繞學校及公共交通樞紐進行擴展。我們的品牌組合提供多樣化的菜餚、定價政策及品牌定位，以招攬廣大顧客。

我們的多品牌及多概念策略使我們能夠分散業務風險，主要得益於我們的各個品牌均有自身的特色及品牌定位。鑒於我們品牌的目標顧客群不同，上述策略也能夠降低我們餐廳之間的競爭風險。此外，我們的各個品牌團隊可專注於開發其最熟悉的品牌，從而促進品牌的快速發展。

我們相信，我們的多品牌及多概念策略對我們的成功而言至關重要。截至最後可行日期，我們尚無進一步擴展至更多細分市場的詳細計劃。我們將繼續致力於研發，以實現和維持最佳的餐飲品牌組合，以進一步拓展至更多細分市場，抓住市場機遇，拓寬顧客群並最終提升市場份額。

繼續提升我們的供應及支持能力

我們計劃進一步加強我們的供應及支持能力。於往績記錄期間，我們採用集中採購系統，為此我們的採購訂單幾乎全部由我們在廣東、湖北及海南的中央廚房或信譽良好的第三方供應鏈供應中心處理。展望未來，我們計劃進一步加強集中採購系統，使我們更好地發揮我們的規模經濟效應，有效降低採購成本，提升我們自營餐廳及加盟商的盈利能力。該系統有助於食品供應及服務的標準化，從而使我們能夠更好地控制食品安全及質量。我們計劃升級現有的中央廚房及其設備設施並開設新的中央廚房，以增強我們的供應鏈能力以支持我們的未來擴展計劃。

擴張至全球市場以增強我們的國際影響力

中國飲食文化歷史豐富且底蘊深厚。經過多年餐飲行業經驗的積累和人才的培養，我們已開發多個成功的中餐廳品牌，並建立強大的人力資源機制。我們高度標準化的商業模式使我們能夠在全球市場複製我們的餐廳。我們致力於將餐廳網絡擴展至其他國家及地區，使世界各地的人們均可享受到健康及美味的中餐。我們計劃優先考慮大量中國人居住的城市，例如香港、新加坡、西雅圖、洛杉磯、舊金山及溫哥華，以進行我們未來擴展。我們相信中餐不僅能吸引海外華人，對於外國人也極具吸引力。我們將繼續進一步提升餐廳的質量，並提供不同的餐飲風格以吸引全球顧客。

我們採取審慎的方法進行全球擴張。我們將對海外目標市場進行全面研究，並考慮廣泛的因素，如法律及監管環境、宏觀經濟表現以及各特定市場的社會及文化特徵。我們將仔細評估並選擇適當的市場以擴張。截至最後可行日期，我們尚無進一步擴展至全球市場的詳細計劃。我們將密切關注可行的市場機會並在適當的時候開啟向海外市場的擴展計劃。

我們的業務

我們為中國領先的中餐廳品牌管理者與運營者。我們管理及經營五個自創的各具特色的品牌，其中九毛九及太二為我們的領先品牌。於往績記錄期間，我們亦管理及經營三個其他品牌，即2顆雞蛋煎餅、慫以及那未大叔是大廚。下表載列所示期間按品牌劃分的收入。

	截至12月31日止年度						截至6月30日止六個月			
	2016年		2017年		2018年		2018年		2019年	
	人民幣	%	人民幣	%	人民幣	%	人民幣	%	人民幣	%
	（千元，百分比除外）									
							（未經審計）			
九毛九	1,092,329	93.8	1,203,566	81.9	1,334,045	70.5	645,254	73.8	682,790	55.2
太二	67,810	5.8	244,025	16.6	540,232	28.5	218,067	24.9	538,109	43.5
其他品牌	4,117	0.4	21,592	1.5	18,544	1.0	11,170	1.3	16,239	1.3
總計	**1,164,256**	**100.0**	**1,469,183**	**100.0**	**1,892,821**	**100.0**	**874,491**	**100.0**	**1,237,138**	**100.0**

附註：

1. 於本表中，其他品牌包括以2顆雞蛋煎餅、慫、那未大叔是大廚、不怕虎牛腩、椰語堂及咧嘴品牌經營的餐廳。

2. 於往績記錄期間，我們亦(i)以不怕虎牛腩品牌開設六間餐廳，主要提供三種獨特的牛腩菜餚；(ii)以椰語堂品牌開設一間餐廳，主要提供椰子相關的甜品及(iii)以咧嘴品牌開設四間餐廳，主要提供多種魚類菜餚。由於業績不佳及經考慮未來增長潛力後，(i)我們關閉了四家不怕虎牛腩餐廳，並於2018年將我們於其餘兩間餐廳的權益無償轉讓予該品牌的少數權益股東；(ii)我們已於2016年試行期間關閉椰語堂餐廳；及(iii)我們已於試行期間關閉三間咧嘴餐廳，並於2019年6月將我們在餘下餐廳的權益轉讓予少數權益股東，作價為人民幣100,000元。截至2016年、2017年及2018年12月31日止年度以及截至2019年6月30日止六個月，該等十一間餐廳產生的收入佔我們總收入的0.4%、1.3%、0.3%及0.2%。

於往績記錄期間，我們絕大部分收入來自餐廳經營。其次，我們亦自外賣業務、特產銷售及其他產生收入。下表載列所示期間我們的每項服務收入的明細。

	截至12月31日止年度						截至6月30日止六個月			
	2016年		2017年		2018年		2018年		2019年	
	人民幣	%	人民幣	%	人民幣	%	人民幣	%	人民幣	%
	（千元，百分比除外）									
							（未經審計）			
餐廳經營	1,133,363	97.3	1,352,384	92.1	1,688,503	89.2	784,734	89.7	1,117,084	90.3
外賣業務	24,411	2.1	104,831	7.1	188,960	10.0	83,251	9.5	106,014	8.6
特產銷售	1,506	0.2	1,709	0.1	949	0.1	335	0.1	697	0.1
其他	4,976	0.4	10,259	0.7	14,409	0.7	6,171	0.7	13,343	1.0
總收入	**1,164,256**	**100.0**	**1,469,183**	**100.0**	**1,892,821**	**100.0**	**874,491**	**100.0**	**1,237,138**	**100.0**

下表載列所示期間按品牌劃分的經營利潤及經營利潤率：

	截至12月31日止年度						截至6月30日止六個月			
	2016年		2017年		2018年		2018年		2019年	
	經營利潤	經營利潤率	經營利潤	經營利潤率	經營利潤	經營利潤率	經營利潤	經營利潤率	經營利潤	經營利潤率
	（人民幣千元，百分比除外）									
		%		%		%		%		%
九毛九	176,493	16.2	199,473	16.6	230,186	17.3	116,349	18.0	123,534	18.1
太二	20,423	30.1	54,500	22.3	97,063	18.0	49,001	22.5	125,284	23.3
其他品牌	(1,232)	(29.9)	(2,484)	(11.5)	(9,540)	(51.4)	(4,436)	(39.7)	(7,386)	(45.5)
總計	**195,684**	**16.8**	**251,489**	**17.1**	**317,709**	**16.8**	**160,914**	**18.4**	**241,432**	**19.5**

附註：

1. 於本表中，其他品牌包括以2顆雞蛋煎餅、慫、那未大叔是大廚、不怕虎牛腩、椰語堂及咧嘴品牌經營的餐廳。

2. 我們將經營利潤界定為經扣除(i)所用原材料及耗材；(ii)員工成本；(iii)使用權資產折舊；(iv)其他租金及相關開支；(v)其他資產折舊及攤銷；(vi)水電開支及(vii)外賣服務費後的收入。

3. 經營利潤的計算亦包括分配予各品牌的集中管理成本。

餐廳經營

我們的品牌概述

九毛九

始於1995年於海口的一家麵館，我們已將九毛九品牌打造成一個知名且備受喜愛的中餐廳品牌，為家庭及聚餐人群提供餐飲選擇。

菜餚及菜單

九毛九最初以供應經典的中國西北菜為主，其後亦提供融合中國其他地區飲食風格的菜品。

九毛九經營理念的關鍵原則之一是為家庭及聚餐人群提供「放心餐桌」。我們九毛九的豐富菜單提供典型的以家庭為導向的菜品，範圍包含了標誌性的山西麵與其他美味的家常菜。目前我們的菜單包含約60–80種菜品，可分為三大類：山西麵、招牌菜(如我們暢銷的主菜及炒菜)及搭配菜(如開胃菜及甜點)。我們於食物製作過程中使用高品質的食材並在九毛九餐廳的菜單上特別標明我們的食材來源。我們跟蹤及評估銷售及顧客對菜品的反饋，並根據每季度的評估結果審核及更新我們的菜單。我們亦不斷改進我們的菜式，包括其份量及價格，以適應不斷變化的消費趨勢。我們每年更新菜單上約20%–30%的菜式。

我們九毛九餐廳的顧客人均消費約為人民幣50元至人民幣70元。

下圖展示我們的四道菜，包括長壽麵、二斤大骨頭、大塊牛肉麵及幹香燜麵。

長壽麵

二斤大骨頭

大塊牛肉麵

幹香燜麵

環境及服務

我們力求為顧客營造有吸引力的用餐氛圍。我們的九毛九餐廳通常設計以包含以下元素：

- *中國紅*，以環境溫暖為特點；
- *麵大師形象*，以彰顯我們山西麵的特長，旨在提升對我們品牌的認知度；及
- *陶器*，以傳統氛圍為特點，旨在展示我們作為中國家庭美食提供者的傳統及特色。

我們將繼續不斷調整和升級九毛九餐廳的內部設計，以適應顧客不斷變化的品味。九毛九餐廳的面積通常介乎250平方米至400平方米，大約有45桌平均可容納約180位顧客。我們採用一套為滿足我們顧客的預期而設計的嚴格餐桌服務標準，同時提高服務效率。顧客的訂單將錄入我們的中央IT系統，該系統會自動傳輸至餐廳廚房及收銀台，以減少錯誤並確保服務效率。我們大部分的九毛九餐廳亦支持智能二維碼菜單點餐，我們的顧客可通過彼等的智能手機下訂單，訂單將實時傳送至餐廳廚房及收銀台。

太二

我們於2015年開設第一間太二餐廳，旨在為年輕具潮流觸覺的顧客提供服務。太二為以酸菜魚為特色，備受年輕群體歡迎的獨特而有趣的中餐廳品牌先鋒。

菜餚及菜單

我們的宗旨是保持菜單簡單迷人，食物美味可口且令人印象深刻。我們僅在菜單中保留一種核心菜品 — 老罎子酸菜魚。我們亦提供其他通常受年輕顧客喜愛的配菜，但我們竭力保持菜單精簡。我們相信對於太二而言，最簡單即最優雅。因此，除招牌老罎子酸菜魚以外，我們在太二提供的菜式不超過23種。太二餐廳的顧客人均消費約為人民幣70元至人民幣90元。下圖展示我們的核心菜品，老罎子酸菜魚及蛋酥軟糍粑。

老罎子酸菜魚

蛋酥軟糍粑

主要食材及食物烹製

我們竭力使用通過商業渠道可以獲得的優質食材。我們使用的大部分主要食材僅可從指定供應商獲得。例如，經過多次測試及實驗後，我們目前僅向佛山經選定的地點購買新鮮鱸魚，原因為彼等為我們的酸菜魚的最合適來源。酸菜為我們的老罎子酸菜魚菜餚的靈魂。我們購買在傳統的中國陶罐中醃製的定制美味酸菜，並進一步儲存在我們設置的最佳溫度及濕度環境中。此精細的過程確保我們於太二餐廳使用的酸菜具有獨特味道並為我們頗受歡迎的酸菜魚作出貢獻。

我們以工匠精神製作菜餚。例如，為展現我們精細及獨特的食物烹製風格，我們於我們的菜餚烹製中引入雛菊花瓣元素。我們標準化而細緻的食物烹製過程使我們能夠始終如一地向顧客提供美味的食物及獨特而有趣的用餐體驗。

環境及服務

我們於太二餐廳為顧客提供獨特的用餐體驗。例如，我們的餐廳廣泛使用木雕元素作為裝飾，旨在營造簡單而美妙的餐廳氛圍。我們的餐廳亦貼有各種口號，為顧客提供消遣。下圖展示我們部分太二餐廳的內部設計。

太二追求獨特而有趣的餐飲文化，透過引人注目及出人意料的口號與顧客建立融洽關係，例如「酸菜比魚好吃」。我們的餐廳服務員與我們的顧客如摯友及密友般進行互動，而不僅僅是傳統意義上的服務員。此外，太二亦提供一站式服務，我們的顧客可通過手機進行下單、支付及開具收據。憑藉上述方案，倘顧客不想被打擾，彼等可享受一段寧靜的時光。另一方面，我們的服務員得以減少部分工作量並致力於及時回應顧客的用餐需求並與顧客進行更多的增值互動。

太二餐廳的面積通常介乎200平方米至300平方米，大約有33張餐桌可容納約110位顧客。

其他品牌

除九毛九及太二之外，我們亦管理及經營一系列的其他品牌。

2顆雞蛋煎餅

2顆雞蛋煎餅於2017年推出，為現代化的快餐品牌，目前於自營及加盟两种模式下经营。2顆雞蛋煎餅於人流量較多的地方營運，包括商場、學校區域及公共交通樞紐，並利用人流較多的情況提供方便的食物服務。2顆雞蛋煎餅為傳統的中式薄餅注入現代元素以年輕顧客為目標。我們的品牌方向為「健康、方便、快捷」。我們使用七至八種食材製作成一個煎餅，使之飽含必需的營養素。於我們的2顆雞蛋煎餅餐廳，顧客一般使用智能手機下單並付款。經下單後，訂單會顯

示在廚房的屏幕上，我們的廚師將會在約兩至三分鐘內完成煎餅。目前我們的菜單上有多種類型的煎餅，我們大約每隔一個半月更新一次菜單。我們亦於我們的產品中加入自助選擇，顧客可選擇他們最喜歡的煎餅食材。2顆雞蛋煎餅餐廳的顧客人均消費約為人民幣20元至人民幣30元。

2顆雞蛋煎餅餐廳以黃色及白色為主色調裝修，以展現煎餅兩種基本食材雞蛋和麵粉的特色，且其面積通常介乎10平方米至40平方米。光顧2顆雞蛋煎餅餐廳的大部分顧客能夠在較短時間內獲提供外帶煎餅，所以通常2顆雞蛋煎餅餐廳毋須設有堂食選擇。下列圖片展示我們其中一間2顆雞蛋煎餅餐廳的室內設計及我們所提供的薄餅。

慫

慫於2019年推出，以年輕顧客為主要目標。有趣的品牌名稱意味著我們關愛我們的顧客，並創造一個「你說的都對」環境。我們的主打菜為冷鍋串串，起源於四川省成都市。我們的菜單中亦包括美味的四川特產。顧客人均消費約為人民幣50元至人民幣70元。目前營業的慫餐廳的建築面積為136平方米。我們預計新開業的慫餐廳的面積介乎120平方米至200平方米之間並在自營模式下營運。

下圖展示我們目前經營的慫餐廳的室內設計以及提供的主要菜式。

那未大叔是大廚

那未大叔是大廚品牌於2019年推出，以中高端顧客為主要目標。基於那未大叔是大廚的品牌名，我們塑造一個專注於粵菜的勤奮大叔廚師形像。我們採用多級會員制，為VIP顧客提供私人用餐區及定制菜單。顧客人均消費介乎人民幣120元至人民幣150元，我們所提供的菜品種類不超過35種。那未大叔是大廚餐廳採用深藍色及金色為主色調低調而奢華的風格裝飾設計。現有那未大叔是大廚餐廳的建築面積約為380平方米。新的那未大叔是大廚餐廳的面積預計為300平方米至500平方米並在自營模式下營運。

下圖展示我們當前經營的那未大叔是大廚餐廳的室內設計及部分供應菜式。

餐廳網絡

於往績記錄期間，我們的自營餐廳數量由2016年1月1日的142間增加至2019年6月30日的262間，並於最後可行日期進一步增加至287間。我們於2018年下半年開放加盟的2顆雞蛋煎餅店數量於2019年6月30日增加至35間，並於最後可行日期進一步增加至41間。截至最後可行日期，我們擁有及經營143間九毛九餐廳、121間太二餐廳、21間2顆雞蛋煎餅餐廳、1間慫餐廳及

1間那未大叔是大廚餐廳及管理41間加盟2顆雞蛋煎餅餐廳。截至最後可行日期，我們旗下的餐廳位於中國39個城市，遍及15個省份及4個直轄市。我們的餐廳通常位於購物商場。

以下地圖顯示截至最後可行日期我們餐廳網絡中餐廳的地理位置。

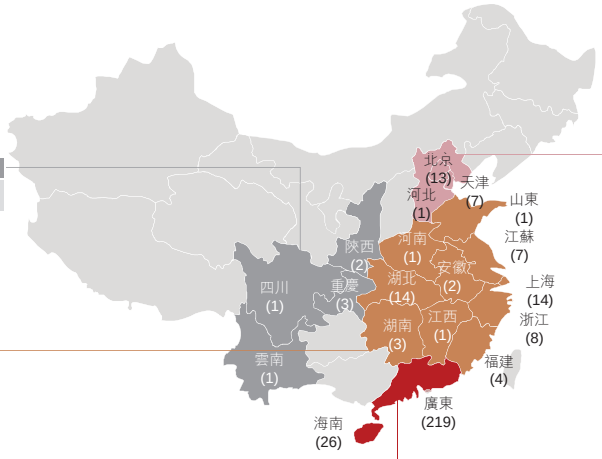

西部

	九毛九	太二
重慶	-	3
陝西	-	2
四川	-	1
雲南	-	1
小計	**-**	**7**

華北

	九毛九	太二
北京	6	7
河北	-	1
天津	5	2
小計	**11**	**10**

華中及華東

	九毛九	太二	2顆雞蛋煎餅
安徽	-	2	-
福建	-	4	-
河南	-	1	-
湖北	9	3	2[2]
湖南	-	3	-
江蘇	2	5	-
江西	-	1	-
山東	-	1	-
上海	-	14	-
浙江	-	8	-
小計	**11**	**42**	**2**

華南

	九毛九	太二	2顆雞蛋煎餅	慫	那未大叔是大廚
廣東	105	53	59[1]	1	1
海南	16	9	1[2]	-	-
小計	**121**	**62**	**60**	**1**	**1**

華南　華中及華東　華北　西部

附註：

1. 59間2顆雞蛋煎餅餐廳包括21間自營餐廳及38間加盟的2顆雞蛋煎餅餐廳。

2. 所有該等2顆雞蛋煎餅餐廳為加盟的餐廳。

於往績記錄期間按城市級別劃分的各品牌餐廳明細參閱「— 餐廳經營 — 餐廳表現」。

我們餐廳網絡的發展及擴展計劃

任何期間新餐廳開業的實際數量、地點及時間將受到多項可控及不可控因素影響。我們可能會根據現有的市況、開業前的發展狀況以及相關餐廳的籌備情況，對預計的新餐廳開業的數量、地點及時間進行必要的調整。根據對中國中餐市場增長的估計，我們的董事認為有足夠的市場需求支持我們的擴展計劃。

九毛九

九毛九的近期發展

下表概述於往績記錄期間直至最後可行日期九毛九餐廳數目的變動情況。

	截至12月31日止年度			截至6月30日止六個月	自2019年7月1日至最後可行日期
	2016年	2017年	2018年	2019年	
九毛九					
期初餐廳數量 . . .	138	128	139	147	149
新開業餐廳	3	17	16	10	1
已關閉餐廳	13	6	8	8	7
增加／(減少)淨額 .	(10)	11	8	2	(6)
期末餐廳數量 . . .	128	139	147	149	143[1]

附註：

1. 截至最後可行日期，由於四間九毛九餐廳因相關物業業主方面的問題或相關物業的性質未能完成辦理相關《消防安全檢查合格證》申請，故該等餐廳已暫停營業。更多詳情請參閱「 — 消防安全 — 有關消防安全合規的最新資料」。

關閉部分九毛九餐廳主要是由於(i)我們自身對其表現不佳的評估決定及(ii)終止相關租賃協議。進一步資料見「 — 經營管理 — 評估我們的餐廳表現」。

九毛九的擴張計劃

開設一間新的九毛九餐廳，我們主要承擔室內設計及裝修、購置廚房設備、家俱及設備費用。截至2016年、2017年及2018年12月31日止年度及截至2019年6月30日止六個月，我們開設新的九毛九餐廳的平均成本分別約為人民幣2.5百萬元、人民幣2.4百萬元、人民幣2.7百萬元及人民幣2.4百萬元。下表概述我們九毛九餐廳的擴張計劃：

九毛九的擴張計劃

	2019年	**2020年**	**2021年**
於以下城市新開業餐廳數量			
一線城市	5	12	15
新一線城市	1	1	1
二線城市	5	3	3
三線及以下城市	5	2	1
新開張的總量	16	18	20
計劃平均投資成本／餐廳(人民幣千元)		2,500	
自2019年1月1日至最後可行日期產生及承擔的金額(人民幣千元)		25,530	
資金來源		自有資金及源自全球發售的所得款項	

附註：

1. 新餐廳的租賃押金並不包括在內。自2019年1月1日起至最後可行日期，租賃押金為人民幣1.9百萬元。

太二

太二的近期發展

下表概述於往績記錄期間直至最後可行日期我們太二餐廳數目的變動情況。

	截至12月31日止年度			截至6月30日止六個月	自2019年7月1日至最後可行日期
	2016年	2017年	2018年	2019年	
太二					
期初餐廳數量 . . .	4	13	28	65	91
新開業餐廳	9	16	37	26	30
已關閉餐廳	—	1	—	—	—
增加淨額	9	15	37	26	30
期末餐廳數量 . . .	13	28	65	91	121(1)

附註：

1. 截至最後可行日期，由於一間太二餐廳因相關物業業主方面的問題未能完成辦理相關《消防安全檢查合格證》申請，故該餐廳已暫停營業。更多詳情請參閱「 — 消防安全 — 有關消防安全合規的最新資料」。

關閉一間太二餐廳是由於業主終止相關租賃協議。

太二的擴張計劃

開設一間新的太二餐廳，我們主要承擔室內設計及裝修、購置廚房設備、家俱及設備的費用。截至2016年、2017年及2018年12月31日止年度及截至2019年6月30日止六個月，我們開設新的太二餐廳的平均成本分別約為人民幣1.8百萬元、人民幣1.9百萬元、人民幣2.3百萬元及人民幣2.3百萬元。下表概述我們太二餐廳的擴張計劃：

太二的擴張計劃

	2019年	**2020年**	**2021年**
於以下城市新開業餐廳數量			
一線城市	27	28	40
新一線城市	18	31	37
二線城市	11	19	21
三線及以下城市	4	2	2
新開張的總量	60	80	100
計劃平均投資成本／餐廳(人民幣千元)	2,500		
自2019年1月1日至最後可行日期產生及承擔的金額(人民幣千元)	126,523		
資金來源	自有資金及源自全球發售的所得款項		

附註：

1. 新餐廳的租賃押金並不包括在內。自2019年1月1日起至最後可行日期，租賃押金為人民幣17.7百萬元。

其他品牌

其他品牌的近期發展

下表概述於往績記錄期間直至最後可行日期我們自營2顆雞蛋煎餅餐廳數目的變動情況：

	截至12月31日止年度			**截至6月30日止六個月**	**自2019年7月1日至最後可行日期**
	2016年	**2017年**	**2018年**	**2019年**	
2顆雞蛋煎餅(自營)					
期初餐廳數量	—	—	8	15	20
新開業餐廳	—	8	8	6	2
已關閉餐廳	—	—	1	1	1
增加淨額	—	8	7	5	1
期末餐廳數量	—	8	15	20	21

於截至2019年6月30日止六個月，一間慫餐廳及一間那未大叔是大廚餐廳已開業。

其他品牌的擴張計劃

截至2017年及2018年12月31日止年度及截至2019年6月30日止六個月，我們開設一間新的自營2顆雞蛋煎餅餐廳的平均成本分別約為人民幣145,000元、人民幣186,000元及人民幣189,000元。截至2019年6月30日止六個月，我們開設新的慫餐廳及開設新的那未大叔是大廚餐廳分別產生約人民幣1.4百萬元及人民幣4.5百萬元的成本。下表概述我們2顆雞蛋煎餅、慫及那未大叔是大廚的餐廳擴張計劃：

	2顆雞蛋煎餅（僅就其自營餐廳而言）	**慫**	**那未大叔是大廚**
於以下年期新開業餐廳數量			
2019年	12	2	2
2020年	15	5	4
2021年	20	10	6
計劃平均投資成本／餐廳（人民幣千元）	150	2,000	5,000
由2019年1月1日起至最後可行日期產生及承擔的金額（人民幣千元）(1)	1,517	1,434	4,523
資金來源	自有資金及源自全球發售的所得款項	自有資金及源自全球發售的所得款項	自有資金及源自全球發售的所得款項

附註：

1. 新餐廳的租賃押金並不包括在內。自2019年1月1日起至最後可行日期，2顆雞蛋煎餅、慫及那未大叔是大廚品牌下開設的新餐廳的租賃押金分別為人民幣0.5百萬元、人民幣0.3百萬元及人民幣0.3百萬元。

對於以加盟模式經營的2顆雞蛋煎餅餐廳，開設新加盟餐廳的信息系統及標準程序已建立成型，且我們計劃於不久的將來完成建立人才培訓系統及物流系統，為以加盟為主的2顆雞蛋煎餅餐廳大規模擴張作準備。我們計劃於2019年開設約60間新的加盟2顆雞蛋煎餅餐廳；2020年開設100間並於2021年達致300間。由於我們的加盟商基本負責新餐廳開業所需的全部資金，我們預計不會因實施我們的擴張計劃而產生大量資本支出。更多詳情請參閱「— 加盟模式」。

擴展管理

我們在高度標準化及可擴展的商業模式下營運，我們相信通過複製我們既定的管理及營運程序，有效地轉移知識並在開設新餐廳時採用最佳實踐，我們將能夠不斷擴展我們的餐廳網絡。

我們的慣常作法為透過開展詳細而全面的盡職調查以啟動特定餐廳的擴張計劃。該調查通常包括對整個市場趨勢、新購物中心的發展時間表的研究及有關我們有意開設新餐廳所在城市的監管、政策及稅收制度的資料。完成盡職調查後，經我們分析及討論，一旦我們決定開設一間新餐廳，我們經驗豐富的談判團隊將與可能成為我們的長期合作夥伴的商業地產開發商進行密集磋商。於此階段後，我們將聘請我們長期委託的施工團隊對我們的餐廳進行室內建築項目。從選址過程開始到餐廳開業的一般前置時間約為6至9個月。

為促進新餐廳的順利開門營業，我們為新餐廳的各關鍵運營職能至少安置一名現有餐廳員工。我們現有的員工熟悉我們的運營程序，可利用彼等之經驗及專門技能更好地協調新餐廳的工作，並為新的餐館員工提供支持並介紹我們的標準及文化。我們訓練有素的現任員工的協助確保了我們的運營程序及最佳實踐能夠有效地轉移至新開業的餐廳。我們不時招募新員工並於現有餐廳對彼等進行培訓，為同一品牌的新餐廳開業作準備。

我們相信，我們將從成功實施擴大現有市場滲透率並拓展至新市場的擴張計劃中受益，原因是成功及穩健擴張將在以下方面對我們有所幫助：

- *增加總銷售額*。於我們的餐廳網絡中增添新餐廳預計將增加我們的總收入。
- *增加市場份額*。根據弗若斯特沙利文，中國中餐市場預計將按複合年增長率8.3%錄得增長，由2018年的人民幣34,162億元增加至2024年的人民幣55,018億元。我們認為，我們的擴張計劃將有助於我們在分散但快速發展的市場中佔據更多的市場份額。
- *獲得優於競爭對手的優勢*。我們認為於現有市場及新市場開設新餐廳將有助於我們(i)先於競爭對手獲得優質餐廳地段；(ii)阻止我們的競爭對手於可能對我們現有餐廳的銷售額產生不利影響的地段開設新餐廳；及(iii)自我們的競爭對手處吸引顧客。
- *提高品牌認知度*。不斷擴大的餐廳網絡將增加我們的業務版圖，藉此我們相信將有助於我們進一步促進消費者對我們品牌的認可。

- *改善成本效率*。我們認為，不斷擴大的餐廳網絡將使我們能夠(i)進一步加強我們對供應商的議價能力；及(ii)實現更大的規模經濟效應。

選址

我們新餐廳選址時會遵循嚴謹的方法。我們在確定新餐廳的合適位置時進行全面調查，包括實地考察、行人人數統計及對公共數據進行廣泛審查，以便為我們的決策過程收集必要的資料。我們特別青睞交通便利及人流量較大的城市優質商業區。尤其是，我們通常會考慮以下因素：

- 商業區的位置；
- 商業區人口密度；
- 商業區的年齡分佈、平均可支配收入及消費者族群；
- 商業區內消費者的消費模式及用餐習慣；
- 商業區內其他餐廳的位置；
- 高峰時段估計的客流量；
- 樓宇結構、可用的停車場及廣告牌數量；
- 租金費用及估計的投資回報率；及
- 商業區競爭者的數量及性質。

為減少我們自身餐廳間的競爭，我們通常避免在同一商業區內開設同一品牌的餐廳。鑒於顧客對多樣化餐飲選擇的固有需求，我們的多品牌及多概念策略有助於降低我們餐廳之間的競爭風險。我們亦會考慮人口、其他統計信息及平均可支配家庭收入，以盡量減低我們自有餐廳之間的競爭。

租賃安排

我們的租賃安排通常持續五年或更長時間。我們的租約通常包括兩至三個月的免租期，以方便場所進行室內設計及翻新。於往績記錄期間，我們餐廳的大部分租賃協議均按可變租金安排進行，根據該等安排，我們的應付租金通常介乎一間餐廳收入的8%至11%。部分該等租約亦載有最低租金付款條款，據此，我們需要支付最低租金或根據餐廳收入計算的或有租金(以較高者為準)。其他租約屬於固定租金安排。

下表載列2019年6月30日我們餐廳的租賃協議的到期情況，以及該等餐廳在所示期間的數量及收入貢獻。

	截至12月31日止年度						截至6月30日止六個月			
	2016年		2017年		2018年		2018年		2019年	
	數量	收入	數量	收入	數量	收入	數量	收入	數量	收入
	（以人民幣千元列示，餐廳數量除外）									
截至2019年6月30日我們餐廳的租賃協議的到期情況										
一年內或隨意到期	20	175,988	22	189,986	24	202,415	23	97,348	24[1]	98,201
一年後兩年內到期	34	287,179	38	338,032	43	378,756	41	178,713	50	202,392
兩年後三年內到期	27	187,208	36	319,668	40	395,628	36	190,918	43	222,625
三年後四年內到期	18	151,334	27	194,059	49	371,417	33	147,822	52	269,049
四年後到期	20	205,090	35	239,847	62	426,789	40	190,469	93	415,581
總計	**119**	**1,006,798**	**158**	**1,281,593**	**218**	**1,775,005**	**173**	**805,270**	**262**	**1,207,848**

附註：

1. 該等24家餐廳中，有12家已續簽租賃協議，有3家正在就其租賃協議的商業條款進行談判或正在續簽中，另外9家已或將在其租賃協議到期前或到期時關閉。

對於我們的中央廚房，我們通常尋求簽訂十年的長期租賃協議。廣東、海南及湖北的中央廚房的租賃協議分別將於2030年2月28日、2025年12月31日及2023年4月4日到期。

餐廳表現

下表載列於往績記錄期間有關我們全系統餐廳的若干主要營運資料。倘適用，表中的收入指源自堂食、外賣及特產商品銷售的收入。於計算翻座率時並未計及外賣收入。

	於12月31日／截至12月31日止年度			於6月30日／截至6月30日止六個月	
	2016年	2017年	2018年	2018年	2019年
				(未經審計)	
九毛九[1]					
收入(人民幣千元)[8]					
一線城市	647,399	717,762	793,860	381,234	406,229
新一線城市	126,969	142,703	167,701	79,805	82,098
二線城市	136,786	131,678	140,351	70,821	63,980
三線及以下城市	176,199	201,164	217,799	107,222	119,300
整體	**1,087,353**	**1,193,307**	**1,319,711**	**639,082**	**671,607**
餐廳數量(#)					
一線城市	69	71	78	75	76
新一線城市	19	23	24	24	23
二線城市	18	20	18	19	19
三線及以下城市	22	25	27	26	31
整體	**128**	**139**	**147**	**144**	**149**
各餐廳的平均每日銷售額(人民幣)[3]					
一線城市	26,048	28,133	29,796	29,102	29,717
新一線城市	17,341	19,889	20,256	19,936	19,372
二線城市	17,525	20,131	20,555	19,989	21,513
三線及以下城市	22,633	24,550	23,366	23,774	23,937
整體	**22,764**	**25,163**	**25,841**	**25,405**	**25,965**
各餐廳每日平均服務的顧客(#)[4]					
一線城市	527	527	550	544	522
新一線城市	368	400	385	386	367
二線城市	370	398	396	389	388
三線及以下城市	494	496	458	459	430
整體	**472**	**485**	**486**	**482**	**464**
顧客人均消費(人民幣)[5]					
一線城市	49	53	54	54	57
新一線城市	47	50	53	52	53
二線城市	47	51	52	51	55
三線及以下城市	46	49	51	52	56
整體	**48**	**52**	**53**	**53**	**56**
翻座率(倍)[6]					
一線城市	2.8	2.6	2.6	2.6	2.5
新一線城市	2.0	2.1	2.0	2.1	2.0
二線城市	2.2	2.3	2.2	2.2	2.1
三線及以下城市	2.4	2.3	2.2	2.3	2.2
整體	**2.5**	**2.4**	**2.4**	**2.4**	**2.3**

	於12月31日／截至12月31日止年度			於6月30日／截至6月30日止六個月	
	2016年	2017年	2018年	2018年	2019年
				(未經審計)	
太二[2]					
收入(人民幣千元)[8]					
一線城市	50,897	171,472	373,234	159,426	347,739
新一線城市	—	—	28,322	—	56,002
二線城市	—	8,731	37,198	11,497	59,025
三線及以下城市	16,913	63,823	101,478	47,144	74,437
整體	**67,810**	**244,026**	**540,232**	**218,067**	**537,203**
餐廳數量(#)					
一線城市	9	18	40	23	54
新一線城市	—	—	7	—	15
二線城市	—	2	8	2	9
三線及以下城市	4	8	10	8	13
整體	**13**	**28**	**65**	**33**	**91**
各餐廳平均每日銷售額(人民幣)[3]					
一線城市	23,817	35,443	39,659	40,691	39,085
新一線城市	—	—	30,919	—	33,454
二線城市	—	30,315	33,664	31,937	39,936
三線及以下城市	24,231	29,589	32,703	32,968	34,816
整體	**23,919**	**33,506**	**37,168**	**38,190**	**37,866**
各餐廳每日平均服務的顧客(#)[4]					
一線城市	359	493	535	552	508
新一線城市	—	—	422	—	448
二線城市	—	459	490	473	561
三線及以下城市	394	472	486	495	509
整體	**367**	**485**	**514**	**532**	**507**
顧客人均消費(人民幣)[5]					
一線城市	66	72	74	74	77
新一線城市	—	—	73	—	75
二線城市	—	66	69	68	71
三線及以下城市	62	63	67	67	68
整體	**65**	**69**	**72**	**72**	**75**
翻座率(倍)[6]					
一線城市	3.6	4.6	5.2	5.3	5.0
新一線城市	—	—	3.9	—	4.2
二線城市	—	4.3	4.8	4.5	5.5
三線及以下城市	3.6	4.0	4.2	4.3	4.3
整體	**3.6**	**4.5**	**4.9**	**5.0**	**4.9**

	於12月31日／截至12月31日止年度			於6月30日／截至6月30日止六個月	
	2016年	2017年	2018年	2018年	2019年
				(未經審計)	
2顆雞蛋煎餅：自營					
收入(人民幣千元)[8]	—	2,546	12,728	5,565	9,333
餐廳數量(#)	—	8	15	12	20
各餐廳的平均每日銷售額(人民幣)[3]	—	2,738	3,329	3,041	3,118
各餐廳每日平均服務的顧客(#)[4]	—	138	166	147	152
顧客人均消費(人民幣)[5]	—	20	20	21	20
2顆雞蛋煎餅：加盟[7]					
收入(人民幣千元)[8]	—	—	2,770	—	11,417
餐廳數量(#)	—	—	14	—	35
各餐廳的平均每日銷售額(人民幣)[3]	—	—	2,618	—	2,602
各餐廳每日平均服務的顧客(#)[4]	—	—	144	—	133
顧客人均消費(人民幣)[5]	—	—	18	—	20
慫					
收入(人民幣千元)[8]	—	—	—	—	2,658
餐廳數量(#)	—	—	—	—	1
各餐廳的平均每日銷售額(人民幣)[3]	—	—	—	—	16,410
各餐廳每日平均服務的顧客(#)[4]	—	—	—	—	311
顧客人均消費(人民幣)[5]	—	—	—	—	53
翻座率(倍)[6]	—	—	—	—	4.6
那未大叔是大廚					
收入(人民幣千元)[8]	—	—	—	—	1,003
餐廳數量(#)	—	—	—	—	1
各餐廳的平均每日銷售額(人民幣)[3]	—	—	—	—	31,356
各餐廳每日平均服務的顧客(#)[4]	—	—	—	—	248
顧客人均消費(人民幣)[5]	—	—	—	—	127
翻座率(倍)[6]	—	—	—	—	1.8

附註：

1. 不包括本集團經營的馬場餐廳的表現。請參見「與控股股東的關係 — 競爭權益」。

2. 本集團擁有於加拿大一間太二餐廳(「**加拿大太二**」)40.0%的股權。然而，該餐廳由本集團的當地合作夥伴經營，因此不計入其表現。為維持食物及服務質量並維護太二的品牌聲譽，加拿大太二每年一次派遣人員到我們的太二餐廳接受系統性的餐廳管理及經營培訓。太二的管理團隊每年約有五次對加拿大太二進行現場視察，以提供現場指導及諮詢。我們按食物質量、食物準備及加工程序、餐廳員工的績效以及其他營運事項評估加拿大太二的表現。我們根據我們的評估結果向加拿大太二提出建議。

3. 通過將該期間的收入除以該期間的餐廳營運總日數計算。

4. 通過將該期間的總客流量除以該期間的餐廳營運總日數計算。

5. 通過將該期間的收入除以該期間的總客流量計算。

6. 通過將總客流量除以該期間的總餐廳營運天數及平均座位數的乘積計算。翻座率不適用於2顆雞蛋煎餅。

7. 加盟的2顆雞蛋煎餅餐廳於2018年下半年開始營業。

8. 扣除營業稅及附加費收入。

餐廳營運收入錄得增長乃受(i)餐廳網絡擴展及(ii)翻座率及顧客人均消費增加導致的同店銷售的增長所致。就我們的九毛九餐廳而言，往績記錄期間的翻座率略有下降，乃由於外賣行業的發展影響中國整個餐飲服務市場的的客流量所致，而往績記錄期間的顧客人均消費因改進菜單並上調小菜及飲料價格而略有增加。因此，我們源自九毛九的收入增長大致與我們九毛九餐廳的數目增加一致，由2016年1月1日的138間增加至2019年6月30日的149間。另一方面，我們的太二餐廳展現出傑出的經營表現，這與(i)其由截至2016年1月1日的4間餐廳迅速擴展至截至2019年6月30日的91間餐廳；及(ii)因太二的受歡迎程度及知名度提升，同店銷售有所增長相一致。因此，往績記錄期間，太二的收入錄得增長較快。我們的其他品牌，即2顆雞蛋煎餅、慫、以及那未大叔是大廚均處於早期發展階段，因此其表現結果會不時出現波動。

首次盈虧平衡期及現金投資回收期

於計算餐廳的首次盈虧平衡期及現金投資回收期時，我們假設餐廳將持續營運並計及(i)翻新、建造及購買設備及設施的資本支出；(ii)開設新餐廳產生的前期費用，例如清潔用品、器皿、制服和其他雜項費用；及(iii)經營產生的現金流量淨額，即除稅後淨利潤與折舊及攤銷金額總和。

首次盈虧平衡期指新開餐廳的收入至少相等於其開支的第一個月。現金投資回收期指累計純利加折舊(不包括使用權資產折舊)及攤銷收回開設餐廳的成本所需的時間。

由於嚴格執行發展策略，我們於往績記錄期間開設並於截至2019年6月30日運營中的大部分餐廳於運營滿一個月後實現盈虧平衡。

下表載列於所示期間按品牌劃分的錄得虧損餐廳(指於相關年度／期間運營中且截至相關年度／期間末並未實現盈虧平衡的往績記錄期間開業的餐廳)數目及彼等之收入貢獻及餐廳層面所產生的經營虧損。

	於12月31日／截至12月31日止年度									於6月30日／截至6月30日止六個月					
	2016年			2017年			2018年			2018年			2019年		
	錄得虧損餐廳數目	收入	經營虧損	錄得虧損餐廳數目	收入	經營虧損	錄得虧損餐廳數目	收入	經營虧損	錄得虧損餐廳數目	收入	經營虧損	錄得虧損餐廳數目	收入	經營虧損
	(以人民幣千元列示，餐廳數目除外)														
九毛九	—	—	—	3	4,530	(951)	4	4,819	(818)	1	528	(19)	1	321	(24)
太二	1	33	(160)	1	732	(294)	5	939	(328)	—	—	—	2	574	(78)
其他品牌[1]	4	654	(507)	2	5,360	(653)	3	1,408	(334)	2	1,306	(218)	4	1,991	(2,030)
總計	**5**	**687**	**(667)**	**6**	**10,622**	**(1,898)**	**12**	**7,166**	**(1,480)**	**3**	**1,834**	**(237)**	**7**	**2,886**	**(2,132)**

附註：

1. 於本表中，其他品牌包括以2顆雞蛋煎餅、慫、那未大叔是大廚、不怕虎牛腩、椰語堂及咧嘴品牌經營的餐廳。

2. 我們將餐廳層面的經營利潤／(虧損)定義為不包括分配至各品牌的中央管理成本的經營溢利。

於截至2019年6月30日止六個月處於營運狀態但截至2019年6月30日未實現盈虧平衡的7家餐廳中，於2019年6月，3間咧嘴餐廳被關閉及1間咧嘴餐廳被轉讓予少數股東，而1間九毛九餐廳及1間太二餐廳隨後於2019年7月實現盈虧平衡。餘下1間於杭州新開業購物中心內的太二餐廳於2019年5月開設，隨後於2019年9月實現盈虧平衡。根據開業以來的業績，該家太二餐廳的預期現金投資回收期為34個月。在決定於2019年5月配合新購物中心開業而開設該家太二餐廳之前，我們已經對購物中心的位置和交通流量進行可行性研究，並考慮我們在杭州的戰略擴張計劃。然而，新的購物中心仍處於起步階段，其交通流量未達到我們的預期，導致該家太二餐廳的首次盈虧平衡期及現金投資回收期延長。為了提高其盈利能力，我們計劃與購物中心重新談判，以尋求更低的租金，並減少餐廳員工的數量。

下表載列根據往績記錄期間我們餐廳的表現按品牌劃分的平均現金投資回收期。

	現金投資回收期
九毛九	22 個月
太二	7個月
2顆雞蛋煎餅：自營	15個月

下表載列於所示期間按品牌劃分的自往績記錄期間開設且於相關年度／期間已開業但於相關年度／期間末尚未實現現金投資回收的餐廳數量及其收入貢獻及餐廳層面的經營溢利／(虧損)。

	於12月31日／截至12月31日止年度									於6月30日／截至6月30日止六個月					
	2016年			2017年			2018年			2018年			2019年		
	餐廳數量	收入	經營溢利／(虧損)	餐廳數量	收入	經營溢利／(虧損)	餐廳數量	收入	經營溢利／(虧損)	餐廳數量	收入	經營溢利／(虧損)	餐廳數量	收入	經營溢利／(虧損)
	(以人民幣千元列示，餐廳數量除外)														
九毛九	3	14,503	650	20	70,235	6,178	28	147,180	22,725	24	79,153	10,081	34[2]	102,197	11,264
太二	7	13,238	2,894	13	41,152	9,703	35	120,300	22,288	8	40,113	6,860	43[3]	173,726	42,550
其他品牌[1]	6	4,117	(142)	14	21,592	5	15	10,988	8	12	8,646	142	20[4]	10,396	(1,719)
總計	**16**	**31,858**	**3,402**	**47**	**132,978**	**15,887**	**78**	**278,468**	**45,021**	**44**	**127,913**	**17,083**	**97**	**286,319**	**52,095**

附註：

1. 於本表中，其他品牌包括以2顆雞蛋煎餅、慫、那未大叔是大廚、不怕虎牛腩、椰語堂及咧嘴品牌經營的餐廳。

2. 於34間九毛九餐廳中，一間餐廳於2019年6月關閉。餘下33間餐廳尚營運不足22個月，而根據其開業以來的表現，其平均現金投資回收期預期為22個月，與九毛九餐廳的歷史平均現金投資回收期相符。

3. 根據43間太二餐廳開業以來的表現，其平均現金投資回收期預期為10個月，較太二餐廳的過往平均現金投資回收期長，因為(i)根據我們的戰略擴張計劃，若干餐廳於新市場中開業而其需要一定時間在新市場中建立我們的品牌知名度；及(ii)若干餐廳位於仍處於發展階段的新開業購物中心，而該等購物中心的客流量相對較低。

4. 於20間其他品牌餐廳中，1間自營2顆雞蛋煎餅餐廳於2019年5月關閉，3間咧嘴餐廳於2019年6月關閉及1間咧嘴餐廳被轉讓予少數股東。10間自營2顆雞蛋煎餅餐廳尚營運不足15個月，而根據其開業以來的表現，其平均現金投資回收期預期為15個月，與自營2顆雞蛋煎餅餐廳的歷史平均現金投資回收期相符。3間自營2顆雞蛋煎餅餐廳已營運逾15個月，及其平均現金投資回收期預期為36個月，乃由於所有該等餐廳均於自營2顆雞蛋煎餅的試運營期間開業而令投資成本較高所致。根據其開業以來的表現，餘下1間慫餐廳及1間那未大叔是大廚餐廳的現金投資回收期預期分別為34個月及25個月。

5. 我們將餐廳層面的經營溢利／(虧損)定義為不包括分配至各品牌的中央管理成本的經營溢利。

同店銷售

下表載列於往績記錄期間我們的九毛九、太二及2顆雞蛋煎餅品牌的同店銷售詳情。指定期間的同店銷售指在此期間符合相同店舖定義的所有餐廳的收入。我們將同店基礎定義為於2016年及2017年，以及2017年及2018年開業至少300天，以及於截至2018年及2019年6月30日止六個月開業至少150天的餐廳。

	截至12月31日止年度				截至6月30日止六個月	
	2016年	**2017年**	**2017年**	**2018年**	**2018年**	**2019年**
九毛九						
同店數量						
一線城市	61		57		62	
新一線城市	19		17		19	
二線城市	17		14		15	
三線及以下城市	20		21		22	
整體	**117**		**109**		**118**	
同店銷售(人民幣千元)						
一線城市	584,144	632,644	580,545	627,521	334,593	341,995
新一線城市	123,574	137,309	128,831	129,774	71,328	68,024
二線城市	117,467	124,304	102,982	105,423	52,799	56,796
三線及以下城市	167,184	179,741	189,876	184,071	94,699	95,942
合計	**992,369**	**1,073,999**	**1,002,235**	**1,046,789**	**553,418**	**562,756**
同店銷售增長率(%)						
一線城市	8.3		8.1		2.2	
新一線城市	11.1		0.7		(4.6)	
二線城市	5.8		2.4		7.6	
三線及以下城市	7.5		(3.1)		1.3	
整體	**8.2**		**4.4**		**1.7**	

	截至12月31日止年度				截至6月30日止六個月	
	2016年	2017年	2017年	2018年	2018年	2019年
同店日均銷售額(人民幣元)						
一線城市	26,318	28,584	28,109	30,632	30,130	30,794
新一線城市	17,883	19,883	20,840	21,119	20,807	20,137
二線城市	18,980	20,085	20,204	20,988	19,672	21,256
三線及以下城市	22,883	24,864	25,003	24,284	23,962	24,191
整體	**23,294**	**25,296**	**25,356**	**26,681**	**26,143**	**26,643**
同店翻座率(次／天)						
一線城市	2.8	2.7	2.6	2.6	2.7	2.5
新一線城市	2.0	2.1	2.1	2.0	2.2	2.1
二線城市	2.3	2.3	2.3	2.2	2.1	2.1
三線及以下城市	2.3	2.3	2.3	2.1	2.4	2.1
整體	**2.5**	**2.4**	**2.4**	**2.4**	**2.5**	**2.3**
太二						
同店數量						
一線城市	4		10		19	
新一線城市	—		—		—	
二線城市	—		—		2	
三線及以下城市	1		5		8	
整體	**5**		**15**		**29**	
同店銷售(人民幣千元)						
一線城市	33,922	48,426	126,156	139,757	139,759	145,938
新一線城市	—	—	—	—	—	—
二線城市	—	—	—	—	11,497	10,709
三線及以下城市	9,719	10,181	55,242	55,560	47,144	50,668
合計	**43,641**	**58,607**	**181,399**	**195,317**	**198,400**	**207,316**
同店銷售增長率(%)						
一線城市	42.8		10.8		4.4	
新一線城市	—		—		—	
二線城市	—		—		(6.9)	
三線及以下城市	4.8		0.6		7.5	
整體	**34.3**		**7.7**		**4.5**	
同店日均銷售額(人民幣元)						
一線城市	23,855	33,305	34,995	38,575	41,009	42,597
新一線城市	—	—	—	—	—	—
二線城市	—	—	—	—	31,937	29,666
三線及以下城市	27,072	28,203	30,776	30,696	32,968	35,235
整體	**24,504**	**32,290**	**33,592**	**35,950**	**38,168**	**39,678**

	截至12月31日止年度				截至6月30日止六個月	
	2016年	2017年	2017年	2018年	2018年	2019年
同店翻座率(次／天)						
一線城市	3.7	5.0	4.8	5.2	5.4	5.5
新一線城市	—	—	—	—	—	—
二線城市	—	—	—	—	4.5	4.1
三線及以下城市	3.9	4.1	4.0	3.8	4.3	4.5
整體	**3.8**	**4.8**	**4.5**	**4.7**	**5.0**	**5.1**
2顆雞蛋煎餅：自營						
同店數量						
一線城市	—		—		6	
新一線城市	—		—		—	
二線城市	—		—		1	
三線城市	—		—		—	
整體	**—**		**—**		**7**	
同店銷售(人民幣千元)						
一線城市	—	—	—	—	3,892	3,937
新一線城市	—	—	—	—	—	—
二線城市	—	—	—	—	373	432
三線城市	—	—	—	—	—	—
合計	**—**	**—**	**—**	**—**	**4,264**	**4,368**
同店銷售增長率(%)						
一線城市	—		—		1.2	
新一線城市	—		—		—	
二線城市	—		—		15.8	
三線及以下城市	—		—		—	
整體	**—**		**—**		**2.4**	
同店日均銷售額(人民幣元)	—	—				
一線城市	—	—	—	—	3,551	3,632
新一線城市	—	—	—	—	—	—
二線城市	—	—	—	—	2,071	2,384
三線及以下城市	—	—	—	—	—	—
整體	**—**	**—**	**—**	**—**	**3,342**	**3,453**

同店銷售的增長主要受同店翻座率及顧客人均消費所影響且與我們餐廳網絡的擴展相一致。於往績記錄期間，儘管九毛九同店銷售增長率有所放緩，但同店銷售略有增長，主要是由於(i)九毛九改進菜單及上調小菜及飲料價格令顧客人均消費增加及(ii)我們的外賣業務增加。太

二的同店銷售快速增長是由於(i)太二的受歡迎程度及知名度不斷提高使翻座率提高，及(ii)太二改進菜單及上調小菜及飲料價格令顧客人均消費增加。我們致力於透過提供創新菜品及組合、提升用餐體驗以吸引回頭客、提高顧客忠誠度、於非高峰時段吸引更多顧客以及提高菜餚價格等舉措，實現更高的同店銷售增長，從而進一步提升我們的財務表現。

季節性

我們的業務及經營業績受節假日、學校假期及食品價格波動等若干因素造成的季節性波動所影響。過往，我們於七月份及八月份的銷售額(尤其是對九毛九餐廳而言)通常較高，太二餐廳並無明顯的季節性。

其他收入來源

外賣業務

我們分別於2016年3月及2017年開始為九毛九餐廳及2顆雞蛋煎餅餐廳提供外賣服務。

我們的外賣服務旨在為下單後訂單能在30至40分鐘內被送達的周邊顧客提供服務。我們通過中國的第三方網上餐飲外賣平台提供我們的外賣服務。根據我們與該等第三方平台的安排，我們已同意支付透過其平台所得收入的9.4%至16%作為佣金。我們須承擔準備食物及外賣配送所產生的成本及開支。由於我們負責該等平台相關訂單的所有食物烹製及配送工作，故我們須承擔與該等訂單有關的任何責任。截至2016年、2017年及2018年12月31日止年度以及截至2018年及2019年6月30日止六個月，外賣業務收入分別共計為人民幣24.4百萬元、人民幣104.8百萬元、人民幣189.0百萬元、人民幣83.3百萬元及人民幣106.0百萬元。

特產銷售

於往績記錄期間，我們亦銷售零售特產，如保健茶、醋及小米。截至2016年、2017年及2018年12月31日止年度以及截至2018年及2019年6月30日止六個月，特產銷售收入分別為人民幣1.5百萬元、人民幣1.7百萬元、人民幣0.9百萬元、人民幣0.3百萬元及人民幣0.7百萬元。

其他

於往績記錄期間，我們總收入當中一小部分來自於(i)2顆雞蛋煎餅餐廳加盟商的加盟費及其他付款；及(ii)與馬場餐廳合作，包括就管理馬場餐廳獲得所有除稅前溢利及向馬場餐廳供應食材及半加工食物的費用。有關更多資料，請參見「關連交易 — 非豁免持續關連交易」。截至2016年、2017年、2018年12月31日止年度及截至2018年及2019年6月30日止六個月，其他業務收入總額分別為人民幣5.0百萬元、人民幣10.3百萬元、人民幣14.4百萬元、人民幣6.2百萬元及人民幣13.3百萬元。

組織架構

為提升我們提供滿足市場需求的產品及服務能力，我們採納能促進品牌創新及本集團旗下各品牌廣泛協作及共享專業知識的組織架構。根據我們的管理機制，我們在制定明確的職能問責制與賦予決策及營運層面的靈活性及創造力之間取得平衡。

鑒於我們的組織架構的建立所帶來的該等動態使命，本集團的業務受精確集中的指揮機制的管理，可實現各品牌並行運作。我們六名高級職員(包括五名負責管理我們的不同品牌的品牌經理及一名駐留在總部負責整合行政管理服務平台的輪值總經理)直接向執行董事報告其職責。下圖闡述我們的組織架構：

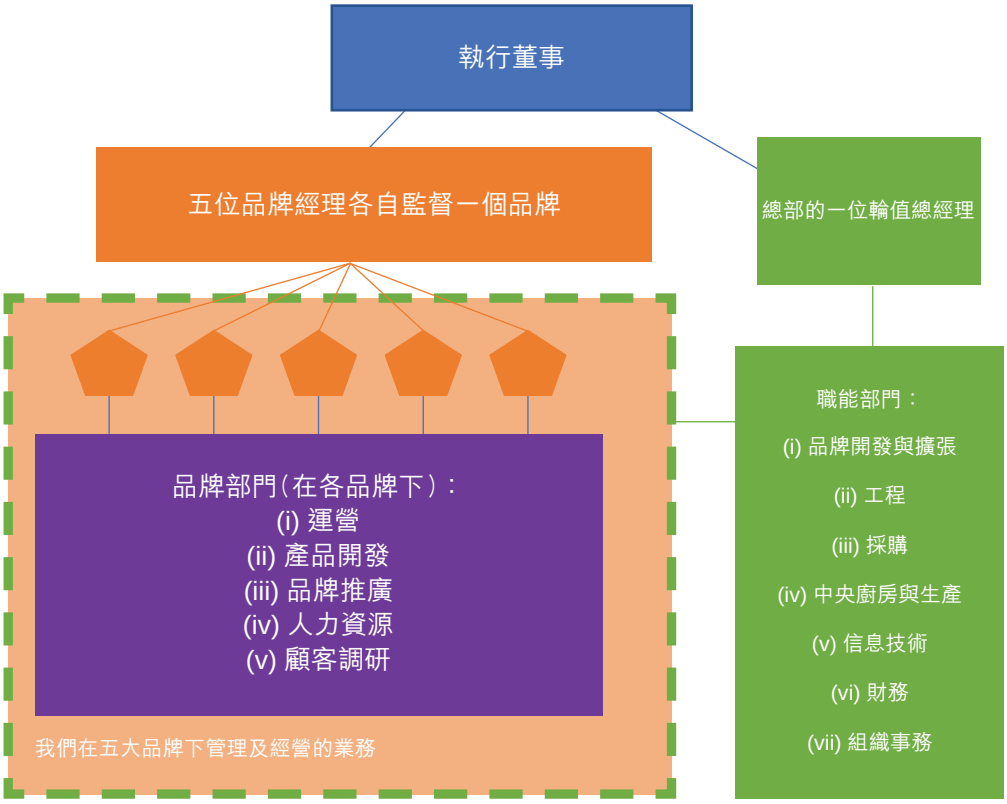

特定品牌管理

我們通過為各品牌項下的品牌經理及稱職員工提供靈活性及激勵以鼓勵其所付出之努力，從而鼓勵特定品牌及自下而上的升級及創新。通常，我們自本集團高級管理團隊中選拔並委任品牌經理。我們向品牌經理及其各自團隊提供投資及擁有其管理的品牌若干比例股權的機會。於最後可行日期，太二、2顆雞蛋煎餅、慫及那未大叔是大廚品牌團隊分別持有其所管理品牌的15%、20%、20%及20%的股權。鑒於九毛九的悠久歷史，我們正在重組九毛九，以便我們可向其品牌團隊提供投資及擁有九毛九的若干比例股權的機會。我們成立非全資附屬公司瑞兆投資，作為我們其他中國附屬公司的投資控股公司，其經營及管理部分九毛九餐廳。瑞兆投資將成為於新開業的九毛九餐廳持有權益的實體。我們計劃我們現有的九毛九餐廳將逐漸全部轉讓予瑞兆投資。於最後可行日期，瑞兆投資由九毛九品牌團隊擁有15%權益。憑藉品牌經理對本集團的早先知識及經驗以及將彼等的利益與我們品牌業務的表現掛鈎，其有能力並有動力監督該等品牌業務的運營。

我們各品牌的管理進一步受執行專職員工的支持。在我們的各品牌架構項下有五個職能部門，包括(i)運營，(ii)產品開發，(iii)品牌推廣，(iv)人力資源及(v)顧客調研。職能部門根據各品牌需求為品牌經理提供特定的幫助。

本集團的高級管理層定期評估五位品牌經理的表現，而此五位品牌經理多年負責審核下轄員工的表現。

集團內部協調

本集團內部各部門密切協作。我們的輪值總經理直接向我們的董事會負責，駐留我們總部並負責品牌團隊及總部間的協調。七個職能部門由輪值總經理管理，分別負責(i)品牌開發與擴張；(ii)工程；(iii)採購；(iv)中央廚房及生產；(v)信息技術；(vi)財務及(vii)組織事務。一方面，該等部門為我們品牌的營運及管理提供強有力的支持。另一方面，該等部門制定我們各品牌須遵守的統一標準及標準化程序，包括食品安全標準、選址標準及採購程序。

我們的業務模式

我們的各餐廳乃按兩種不同的商業模式中的一種經營：自營及加盟。我們的九毛九、太二、慫以及那未大叔是大廚餐廳均以自營模式獨家經營。與此同時，就2顆雞蛋煎餅餐廳而言，除自營模式外，我們亦採用加盟模式並與秉持我們理念及積極與我們共同發展品牌及餐飲網絡的加盟商合作。

自營模式

整體而言，我們的自營模式使我們能夠快速及高質量地進行擴展。透過此種模式，我們餐廳的經營效率、安全性及盈利能力得到提升，從而使我們的品牌具有可擴展性並使我們能夠對向顧客提供的食物及服務質量維持足夠的控制權。自營模式於我們的品牌中得到廣泛應用，且在很大程度上透過我們餐廳網絡中制定的高度標準化實現。

於最後可行日期，我們擁有並經營143間九毛九餐廳、121間太二餐廳、21間2顆雞蛋煎餅餐廳、1間慫餐廳及1間那未大叔是大廚餐廳。於往績記錄期間，我們逾99%的收入產生自我們的自營餐廳。

加盟模式

加盟模式為快餐業常用的商業模式。通常於加盟模式下，餐廳品牌擁有人與加盟商簽訂加盟協議，授予加盟商在特定地點銷售其產品及使用其系統及商標的許可。加盟模式所帶來的益處，包括(i)更快速的擴張、區域滲透及市場份額增長；(ii)有效利用加盟商的創業精神、更熟悉本地及業務網絡；及(iii)降低品牌擁有人經營風險。

因此，我們於2018年下半年推出2顆雞蛋煎餅的加盟模式，為我們首次嘗試將加盟模式的優勢與我們透過自營獲得的傳統優勢相結合。截至最後可行日期，我們已就經營41間2顆雞蛋煎餅餐廳授出41張加盟商牌照。截至2018年12月31日止年度及截至2019年6月30日止六個月，我們的加盟餐廳的收入貢獻為人民幣1.2百萬元及人民幣5.3百萬元，佔我們同期總收入的約0.1%及0.4%。截至2018年12月31日止年度，該等加盟餐廳為本集團帶來淨虧損約人民幣156,000元，主要由於加盟模式僅於2018年下半年開始，而自該等加盟商確認的收益無法覆蓋分配至加盟2顆雞蛋煎餅餐廳的管理成本，包括但不限於2顆雞蛋煎餅的員工成本及廣告推廣開支以及租賃2顆雞蛋煎餅團隊辦公地點的折舊及攤銷。截至2019年6月30日止六個月，該等加盟餐廳為本集團貢獻純利約人民幣296,000元。

為實現快速擴展並利用我們的內部員工資源，我們鼓勵管理層所選的員工成為我們的加盟商或向我們推薦合適的候選人。如下文所披露，我們與該等加盟商的加盟條款一直較與其他加盟商的條款更為有利，包括豁免加盟費及餐廳經營保證金。我們的董事認為，迅速擴展2顆雞蛋煎餅網絡符合本公司的最佳利益，更有利的條款將有助於激勵選定員工參與擴展。截至最後可行日期，16名我們的加盟商為我們的僱員或由我們僱員推薦的人士(「**僱員加盟商**」)，其經營22間2顆雞蛋煎餅加盟餐廳。於2018年及截至2019年6月30日止六個月，源自僱員加盟商所經營的2顆雞蛋煎餅加盟餐廳收入佔我們源自所有2顆雞蛋煎餅加盟餐廳收入的87.5%及67.5%。

與此同時，為確保對我們食物及服務質量的充分控制權並維護我們品牌的聲譽，我們已推行以下措施：

- *選擇加盟商*。我們根據多項標準(其中包括)(i)財務狀況；(ii)對我們的企業理念及品牌概念堅持；(iii)創業精神；(iv)動機；及(v)當地知識及資源仔細選擇我們的加盟商。

- *培訓*。我們為需接受培訓並符合我們的培訓標準的加盟商及獲加盟商指定的人員就開設及營運相關餐廳提供指導及培訓。

- *平台系統*。加盟商應使用我們的統一會員平台系統，維持「2顆雞蛋煎餅」品牌的統一形象。

- *加盟餐廳的營運*。加盟商應遵循我們的營運、食品安全及質量控制標準。我們亦提供建議價格。

- *採購*。加盟商須向我們或我們指定的供應商購買所有食材及部分設備及材料。

- *宣傳推廣方法*。加盟商應使用我們所提供或我們批准的宣傳推廣策略。

- *持續監督*。我們定期走訪2顆雞蛋煎餅加盟店，並要求加盟商定期匯報，以確保其營運符合我們的標準。

加盟協議

於最後可行日期，我們已與46名個人簽訂59份加盟協議，授予彼等以2顆雞蛋煎餅經營的權利，為期三年。加盟商可在到期前三個月申請續簽加盟協議，並可在我們批准後續簽加盟協議。加盟協議載有以下主要條款：

我們的職責及義務

我們有權：(i)要求加盟商嚴格按照加盟協議所述的要求經營，以維持品牌的統一形像；(ii)監督加盟商的業務活動；及(iii)向加盟商收取加盟費、特許權使用費，餐廳經營保證金以及協議中協定或於履行期間產生的任何合理費用。

我們有義務向加盟商提供「2顆雞蛋煎餅」的品牌運作系統，包括商標的使用、統一會員平台系統、店舖風格設計服務、供應食材及其他材料。

加盟商應付的加盟及其他費用

我們於往績記錄期間通常會向加盟商就每間加盟餐廳收取以下費用：

	2顆雞蛋煎餅
	一次性付款(人民幣)
加盟費[1]	30,000元或50,000元
設計服務費[2]	5,000元或6,000元
餐廳經營保證金[3]	20,000元或30,000元或50,000元
	持續付款(人民幣)
特許權使用費(每月)[4]	1,500元或3,000元或收入的3.0%(2019年3月1日之前)或收入的5.0%(2019年3月1日之後)
採購費[5]	以採購金額為基準
其他服務費[6]	以所提供的實際服務為基準

附註：

1. 就初始加盟費而言，我們於加盟初期將該款項確認為隨時間推移而確認的收入。

2. 我們為加盟商提供設計服務，以確保店舖風格的一致性。該等設計服務費用於提供相關服務時確認為我們的收入。

3. 該保證金用於擔保加盟商履行加盟協議下義務，倘加盟商已履行加盟協議下的所有義務，且對我們而言並無未履行的義務，該保證金將在加盟協議期滿或終止後30天內退回。該保證金將不會確認為我們的收入。

4. 我們通常按月與加盟商結算特許權使用費。特許權使用費於提供相關服務時確認。特許權使用費最初乃經參考我們的研發費用、加盟商預期的利潤率及市場慣例後與我們的加盟商公平磋商釐定。根據弗若斯特沙利文，中國餐飲服務市場的特許權使用

費通常為月收入的3%至9%。我們於2019年3月1日後將特許權使用費提高至收入的5%，原因是隨著我們的加盟模式越趨成熟，盈利能力更加確定。

5. 包括採購食材及其他材料。我們通常按月與加盟商結算採購費用。在大多數情況下，於我們向彼等付運供應品之前，我們的加盟商會提前向我們付款。除非質量及數量不符合加盟協議的標準，否則我們不允許退回已售予加盟商的食材。銷售食材的收入於交付貨品及所有權轉移時確認。於往績記錄期間，我們售出給加盟商的食材從未被退回。

6. 指我們就向新開業的2顆雞蛋煎餅加盟店舖提供的推廣及培訓服務。服務費於提供相關服務時確認。

不同的定價條款已納入加盟協議，主要是由於我們起初收取較低的費用以吸引更多的加盟商，當我們的加盟模式變得更趨成熟，且與我們就可能合作進行接洽的潛在加盟商日益增加，我們調整及調升部分費用。

選址

加盟商僅可於經我們批准且加盟協議規定的地點開設2顆雞蛋煎餅店舖。一般而言，半徑500米範圍內不允許開設兩間加盟店。

不競爭

加盟商不得在加盟協議有效期內及終止後兩年內從事與我們業務相同或類似的餐飲業務，加盟協議有效期內的加盟餐廳除外。

將予開設的最低餐廳數量及最低投資金額

加盟協議並無規定將予開設的最低餐廳數量，亦無最低投資金額要求。

終止協議

倘(其中包括)任何一方嚴重違反加盟協議的條款，任何一方均有權終止加盟協議。倘雙方同意於到期後不續簽協議，協議則告終止。於往績記錄期間，不曾出現任何對加盟協議的重大違反情況。

與僱員加盟商簽訂的補充協議

我們與各僱員加盟商簽訂補充協議，據此，我們將豁免此類加盟商支付加盟費及餐廳經營保證金的義務。倘僱員為加盟商或向我們推薦加盟商的僱員於相關加盟協議有效期內因任何原因離開本集團，則該補充協議將自動終止，且該加盟商應於三天內一次性向我們支付餐廳經營保證金。倘加盟商未能支付保證金且未能於我們發出通知後三天內糾正，我們有權終止相關加盟協議。

我們認為，管理加盟餐廳的經驗補足了我們管理自營餐廳的經驗，並有助我們獲得更多有關餐廳經營及整體餐飲業的知識，從而進一步提升我們平台支持不同類型連鎖餐廳的能力。

我們加盟餐廳的數量變動

下表載列於往績記錄期間及截至最後可行日期我們的加盟餐廳的數量變動情況。

	截至12月31日止年度			截至6月30日止六個月	自2019年7月1日至最後可行日期
	2016年	2017年	2018年	2019年	
2顆雞蛋煎餅：由僱員加盟					
期初餐廳數量	—	—	—	11	22
新開業餐廳	—	—	12	13	2
已關閉餐廳	—	—	1	2	2
增加／(減少)淨額	—	—	11	11	0
期末餐廳數量	—	—	11	22	22
2顆雞蛋煎餅：由獨立第三方加盟					
期初餐廳數量	—	—	—	3	13
新開業餐廳	—	—	3	11	8
已關閉餐廳	—	—	—	1	2
增加／(減少)淨額	—	—	3	10	6
期末餐廳數量	—	—	3	13	19

2018年及自2019年1月1日至最後可行日期關閉了一間及七間2顆雞蛋煎餅加盟餐廳，主要是由於彼等的業績不佳。

經營管理

為確保餐廳所提供食物及服務的質量及提升我們品牌網絡的營運效率及盈利能力，我們的總部為我們管理的所有餐廳提供全面及系統化的支持，包括(其中包括)經營管理、採購管理、營銷支持及資訊科技支持。

標準化

標準化經營為我們品牌管理及經營的關鍵，原因是其確保我們網絡中餐廳的食物、服務及整體用餐體驗的一致性。我們已就餐廳經營的各個方面制定一套全面的標準及規範，包括食材儲存、食物烹製及加工、餐廳衛生、上菜、設施維護及員工行為以及我們的員工培訓制度。標準化經營使我們能夠在開設新餐廳時有效地分享知識並採用最佳實踐並於整個系統的所有餐廳中維持高水平及始終如一的經營質量，特別是我們所提供的食物及服務質量以及整體用餐體驗。

定價

我們已為各個我們所管理及經營的品牌制定定價指引。我們一般遵循「同市同品牌餐廳同價」原則，同時允許根據餐廳位置進行微調。於釐定餐廳的合適定價時，我們會考慮多個因素，包括商業區內消費者的平均可支配收入、消費模式及用餐習慣；餐廳的採購及租賃成本以及我們的目標利潤率。我們亦密切注視同一商業區的競爭對手的定價以評估我們的定價。我們不時更新我們的定價，以反映市場趨勢及整體經濟狀況。

結算及現金管理

我們的餐廳接受現金、信用卡、微信支付及支付寶。我們通常不會向顧客出售充值卡。隨著非現金支付愈見普遍，與現金管理相關的風險已經且預期將維持在最低水平。於往績記錄期間顧客現金付款佔顧客總付款的百分比持續下降，截至2019年6月30日止六個月，該百分比約為3.9%。

與此同時，為確保記錄的準確及跟蹤顧客消費模式，我們餐廳內使用POS系統。為避免盜用及挪用現金，我們於每間自營餐廳採用現金管理及交付系統。餐廳經理負責確保當天收到的現金與銷售記錄相符並及時轉入銀行賬戶。此外，我們已於眾多餐廳安裝監控攝像頭，以監控和防止不當行為。我們亦通過安裝在自營及加盟餐廳的支付系統監控銷售的準確性。

於往績記錄期間，我們並未遭遇任何對我們的業務、經營業績或財務狀況造成重大不利影響的現金盜用或挪用事件。

評估我們的餐廳表現

我們定期評估自營餐廳的表現。我們的綜合評估包括程序及政策複審及餐廳實地檢查。此基於績效及針對具體餐廳的評估考慮一系列指標，如餐廳收入、衛生、食品安全及顧客反饋。藉助我們的資訊科技系統，我們每月對每間自營餐廳進行評估。

我們可能會根據我們的評估選擇關閉部分餐廳。對於我們的知名品牌，一般而言，倘餐廳在三個月內為本集團貢獻負現金流量，我們將實施若干整改措施，包括增加營銷投資、與業主磋商降低租金並變更管理團隊。為本集團貢獻負現金流量指餐廳層面利潤加回非現金管理費用(如

折舊及攤銷)。倘餐廳一般情況下於另外三個月仍表現不佳，且在提供該等額外支持後我們認為具有低增長潛力，我們將考慮予以關閉。對於我們新成立的品牌，觀察期可延長至六個月。

此外，我們積極監督我們的加盟商及加盟餐廳，以確保彼等遵守相關的加盟協議，包括嚴格遵守我們的統一服務及質量標準以及遵守適用的法律和法規。對於根據加盟協議經營的餐廳，我們有權終止與不符合我們標準且未能以令我們滿意的方式糾正問題的加盟商的合作。

於2016年、2017年及2018年以及截至2019年6月30日止六個月，14、9、14及16間餐廳被關閉。下表載列按品牌及關閉原因劃分的明細。

	截至12月31日止年度			截至6月30日止六個月
	2016年	**2017年**	**2018年**	**2019年**
已關閉／出售餐廳數量				
九毛九				
因業績不佳	12	1	3	4
因終止租賃協議	1	5	5	4
太二(因終止租賃協議)	—	1	—	—
2顆雞蛋煎餅				
自營，因業績不佳	—	—	1	1
加盟，因業績不佳	—	—	1	3
慫	—	—	—	—
那未大叔是大廚	—	—	—	—
椰語堂(因業績不佳)	1	—	—	—
不怕虎牛腩(因業績不佳)	—	2	4	—
咧嘴(因業績不佳)	—	—	—	4[1]
總計	**14**	**9**	**14**	**16**

附註：

1. 於2019年6月，我們關閉3間咧嘴餐廳並將1間咧嘴餐廳的權益轉讓予少數股東。

顧客反饋管理

我們竭力於在我們的餐廳提供一流的顧客服務，我們相信此為顧客關係管理的核心。

一般情況下，我們會透過網上建議表、電子郵件、微信官方賬號或微信粉絲團，收取餐廳顧客的反饋或投訴。為積極收集並及時回應消費者反饋，我們已在各個品牌下設立顧客研究團隊。我們的餐廳經理負責迅速解決有關餐廳層面食物及服務質量的任何投訴並獲授權採取補救措施(包括更換顧客投訴的菜品、免除菜品收費、提供免費飲料或提供優惠券供日後用餐使用)。於往績記錄期間，我們並未收到任何涉及我們餐廳的重大顧客投訴。

市場推廣及宣傳

我們通過設計品牌、市場推廣及宣傳策略提升我們的品牌形象及知名度、吸引新顧客並提升顧客忠誠度。我們的市場推廣團隊編製年度計劃及時間表，列明我們餐廳預期舉行的宣傳活動。我們考慮諸如季節性、場所性質、消費模式及不同地區的消費者偏好等因素，以根據各餐廳的要求定制各種活動。與此同時，我們對我們的品牌間的市場推廣及宣傳策略有所區分。

九毛九

就九毛九而言，我們的宣傳活動一般以促進新開業餐廳及表現不佳餐廳的銷售以及淡季的銷售為主。為推廣九毛九，我們採用各種市場推廣舉措，包括：

- *線上宣傳活動*。截至最後可行日期，我們的九毛九品牌的微信官方賬號擁有超過3.8百萬名訂閱者。我們不時發佈有關我們的新菜品、新開業或其他活動的文章，以加強我們與顧客的溝通。

- *線下宣傳活動*。我們不時組織線下宣傳活動以推廣九毛九。我們已在21間九毛九餐廳組織備受歡迎的親子課堂活動，參與活動的家庭眾多。透過邀請兒童及其父母觀看、學習及參與製作麵條及糕點過程，我們為顧客提供愉快的家庭互動及體驗烹飪樂趣的機會。該活動亦生動地展示我們嚴格的食品安全及食品質量標準，加強我們與家庭顧客的聯繫並提升我們的品牌形像。

太二

太二的聲譽主要是通過滿意的顧客的口碑宣傳加上透過積極的市場推廣及宣傳活動建立。我們設有一隻擁有具備藝術及設計才能以及社交媒體營運經驗員工的專業團隊，專門負責太二的市場推廣及宣傳活動。因此，太二迅速積累大量粉絲並成為網絡知名品牌。我們採用的市場推廣舉措包括：

- *線上宣傳活動*。截至最後可行日期，太二經營有一個擁有超過5.6百萬訂閱者的微信官方賬號。我們發佈由我們員工所創作的以我們的標誌性人物作為主角的有趣漫畫以傳播有關新開業、新菜餚及活動的信息。每個帖子的平均閱讀次數超過100,000次。截至最後可行日期，我們亦擁有超過230個的微信粉絲群(核心粉絲逾170,000人)，以加強與顧客的互動。

- *線下宣傳活動*。線下宣傳活動亦為我們營銷策略的一部分。例如，我們於2017年7月22日於廣州的一間餐廳舉行酸菜博物館節，以慶祝太二創立兩週年同時介紹我們獨特的酸菜文化。大量觀眾參與該節日，觀看展覽、自拍、用餐並繪製彼等自身的陶罐作為紀念品。該節日強調太二決心通過我們一貫的幽默風格提供具有獨特風味的優質酸菜魚，促進我們於現有及潛在顧客間的知名度。

其他品牌

我們亦透過線上及線下渠道的動態結合實施一系列營銷活動，以推廣我們管理及經營的其他品牌。例如，為慶祝慫的百日運營，如果顧客遵循我們指定的若干在線流程，包括訂閱我們的微信官方賬戶並且與朋友分享推廣文章，我們則向顧客提供自助餐優惠券。對於那未大叔是大廚，我們為選定的會員組織了一場品嘗活動，並向VIP顧客展示我們的技術、服務及產品。

我們的顧客

截至2016年、2017年及2018年12月31日止年度各年及截至2019年6月30日止六個月，源自五大顧客的收入佔我們總收入的不足1.0%。我們於2016年、2017年及2018年及截至2019年6月30日止六個月所有五大顧客均為獨立第三方。概無董事、彼等之聯繫人或任何股東(據董事所知，擁有我們股本超過5%)於任何五大顧客中擁有根據上市規則須予披露的任何權益。

信息技術支持

我們投入大量資金，使用領先國際供應商提供的專業軟件系統以及量身定制或自行開發的系統，建立高效的技術基礎設施。我們的信息技術基礎設施是我們餐廳網絡管理的基礎並促進我們品牌所有餐廳的高效及標準化餐廳營運。我們採用先進的信息技術支持我們的發展，進而於餐飲業中脱穎而出。為此，我們實施一套管理信息系統，包括以下各項：

POS系統。我們的所有餐廳均使用由總部控制並使用計算機操作的POS系統，旨在改善營運效率、提供標準化菜譜及定價集中控制、收集財務及營銷數據並減少餐廳及企業的行政時間及開支。該等系統會記錄下每份點菜單並在廚房打印出所點菜品名，以便廚師烹製。為方便經營及企業管理而收集的數據包括顧客人數、用餐時間及日期、客人座位位置、售出菜式數量、現金及信用卡收款情況以及會員卡號碼(如有)。所收集的數據一般每晚自動傳送至我們的總部，方便管理層持續監控各餐廳的經營業績及消費者消費模式。與預期不相符的數據將被定期分析與處理。

ERP系統。我們的ERP系統提供了一個平台，使我們能夠監察及管理各餐廳及中央廚房的各項職能，包括採購、倉儲、人力資源及會計。該系統向管理層提供各餐廳的營業報告，當中載有餐廳營運表現，方便我們的管理層據此編製餐廳的表現預算並集中控制餐廳的營運。該系統可方便我們定期監控餐廳銷售、食物及飲料成本、勞工成本及其他餐廳趨勢。隸屬ERP系統的標準配料卡列明我們的中央廚房及餐廳最終烹製一個成品菜式所需食材的目標數量及成本。標準配料卡可參照目標數量及成本監察及分析實際所耗食材的數量及成本。

電子學習平台

我們已建立一個電子學習平台，僱員可以訪問我們的線上課程，了解營運程序、指引及標準、信息技術及企業文化。

採購

我們能否保持整個餐廳網絡的一貫高品質部份取決於我們能否獲得穩定的高品質安全食材供應。我們有一套全面的採購程序以保持統一標準及有效管理慣例。

我們總部設有一支專門的採購團隊，負責落實集中採購制度以完成所有訂單的採購。我們的採購團隊僅可向名列我們供應商名單的供應商進行採購，通過招標程序以合理成本獲得高品質的安全食材。

供應商甄選

我們著重向可靠供應商採購食材以確保食材的品質及安全。

我們已制訂一套全面的供應商甄選標準(包括彼等的市場聲譽、財務狀況、資質、產能及生產程序控制、品質控制、定價、產品質量及產品召回及跟蹤制度)。我們亦要求供應商遵守所有的適用食品生產規定並會檢查彼等的執照、證書及其他認證。

我們已制定聘用新供應商時適用的食品安全及質量控制程序。我們的採購團隊會進行全面的市場調研及邀請合資格的備選供應商(尤其是擁有成熟分銷網絡及良好往績經營記錄的供應商)參與我們的篩選程序。我們在聘用一名新供應商之前亦會進行食材抽樣等評估並會視察其生產設施。此外，我們還對採購的質量及食品安全進行年度及不定期審查。

供應商協議

我們通常與我們的供應商就食材供應訂立標準的一年框架協議，其主要條款載列如下：

- *質量*。我們通常提供有關供應貨品質量的詳細說明。我們要求所有供應商提供檢測報告或質量證書，惟季節性的少量採購除外。

- *定價*。我們通常不會於協議內訂明購買價，惟根據採購食材的種類並參考當時市價於採購訂單中列明每月或每季度的價格。

- *交付時間表*。我們通常於協議中訂明交付時間表。交付時間表視乎採購的食材種類而定。

- *最優惠條款*。我們通常要求供應商給予我們不遜於其給予任何其他顧客的價格及條款。

尤其是，為減低鱸魚相對較大的價格波動導致的風險，我們與供應商訂立協議，據此，自年初起一年內我們向其採購的鱸魚價格固定不變。倘出現意料之外的市場變動，我們或會同意調整鱸魚價格，以保持與鱸魚供應商的長期關係。

供應商管理

於2016年、2017年及2018年12月31日以及2019年6月30日，我們分別擁有272名、236名、258名及336名授權供應商。我們與主要供應商平均有超過3年的業務往來關係。

我們的質量控制人員可能會向我們的供應商提供必要的培訓，以確保交付的食物及供應品符合指定標準。此外，我們注重食材的生產來源，從而有助於確保食材的質量及健康。我們根據食物及供應品的類別管理供應商及採購策略，主要包括以下各項：

- *標準化的食物及供應品*，包括小麥粉、油及調料。我們僅從中國前五大供應商採購小麥粉及油並自主要授權供應商採購調料。

- *魚及肉類產品*，如鱸魚及豬肉製品。由於各項物資的特殊標準及相對較高的價值，我們的集中採購團隊將向已與我們建立穩定長期關係的選定供應商購買該等食材。

- *新鮮的農產品*，如蔬菜及水果。該等食材自多個主要的國內蔬菜生產基地及當地授權供應商購買並直接運送至我們當地的各餐廳。

我們的各類主要食材通常有至少三名供應商以盡量減少我們業務中斷的可能，保持供應源的穩定，避免過度依賴的風險以及確保自供應商獲取優惠價格。為保障食物質量，我們對國內外知名的大型供應商設有全面規定。於往績記錄期間，我們的主要食材及供應品一般來自多個供應商。於往績記錄期間，我們概無面臨對我們的業務或經營業績造成任何重大不利影響的任何食材供應中斷、提早終止供應協議或未能獲取足夠數量的不可替代食材的情況。

我們的採購團隊制定應急預案以積極管理我們的供應鏈。該預案通常包括(i)向能夠滿足我們的質量標準的替代供應商進行採購，以避免供應短缺；(ii)對供應多樣性的要求以對沖意外市場事件及(iii)預期應對供應季節性波動的先進庫存管理。我們的供應商通常會向我們提供最長30天的信用期。我們一般通過銀行轉賬方式清算與供應商有關的貿易應付債務。

下表載列於往績記錄期間我們前五大供應商的詳情：

截至2019年6月30日止六個月

排名	供應商	採購的原材料及耗材	購買金額（人民幣千元）	佔總購買量的百分比
1	供應商A	水產	54,256	10.8%
2	供應商B	水產	30,999	6.2%
3	供應商C	原材料及耗材	16,394	3.3%
4	供應商D	大米、麵粉及油	14,626	2.9%
5	供應商E	蔬菜	12,784	2.5%
總計			129,059	25.7%

截至2018年12月31日止年度

排名	供應商	採購的原材料及耗材	購買金額（人民幣千元）	佔總購買量的百分比
1	供應商A	水產	57,578	7.3%
2	供應商E	蔬菜	34,160	4.3%
3	供應商C	原材料及耗材	31,317	4.0%
4	供應商F	水產	28,836	3.6%
5	供應商D	大米、麵粉及油	28,334	3.6%
總計			180,226	22.8%

截至2017年12月31日止年度

排名	供應商	採購的原材料及耗材	購買金額（人民幣千元）	佔總購買量的百分比
1	供應商E	蔬菜	31,736	6.0%
2	供應商A	水產	29,842	5.6%
3	供應商C	原材料及耗材	29,024	5.4%
4	供應商G	肉類	21,521	4.0%
5	供應商H	肉類	19,546	3.7%
總計			131,670	24.7%

截至2016年12月31日止年度

排名	供應商	採購的原材料及耗材	購買金額（人民幣千元）	佔總購買量的百分比
1	供應商C	原材料及耗材	14,033	3.3%
2	供應商I	肉類	13,446	3.2%
3	供應商J.	蔬菜	12,774	3.0%
4	供應商K	肉類	12,437	2.9%
5	供應商L.	肉類	11,145	2.6%
總計			63,834	15.0%

我們前五大供應商均為獨立第三方。概無董事、彼等之聯繫人或任何現有股東(據董事所知，擁有我們股本超過5%)於任何前五大供應商中擁有根據上市規則須予以披露之任何權益。

採購成本控制

我們實施若干措施控制我們的採購成本，包括(i)整合當地、國內及全球市場等多渠道供應資源，以實現具成本效益的聯合；(ii)與部分供應商簽訂框架協議，以按協定的價格獲得足夠的供應品；及(iii)根據市況及銷售記錄儲存部分食材。

我們龐大的採購規模、強大的品牌形象、我們對食材價格趨勢的洞悉，以及我們採購團隊強大的磋商技巧均有助於我們增強議價能力。因此，我們能夠有效控制採購成本。根據中國國家統計局的數據，中國食品價格指數於2016年1月至2019年6月增長6.5%。然而，我們主要食材的單位採購成本於該期間保持相對穩定。

按照餐飲服務市場的慣例，我們通常不會將主要食材的短期價格上漲轉嫁予顧客。以下載列基於往績記錄期間波動程度呈列的所用主要食材價格假定波動對我們於往績記錄期間經營業績影響的敏感度分析。

截至2019年6月30日止六個月 所用原材料及耗材的假定變動	12%	9%	6%	−6%	−9%	−12%
			（人民幣千元）			
所用原材料及耗材	487,202	474,152	461,102	408,902	395,852	382,802
所用原材料及耗材變動	52,200	39,150	26,100	(26,100)	(39,150)	(52,200)
年度溢利變動	(39,150)	(29,363)	(19,575)	(26,100)	29,363	39,150

截至2018年6月30日止六個月所用原材料及 耗材的假定變動	12%	9%	6%	−6%	−9%	−12%
			（人民幣千元）			
所用原材料及耗材	330,773	321,913	313,053	277,613	268,753	259,893
所用原材料及耗材變動	35,440	26,580	17,720	(17,720)	(26,580)	(35,440)
年度溢利變動	(26,580)	(19,935)	(13,290)	13,290	19,935	26,580

2018年所用原材料及耗材的假定變動	12%	9%	6%	−6%	−9%	−12%
			（人民幣千元）			
所用原材料及耗材	752,483	732,327	712,172	631,548	611,393	591,237
所用原材料及耗材變動	80,623	60,467	40,312	(40,312)	(60,467)	(80,623)
年度溢利變動	(60,467)	(45,350)	(30,234)	30,234	45,350	60,467

2017年所用原材料及耗材的假定變動	12%	9%	6%	−6%	−9%	−12%
			（人民幣千元）			
所用原材料及耗材	574,011	558,636	543,261	481,759	466,384	451,009
所用原材料及耗材變動	61,501	46,126	30,751	(30,751)	(46,126)	(61,501)
年度溢利變動	(46,126)	(34,595)	(23,063)	23,063	34,595	46,126

2016年所用原材料及耗材的假定變動	12%	9%	6%	−6%	−9%	−12%
			（人民幣千元）			
所用原材料及耗材	430,145	418,623	407,101	361,015	349,493	337,971
所用原材料及耗材變動	46,087	34,565	23,043	(23,043)	(34,565)	(46,087)
年度溢利變動	(34,565)	(25,924)	(17,282)	17,282	25,924	34,565

反賄賂措施

我們的員工手冊載有反賄賂及防止可能導致我們與僱員之間出現利益衝突情形的嚴格指引。此外，我們設有一套反賄賂內部程序。例如，於招標過程中，供應商候選人僅允許將招標文件發送至董事會指定的人士(並非採購部門)。集中採購系統亦使我們得以限制擁有採購權的僱員人數，從而提升內部控制措施的有效性。於往績記錄期間，我們並無與任何供應商訂立回扣安排。

供應來源及食材保質期

我們根據食物及供應品類別管理供應商及採購策略，主要食材的來源及其保質期概述如下：

- *鱸魚*。我們目前僅自佛山購買新鮮鱸魚，並要求供應商在交貨時提供抗生素和激素殘留的化學測試報告。將新鮮鱸魚加工成片狀(保質期一般為三天)后，我們將其送到配備有冷鏈儲存的餐廳，餐廳員工會進行質量檢查程序，例如對食材交付時的顏色、形狀、尺寸、包裝和有無任何腐臭跡象等多個方面進行目視檢驗。

- *牛肉*。我們從中國採購所有牛肉。冷凍牛肉的保質期通常為6個月至12個月，而我們訓練有素的質控員工進行質量檢查程序，例如對食材交付時的顏色、形狀、尺寸、包裝和有無任何腐臭跡象等多個方面進行目視檢驗。

- *豬肉*。我們從中國採購各種豬肉產品，保質期一般為3個月至12個月。我們亦從西班牙、英國及丹麥購買冷凍豬肉，保質期一般為24個月。我們訓練有素的質控員工進行質量檢查程序，例如對食材交付時的顏色、形狀、尺寸、包裝和有無任何腐臭跡象等多個方面進行目視檢驗。

- *雞肉*。我們從中國採購各種雞肉產品，保質期為3個月至12個月。我們亦從巴西採購冷凍雞肉，保質期一般為24個月。我們訓練有素的質控員工進行質量檢查程序，例如對食材交付時的顏色、形狀、尺寸、包裝和有無任何腐臭跡象等多個方面進行目視檢驗。

- *蔬菜*。我們自多個主要的國內蔬菜生產基地及當地授權供應商購買各種蔬菜，其保質期一般為一至四天。為確保新鮮度，我們要求在交貨時為每批產品提供檢驗報告。我們亦定期進行檢查，確保蔬菜的農藥和其他化學殘留物符合國家標準。

自2018年8月初以來，中國爆發非洲豬瘟(「**非洲豬瘟**」)。中國已屠宰受非洲豬瘟感染的豬隻並禁止若干省份出口豬肉，從而影響新鮮豬肉供應並導致豬肉價格上漲。由於新鮮豬肉的供應有限及價格上漲，非洲豬瘟可能對菜品以豬肉為主的餐廳的經營產生不利影響。因此，非洲豬瘟或會對中國的餐飲服務市場帶來潛在威脅。

我們同時採購新鮮豬肉及冷凍豬肉。雖然非洲豬瘟影響新鮮豬肉的供應，但其對冷凍豬肉的供應並無任何重大影響，原因是冷凍豬肉可保存相對較長的時間且採購自未受非洲豬瘟爆發影響的地區。為應對新鮮豬肉的供應減少，我們已對部分食譜及菜品進行調整，以便在我們的食

品加工程序中使用冷凍豬肉代替新鮮豬肉。此外，我們從西班牙、丹麥及英國等其他國家購買冷凍豬肉，以進一步多元化供應來源。截至2016年、2017年及2018年12月31日止年度及截至2019年6月30日止六個月，新鮮豬肉的購買成本僅佔我們總購買成本的約1.1%、1.6%、1.1%及0.9%。截至最後可行日期，非洲豬瘟並無對我們的經營及財務業績造成任何重大不利影響。

存貨管理

我們對倉庫中食材及供應品的儲存設定嚴格的要求。我們的倉庫檢查員每日對我們的倉庫進行檢查，以確保嚴格遵守我們的要求。憑藉強大的信息技術支持，我們的總部及餐廳使用ERP系統預測、跟蹤、分析及管理庫存水平。有關詳情，請參閱上文「 — 信息技術支持」。

採購程序

我們已為所有採購訂單制定集中採購程序。我們亦為所有採購訂單(包括透過採購部門進行的集中採購)制定內部審查、審批及監控程序。

我們的採購部門基於物資部門制定的各現有及預計新餐廳的消費預測制定定期採購計劃。消費預測以我們的對市場的展望及過往經驗為依據。我們採購部門收集並分析我們的歷史採購數據並在我們的電腦化庫存系統中存入有關數據。我們採購部門亦進行審核，以確保我們的採購計劃符合最新的需求趨勢。

生產及物流

食物加工

雖然我們安排將部分食材及其他供應品直接運至我們的餐廳，但我們根據內部研發及嚴格保密的食材指引及專有配方在我們位於廣東、海南及湖北的自有中央廚房生產大部分半成品，並向第三方供應中心採購少量半成品。這可確保不同餐廳食品質量及口味的一致並實現規模經濟效應。

中央廚房

透過使用於廣東、海南及湖北的中央廚房，我們確保所供應食物的口味及質量的一致。我們亦使用可靠且聲譽良好的第三方供應鏈的供應中心，以向我們餐廳網絡提供原材料及耗材。目前，我們在中央廚房生產或加工大部分菜品及食材或自第三方供應中心購買，餐廳層面僅需有限的烹製工作。

廣東的中央廚房於2016年12月投入營運，為我們位於華南(除海南外)的餐廳提供食材及其他供應品。海南的中央廚房於2016年9月投入營運，為我們位於海南的餐廳提供食材及其他供應品。湖北的中央廚房於2015年12月投入運營，為我們位於華中及華東的餐廳提供食材及其他供應品。下表載列我們於往績記錄期間按地區位置劃分的自有中央廚房食物產能、產量及利用率的資料。

位置	截至12月31日止年度									截至6月30日止六個月		
	2016年			2017年			2018年			2019年		
	產能(百萬噸)	產量(百萬噸)	利用率(%)	產能(百萬噸)	產量(百萬噸)	利用率(%)	產能(百萬噸)	產量(百萬噸)	利用率(%)	產能(百萬噸)	產量(百萬噸)	利用率(%)
廣東[1] . .	3.9	3.2	82.5	14.6	5.6	38.6	14.6	10.3	70.9	7.3	6.6	90.4
海南 . . .	0.7	0.2	25.9	1.8	1.2	68.1	1.8	1.5	83.9	0.9	0.8	86.8
湖北 . . .	2.2	0.3	15.0	2.2	0.8	35.6	2.2	0.9	42.8	1.1	0.4	34.9

附註：

1. 我們於2012年在廣州建立中央廚房，設計產能為2.9百萬噸。隨著我們餐廳數目增加，我們開始於佛山建造新的中央廚房，設計產能為14.6百萬噸並於2016年12月投入營運，取代廣州的中央廚房。2016年的產能及產量指2016年前十一個月位於廣州的中央廚房連同2016年12月位於佛山的中央廚房的產能及產量。2017年、2018年及截至2019年6月30日止六個月的產能及產量僅指佛山中央廚房的產能及產量。

利用率等於各中央廚房的實際產量除以設計產能，設計產能乃使用其供應範圍內的餐廳估計數量乘以各餐廳每日所需的食材及其他供應品的估計數量及年內餐廳估計營業總天數計算得出。於往績記錄期間，由於我們餐廳擴張導致產量增加，使得我們自有中央廚房的利用率整體上升，惟2017年我們位於廣東的中央廚房的利用率主要因產能提升而下降以及截至2019年6月30日止六個月我們位於湖北的中央廚房的利用率因關閉其供應範圍內的數家餐廳而下降除外。

物流

我們的物流管理系統

我們的物流業務負責統一協調我們的整個餐廳網絡所需供應品的購買、倉儲及交付。我們已建立一套物流系統，包括分別位於廣東、海南及湖北的三個中央廚房，每個廚房均配有三個倉庫。各個物流設施的服務半徑約為200公里。下文載列於最後可行日期我們的倉庫詳情：

位置	倉庫數量	總建築面積（平方米）	冷凍庫數量	冷藏庫數量	常溫庫數量
廣東	3	6,221	1	1	1
海南	3	821	1	1	1
湖北	3	674	1	1	1

我們的供應商負責根據我們總部採購部門的指示向我們的中央廚房或直接向我們的餐廳運送食材及供應品。我們亦委聘第三方運輸公司每日自中央廚房運輸食材及其他供應品至我們的餐廳。與國內運輸有關的風險由供應商／第三方運輸公司承擔，而與國際運輸有關的風險由我們承擔，兩種情況下均有保險單承保。

食品安全及品質控制

食品安全及品質控制對我們的業務至關重要。我們在業務的不同環節(包括(i)採購；(ii)食品加工；(iii)倉儲及物流；及(iv)餐廳經營)實施嚴格的食品安全及品質控制標準及措施。我們已於2013年及2014年分別成立總部的質量檢驗部及品質控制部。付培紅先生現為我們品質控制部的主管，彼於品質控制方面擁有超過15年的經驗。我們的品質控制部直接向行政總裁匯報，該部門獨立於所有其他部門並有權否決所有與品質控制有關的事宜及決策。閻志文先生現任質量檢驗部主管，彼於採購及內部審計方面擁有超過14年的經驗。

於最後可行日期，我們擁有45名僱員在總部致力於食品安全及品質控制。我們品牌旗下各餐廳及區域辦事處的員工亦在營運層面進行定期審查及日常品質監控。

採購

我們為供應商的甄選及管理制定全面的標準。我們所有供應商須遵守相關監管當局就食材及其他供應品制訂的質量標準。我們為不同類別的食材及其他供應品制定詳盡的質量檢驗標準，列明具體的檢驗標準，如顏色、氣味、味道及形狀。我們根據我們全系列的技術標準評估潛在供應商提供的樣品。此外，我們積極對供應商進行質量檢查及審查，包括對供應商設施的實地

考察。有關供應鏈質量控制的更多資料，請參閱「 — 採購 — 供應商甄選」及「 — 採購 — 供應商管理」。

食品加工

我們在生產過程各個階段實行嚴格的安全及質量標準。我們自有中央廚房的基建及設施根據適用食品安全標準、法律及法規設計、建造、維護及檢查。我們要求參與生產活動的人員遵循嚴格的衛生標準。此外，我們規定生產過程中使用的所有原材料及食材均須嚴格遵守有關安全及質量的適用法律及法規。我們的質量檢測人員對半熟品進行檢測，確保符合我們嚴格的質量標準後方進入下一階段的生產。主要檢測包括進行抽樣檢測，以確保外觀、顏色、氣味、味道及營養素符合我們的安全及質量標準。各個生產步驟中會對我們食物質量產生影響的重大因素已按危害分析與關鍵控制點(或HACCP/ISO22000)列出並密切監控，以防止並糾正任何可能發生的生產錯誤。

倉儲及物流

我們的供應商負責將食材及其他材料運抵我們的中央廚房及餐廳。於將食材運送至中央廚房或餐廳後，我們的員工將根據我們的標準將食材儲存在適當溫度及儲存條件下，並填寫記錄日誌。

我們委聘與我們建立長期合作關係聲譽良好的第三方運輸公司將食材及供應品由我們中央廚房運送至我們餐廳網絡中的餐廳。我們在該等食材及供應品的運輸過程中實施嚴格的安全政策及規定。

餐廳經營

我們針對我們所有餐廳的以下方面採納嚴格的食品安全及品質控制標準：(i)檢驗由供應商、第三方供應中心或中央廚房直接送至餐廳的食材及供應品；及(ii)各餐廳的食物烹製。檢驗食材及供應品方面，我們的餐廳員工如發現送至餐廳的食材經目測檢查質量上存在任何偏差或違規，會向質量檢驗部報告並拒絕接收任何未達標的食材及供應品。各間餐廳須記錄任何質量問題，並向品質控制部報告以作進一步處理。

在食物烹製方面，我們已制定單獨手冊，列出操作程序及質量標準，以對我們餐廳網絡中所有餐廳處理食物的不同環節進行規管。我們要求餐廳員工嚴格遵守手冊訂明的程序及標準，以確保菜品的味道、品相、質量及衛生達到我們的標準。因此，我們的顧客於我們餐廳網絡中任

何一間餐廳享用相同菜品時，亦可領略到始終如一的品質和味道。我們相信，始終如一的味道可令顧客對我們的品質控制系統產生信心，有助我們留住現有顧客及吸引新顧客。尤其，我們的食品安全及品質控制政策亦包括下列各方面：

- *持續培訓計劃*。我們持續為餐廳員工提供有關操作程序及質量標準的培訓計劃。
- *由總部抽樣檢查*。我們的品質控制部對我們的餐廳進行抽樣檢查，以識別並糾正潛在的質量及食品安全問題。評估按隨機基準進行且評估各種因素包括(其中包括)餐廳的菜品的口味、品相及衛生情況。
- *收集顧客反饋*。我們的品質控制部負責審核顧客對菜品質量的反饋。
- *開放式廚房*。我們大多數餐廳採用開放式廚房，顧客可觀察食物烹製過程。

質量標準及安全記錄

我們自願採用ISO22000質量管理體系，以維持我們的食品安全及質量標準。截至最後可行日期，我們未曾遭遇任何重大食品安全事故。

品牌、產品及菜單開發

我們為各品牌組建專門的產品開發團隊，包括負責九毛九的七名成員、負責太二的七名成員、負責2顆雞蛋煎餅的兩名成員、負責慫餐廳的三名成員及負責那未大叔是大廚的四名成員。我們大部分的產品開發團隊負責人已擔任大廚超過十年。

我們產品及菜單開發的程序及過程

我們服務廣泛的顧客。為更好地滿足顧客需求並適應市場，我們始終積極尋求顧客的反饋，根據客戶需求開發菜單。

我們務求開發新的菜品並改進我們的招牌菜及核心菜，以滿足顧客的預期並吸引新顧客。我們的菜單根據不斷變化的顧客口味、瞬息萬變的食品趨勢、營養趨勢及顧客反饋而進行修改。我們不斷為我們各品牌開發新菜品並保留一系列儲備菜品。

開發新菜品主要包括以下關鍵步驟。

- *項目立項*。我們就開發新菜品設有標準化流程。例如，就九毛九餐廳而言，我們通常在項目立項階段開發10至15種新菜品，最終推出5至8種新菜品。考慮因素包括品牌定位、目標顧客、食物供應穩定性、營運及標準化。

- *委員會批准*。我們的產品委員會由品牌團隊負責人及總部與新菜品開發相關的部門負責人組成。產品委員會於整個過程中評估新菜品並主要根據新菜品是否符合品牌定位及於試出品階段的銷售量決定是否批准所建議的菜品。

- *外部評估*。我們亦收集顧客的反饋意見並根據彼等的反饋繼續優化新菜品。

- *試出品與出品*。於所有餐廳推出新品之前，我們會在部分經選定的餐廳進行試出品。我們根據產生的銷量及試出品期間收集的反饋調整建議新菜品。我們會在新菜正式出品後繼續跟蹤銷售量並收集顧客反饋，這有助於我們評估新出品菜品的市場接受程度。

於我們管理及經營的品牌中，菜單開發的重點可能各有不同。例如，就九毛九而言，我們的菜單開發策略可能更側重於份量的改善以及菜品裝飾及品相的改進，使品牌更適應市場的需求並滿足家庭及聚餐人群的預期。對於太二而言，我們的菜單開發策略可能包括不時在我們的餐廳推出季節性及節日菜品，以迎合不斷變化的市場趨勢。

獎項及表彰

多年來我們的成就得到眾多獎項表彰，包括(其中包括)以下各項：

獎項	年份	頒發機構
2018年度中國餐飲品牌力百強品牌	2018年	2018中國餐飲品牌力峰會
突出貢獻企業獎	2018年	廣東省餐飲服務行業協會
改革開放40年廣東商業成長企業	2018年	粵商40周年
「改革開放40年中國餐飲行業創業發展突出貢獻企業」稱號	2018年	中國烹飪協會
「美食地標」獎	2018年	廣州飲食行業五大協會
「2017年度廣東餐飲百強企業」稱號	2018年	廣東省餐飲服務行業協會
「2017年度廣東連鎖五十強」稱號	2018年	廣東省經營連鎖協會
2018中國餐飲最具創新力100	2018年	餐飲老闆內參
突出貢獻獎	2018年	中國烹飪協會
中國外賣領航品牌「金鑽獎」	2018年	中國餐博會
2017年度中國餐飲品牌力百強品牌	2017年	2017中國餐飲品牌力峰會

競爭

中國中餐市場在食物質量及其統一性、價格、環境及服務、高品質食材的穩定供應以及熟練僱員可獲得性方面競爭激烈。該行業的關鍵成功要素包括獨特的食物供應、餐廳管理能力、品牌設計及經營以及產品供應及服務提供的標準化。根據弗若斯特沙利文，中國中餐市場的收入由2014年的人民幣23,815億元增長至2018年的人民幣34,162億元，複合年增長率為9.4%。預計中餐市場收入將進一步按複合年增長率8.3%錄得增長，於2024年達致人民幣55,018億元。

我們的主要競爭對手包括其他主要在購物中心擁有連鎖餐廳的中餐廳品牌。

我們認為，由於我們獨特的品牌設計能力、成功的餐廳網絡發展戰略、全面的品牌支持、可擴展及標準化的商業模式以及強大的營運管理能力，我們頗具競爭力。

僱員

於2016年、2017年、2018年12月31日、2019年6月30日及最後可行日期，我們分別共有6,779名、7,887名、9,766名、11,438名及12,652名全職僱員。於往績記錄期間，我們的僱員人數持續增加主要是由於我們的整體擴張所致。我們的絕大多數僱員位於中國，特別是廣東省。下表載列於最後可行日期按職能劃分的全職僱員：

職能	僱員數量（全職）	佔僱員總數百分比(%)
管理及行政人員	74	0.6
財務及合規	75	0.6
採購	52	0.4
中央廚房及生產	451	3.6
經營管理	110	0.9
餐廳員工	11,638	92.0
食品安全及質量控制	45	0.4
市場推廣及宣傳	42	0.3
研發	41	0.3
其他	124	1.0
總計	**12,652**	**100.0**

我們的成功主要取決於我們吸引、激勵及留聘足夠數量的合資格僱員的能力。我們認為，我們向僱員提供具競爭力的工資及其他福利，並提供酌情績效獎金作為進一步激勵。我們亦向合資格董事及僱員授出受限制股份單位作為股份激勵，請參閱附錄四「法定及一般資料 — D.股份激勵計劃 — 受限制股份單位計劃」。我們的員工成本包括應付予我們所有僱員及員工(包括我們的董事及管理團隊、總部員工、生產設施員工以及我們自營餐廳的員工)的所有薪金及福利。

此外，我們的品牌經理及其團隊人員持有彼等所管理品牌的若干股權。有關更多詳情，請參閱「 — 組織架構 — 特定品牌管理」。

我們不時向第三方勞務派遣服務提供商僱用臨時僱員在我們的餐廳進行清潔及清洗碗碟的工作。此外，我們於餐廳高峰時段按小時僱用兼職僱員，以更好地將我們的員工人數與客流量相匹配。

我們僱員的薪酬包括基本工資、可變工資、獎金及其他員工福利。截至2016年、2017年及2018年12月31日止年度及截至2019年6月30日止六個月，我們的員工成本分別約為人民幣327.7百萬元、人民幣400.2百萬元、人民幣523.5百萬元及人民幣320.1百萬元，分別佔我們收入的約28.1%、27.2%、27.7%及25.9%。

招聘及留聘

我們致力於聘用合格人選(包括資深餐廳經理、後勤員工及行業專家)支持我們的業務及營運。我們提供具有競爭力的薪酬及福利，並力求創造促進合作及團隊協作並鼓勵員工成長的關懷及平衡企業文化。我們亦致力於提升員工敬業度，以提高組織效率及可持續性。

僱員留聘方面，我們已實施多項措施，包括設立新僱員入職培訓計劃以向新僱員灌輸我們的企業價值及文化；推行僱員培訓計劃以提高彼等的工作技能及協助彼等的職業發展；提供有關留聘僱員的管理層培訓計劃並透過進行僱員調查鼓勵內部溝通。

我們亦一直與多間職業學校及院校合作，向學生提供在我們餐廳實習及就業機會。我們相信，該等合作舉措有助於向我們供應高素質的兼職及全職僱員。

培訓

我們總部的組織事務部門負責監督我們管理人員及僱員的培訓，而各品牌的人力資源部門負責培訓我們自營及加盟餐廳的餐廳級員工。我們為所有僱員(包括總部辦公人員、餐廳管理人員及餐廳員工)提供全面的線上線下培訓計劃。成功完成相關培訓計劃就各級員工的晉升及職業發展而言屬必需。我們保存每位僱員的培訓及表現評估記錄，以激勵他們積極參與培訓計劃，從

而提升本公司日常營運的標準化及效率。我們相信，我們的培訓計劃亦有助於促進內部向上流動，藉此不僅提高僱員留任率，亦可培養我們快速擴張的餐廳網絡所需的管理人才。例如，我們的部分餐廳員工已通過個人努力及從我們的培訓計劃獲得的能力，晉升為餐廳經理。

我們的人力資源及營運部門合作制定一系列培訓課程，包括餐廳經營、管理技能、溝通、團隊建設等。例如，我們已分別為九毛九及太二餐廳的員工發佈訓練手冊及店小二升級手冊。每本手冊通常涵蓋食物烹製步驟、服務儀態指導及衛生標準。

我們培訓計劃的另一個基本目標是為新開業的餐廳提供足夠數量訓練有素的僱員。我們一般將餐廳經理或具備相同經驗和技能水平的僱員從現有餐廳調往新餐廳作為餐廳經理，新餐廳經理能利用其培訓及專門技能，在預計開業時間前約一至兩週內，統籌新餐廳員工的培訓工作。我們總部的人力資源人員會向新團隊成員提供支持並介紹我們的標準及文化。

僱員福利及勞資關係

根據中國法律及法規，我們須向僱員福利計劃供款。於2016年、2017年及2018年以及截至2018年及2019年6月30止六個月，我們已向強制性僱員福利計劃(包括養老保險、工傷保險、生育保險、醫療及失業保險及住房公積金)繳納人民幣27.3百萬元、人民幣34.8百萬元、人民幣47.4百萬元、人民幣20.8百萬元及人民幣30.3百萬元，分別佔我們總收入約2.3%、2.4%、2.5%、2.4%及2.5%。

於往績記錄期間內，我們與僱員並無任何重大糾紛，且相信與僱員維持良好合作關係。我們並無設立工會，但設有僱員代表委員會。

知識產權

我們目前以九毛九、太二、2顆雞蛋煎餅、慫及那未大叔是大廚等五個品牌經營我們的餐廳網絡。關於該等五個獨特品牌，我們在中國擁有358項商標註冊。我們亦在其他司法管轄區(包括澳大利亞、加拿大、法國、德國、日本、香港、澳門、馬來西亞、新西蘭、新加坡、韓國、瑞典、台灣、美國及英國)共擁有52項商標註冊，且正在中國註冊71項其他商標及在其他司法管轄區註冊3項其他商標。我們正努力提高、維持及行使我們於商標組合中的權利，保護商標組合對我們的聲譽及品牌經營及管理十分重要。

除商標外，我們亦在中國擁有7項專利註冊。此外，我們在中國擁有13項著作權註冊，並在中國共有4個域名註冊。

我們並無就我們的配方申請專利，因為中國專利法目前可用的保護期不超過20年，國務院轄下的專利主管部門按規定將自我們的專利申請之日起十八個完整月份後公佈我們配方的內容，屆時將向市場披露我們的秘密配方並將對我們的業務產生重大不利影響。我們依賴與我們研發及管理團隊的主要人員訂立的商業秘密保護及保密協議維護我們於此方面的利益。

我們的研發人員已與我們訂立保密及專有信息協議。該等協議通常針對知識產權保護問題，並要求僱員於受聘期間向我們轉讓彼等開發的所有發明、設計、配方及綜合專門技能。此外，根據我們的政策，在我們的生產設施中，各員工僅知悉自身所負責的生產過程的製造程序及技術訣竅。

此外，我們於加盟協議中加入相關條款，以保護我們的知識產權及商業秘密。我們與我們合作的各第三方供應鏈均簽訂保密協議，因為彼等可能會獲取我們的商業秘密(如配方、食品加工程序及操作程序)。

過往，我們曾發現若干第三方未經我們授權在我們並無開設餐廳的城市使用或模仿我們的商標或商號名稱經營餐廳。董事認為該等事件未曾對我們的聲譽、前景、業務、經營業績及財務狀況產生任何重大不利影響。然而，概無保證將來不會發生該性質的重大事件。請參閱「風險因素 — 有關我們業務的風險 — 我們可能無法充分保護我們的知識產權，該情況可能會損害我們的品牌價值並對我們的業務及運營產生不利影響。」

於往績記錄期間，我們並無因任何侵犯商標、專利或其他知識產權而遭遇重大申訴或爭議。

保險

我們的董事認為，就我們的業務規模及類型而言，我們的投保範圍合乎慣常標準，並符合我們經營所在司法權區的標準商業慣例。

於中國，我們(i)為我們的所有餐廳投購公眾責任保險，以涵蓋我們的業務營運產生的損害賠償責任；(ii)為保障我們的業務免受若干自然災害及其他不幸事件的影響投購財產保險；及(iii)投購涵蓋僱員對人身傷害及疾病賠償責任的保險。我們認為，該等財產及賠償責任保單的涵蓋範圍對我們而言屬充足，且保險特徵及投保金額合乎中國同類公司的慣常之舉。然而，我們的保險覆蓋範圍未必足以涵蓋可能產生的一切損失。請參閱「風險因素 — 有關我們業務的風險 — 我們的保單未必能為與我們的業務經營有關的所有索償提供足夠的保障。」

物業

我們並無擁有任何物業而是租賃所有餐廳場所、中央廚房及總部物業。我們認為，此項租賃策略可減少我們的資本投資需求。我們無意在日後為我們的餐廳購買任何物業。截至2016年、2017年及2018年12月31日止年度及截至2019年6月30日止六個月，我們的使用權資產折舊及其他租金及相關費用分別為人民幣116.0百萬元、人民幣137.8百萬元、人民幣184.0百萬元及人民幣126.0百萬元，佔我們收入的約10.0%、9.4%、9.7%及10.2%。

我們的租約一般為期五年，並訂有自租期開始時起為期兩至三個月的免租期。部分租約訂有續期選擇權，前提是我們須與出租人議定續期條款及條件。於往績記錄期間及直至最後可行日期，我們在及時續期租約方面並無面對任何重大困難。於往績記錄期間，我們餐廳的大部分租賃協議均基於可變租金安排，而我們的應付租金通介乎特定餐廳收入的8%至11%。其中若干租約亦包括最低租金付款條款，我們需要按最低租金及可變租金中的較高者支付。其他租約均基於固定租金安排。

根據公司條例（豁免公司及招股章程遵從條文）公告第6(2)條，本招股章程獲豁免遵守公司（清盤及雜項條文）條例第342(1)(b)條有關公司（清盤及雜項條文）條例附表三第34(2)段要求須就本集團於所有土地或樓宇的權益出具估值報告的規定，因為截至2019年6月30日，我們所持有或租賃的物業的賬面值概無超過綜合資產總額15%或以上。

於中國的租賃物業

截至最後可行日期，我們在中國租賃307項物業，總建築面積約為136,344平方米，主要用作餐廳場所、中央廚房及總部物業。

租賃物業瑕疵業權

上述部分租賃物業面臨下文所述的潛在業權瑕疵（統稱「**瑕疵租賃物業**」）。截至最後可行日期：

- 對於38項租賃物業（總建築面積約為18,879平方米，約佔我們租賃總建築面積的13.8%），儘管我們之前已主動提出要求，相關出租人仍未向我們提供足夠或有效的所有權證明或業主對於轉租任何形式的許可（「**待提供業權或授權文件的租賃物業**」）；及

- 8項租賃物業(其中一項亦為待提供業權或授權文件的租賃物業)(總建築面積約為4,268平方米，約佔我們租賃總建築面積的3.1%)的實際用途不符合有關所有權證明所載的規定使用範圍(「**用途瑕疵租賃物業**」)。

於上述45項瑕疵租賃物業中，39項用於餐廳經營、5項用作辦公場所及1項用作員工培訓中心。截至2016年、2017年及2018年12月31日止年度以及截至2018年及2019年6月30日止六個月，於該等瑕疵租賃物業經營餐廳的收入貢獻分別約為人民幣195.3百萬元、人民幣247.0百萬元、人民幣273.2百萬元、人民幣128.4百萬元及人民幣171.4百萬元。

法律後果及潛在責任

- 倘無所有權證明或業主的適當授權書，我們對租賃物業的使用或會因第三方對租賃的申索或質疑而受到影響。這可能會導致我們的相關租賃協議被視為無效，而我們可能需搬離待提供業權或授權文件的租賃物業並將餐廳遷至新址。

- 然而，倘我們無法繼續使用待提供業權或授權文件的租賃物業進行營運，根據中國法律顧問的意見，我們作為承租人將保留拒付租金或要求減租的法定權利。出租人有責任取得訂立租約所需的業權證明，而作為承租人，我們對業權瑕疵不承擔責任。

- 對於用途瑕疵租賃物業，根據我們的中國法律顧問的意見，倘租賃物業用於與規定範圍不符的用途，業主可能會受到行政處罰，而且我們可能無法繼續使用用途瑕疵租賃物業。然而，作為承租人，我們毋須就此受到任何處罰。

- 此外，截至最後可行日期，15份與待提供業權或授權文件的租賃物業相關的租賃協議及4份與用途瑕疵租賃物業相關的租賃協議已加入允許我們獲出租人賠償的條款。該等合同及法定保護措施顯著降低我們因瑕疵租賃物業而產生的風險。

現狀

- 董事認為，該等瑕疵租賃物業將不會對我們的業務及經營業績造成任何重大不利影響，乃因(i)瑕疵租賃物業的總建築面積僅佔我們租賃物業面積總和的一小部分；(ii)於往績記錄期間及直至最後可行日期，概無第三方因我們所佔用瑕疵租賃物業的租賃及使用權而對我們租賃瑕疵租賃物業的租約提出質疑，從而導致或使得我們成為相關爭議、訴訟或申索的被告；(iii)鑒於該等物業分散各地且協議乃與不同出租人訂立，故我們的租賃及使用權不大可能同時受有關機關或第三方提出的申索或強制執行行動所影響；(iv)倘相關機關或第三方要

求我們搬離，我們能夠相對容易將餐廳遷至新址；及(v)控股股東已同意就我們可能因任何該等瑕疵而招致的所有損失向我們作出彌償。

- 於該等租賃協議屆滿後，我們將評估法律風險，倘風險太高我們將不會續簽租賃協議。

租賃登記

根據中國法律顧問的意見，我們於最後可行日期的租賃物業中有216處物業的租賃協議尚未向中國相關政府機構辦理租賃備案登記。

過往不合規理由

- 於往績記錄期間，相關出租人未能向我們提供充分的租賃備案登記文件，如產權證或有權租賃物業的其他授權證據。更多詳情，見上文「 — 於中國的租賃物業 — 租賃物業瑕疵業權」。

- 有關出租人拒絕辦理必要租賃備案登記手續。

法律後果及潛在責任

- 根據《商品房屋租賃管理辦法》，租約訂約方須在簽立租約起計30日內向相關房地產主管部門辦理租賃備案登記手續。我們的中國法律顧問亦告知我們，出租人及承租人均有責任向相關土地及房地產管理局登記及備案已簽立的租賃協議。

- 倘我們未能於規定時限內作出整改，我們可能會就各項未登記的租約被處以人民幣1,000元至人民幣10,000元的罰款，這表明就我們所有未辦理租賃備案登記的物業的最高罰款總額約為人民幣2,160,000元。

現狀

- 我們於往績記錄期間及直至最後可行日期概無因我們未登記或備案相關租賃協議而受到處罰。

- 據我們的中國法律顧問告知，未能登記已簽訂的租賃協議將不會使該租賃協議無效。

- 此外，控股股東已同意就我們因上述任何不合規而招致的所有罰款及處罰向我們作出彌償。

環境、健康及安全事宜

我們須遵守中國的國家及地方性環保法律法規。根據適用的中國法律法規，任何餐廳施工或改造通常須於施工或改造工程開始前獲相關環保機關的批准，且餐廳於完成施工或改造工程後於開始投入營運之前須通過相關環保機關的現場驗收。於2016年9月1日後，基準灶頭在六個以下且不涉及環境敏感區的餐廳不再需要完成環保審批程序，但須完成網上環境影響登記。對於少數幾類對環境影響甚微的餐廳而言，若干城市或地區豁免該等餐廳此項登記義務。例如，根據部分地方性法規，利用清潔能源而不產生烹飪煙霧的甜點及飲料店均被豁免提交披露環境影響的登記表。為確保持續遵守適用的法律法規，相關環保機關不時對餐廳進行實地考察並檢查是否違規。倘於考察期間發現任何違規事件，監管機構將責令餐廳經營者糾正違規行為。倘餐廳經營者未能及時糾正違規行為，監管機構可能會暫停餐廳的營運及╱或對其進行罰款。

由於業務性質，我們認為我們產生的廢棄物並無危險，且對環境的影響甚微。為遵守相關的環保法律法規，我們已採取廢水及固體廢棄物處置及處理措施，例如(i)在我們自營餐廳及生產設施安裝中國法律法規所規定的合適的廢水處理設備以處理廢水；(ii)聘請有資質的廢棄物管理公司每日收集固體廢棄物；及(iii)及時向有關部門支付污水處理費。更多詳情請參閱「監管概覽」。董事認為，於往績記錄期間我們遵守適用中國環境法律、法規及政策所產生的年度成本並不重大。於2016年、2017年及2018年以及截至2019年6月30日止六個月，我們遵守環境保護規則及法規的成本分別約為人民幣1.2百萬元、人民幣1.6百萬元、人民幣2.0百萬元及人民幣1.1百萬元。我們預計2019年我們遵守環境保護規則及法規的年度成本將為人民幣2.7百萬元。

我們亦須遵守有關勞工、安全及工傷意外的中國法律及法規。我們致力為僱員提供安全的工作環境。我們已向全體僱員發出工作安全指引，當中載有我們的工作安全政策及提倡注意工作場所安全。此外，我們的廚房操作手冊清楚列明若干有關職業及餐廳安全的指引，並要求我們的餐廳員工遵守。我們的員工亦須遵從另一套工作安全指引，確保其在進行維修工作的每個工序時均保障工作安全。我們為我們的員工提供安全裝備，規定其在進行任何維修工程時必須配

戴。另外，高級技工必須具備相關的任何電力維修及安裝認可資格，方可進行相關工作。我們亦實施內部控制制度，確保適當記錄工作場所發生的任何安全事故。我們認為此等措施有助於減低員工發生工傷的機會及受傷程度，並能有效防止嚴重工傷。

法律程序

我們在日常業務過程中不時涉及對本行業而言屬常見的常規法律訴訟或爭議，且日後也可能會遇到類似狀況，包括輕微的僱傭糾紛、顧客對食物質量的投訴及與我們供應商或服務提供商發生合同糾紛。於往績記錄期間及直至最後可行日期，我們並無牽涉任何懸而未決或據我們所知針對我們或任何董事提起的可能對我們的業務、聲譽、財物狀況或經營業績造成重大不利影響的訴訟或仲裁程序。

與前僱員有關的事件

背景

為應對我們餐廳網絡的擴大、對穩定優質冷凍豬肉供應不斷增長的需求以及我們的成本控制措施，我們於2015年開始從西班牙、英國和丹麥等多個歐洲國家進口冷凍豬肉。我們直接向我們的海外供應商或其貿易代理(為獨立第三方)下訂單。我們亦指定獨立第三方作為我們的獨家報關代理(「**報關代理**」)，以提供付匯、海關報關、海關清關及倉儲等服務。由於我們的自營冷凍室的儲存空間有限，進口冷凍豬肉在海關申報後暫時存放在報關代理的倉庫。在我們的採購部提出要求之前，進口冷凍豬肉不會被運送至我們的自有倉庫。由於我們在海外採購方面的經驗有限，以及對有關風險及權利何時會自海外供應商轉移至我們的採購合約條款存在誤解，因此冷凍豬肉付運至付運港口時未有及時確認為存貨，相反，存貨乃於冷凍豬肉交付予物資部門後方被確認。

2015年至2018年，前採購主管許佳嘉先生(「**許先生**」)為採購部門唯一一名負責採購並指示報關代理自其倉庫提取冷凍豬肉的人員。因其他採購人員無法流利運用英語與海外供應商溝通及處理有關進口程序的事宜，所以彼等無法對許先生進行足夠的監督。

於2018年年初，管理層注意到與冷凍豬肉海外採購有關的預付款出現不合理的餘額和周轉天數，並開始進行相關的內部調查。管理層要求檢查報關代理倉庫的存貨，並要求許先生交出與海外供應商的聯繫方式及交易記錄。我們開始招聘經驗豐富的採購人員，以改善採購部門的管理。我們於2018年年中委任盛文明先生(「**盛先生**」)出任新的採購總監，以管理採購部。我們之後指派兩名僱員取代許先生負責進口冷凍豬肉的採購，包括直接與報關代理及供應商聯絡。於2018年12月25日，鑒於我們在內部調查獲得證據，許先生承認其挪用部分進口冷凍豬肉庫存並

在未經授權情況下向獨立第三方出售謀取私利的行為(「**該事件**」)。本集團立即向中國公安局報告該事件。公安局對該事件作出調查後，於2019年2月10日正式對許先生的經濟犯罪案件立案。許先生目前失蹤並被通緝。於最後可行日期，此案件仍未審結。

我們就截至2016年、2017年及2018年12月31日止年度分別確認存貨虧損人民幣3,066,000元、人民幣9,889,000元及人民幣22,149,000元，分別佔同期本集團採購總額的0.8%、1.9%及2.8%，以及佔同期本集團進口冷凍豬肉採購總額的16.4%、18.6%及46.8%。

於該事件發生後本公司採取的補救措施

本集團已採取以下措施防止日後再發生類似事件，且於該事件後概無再發生相關事件。

與報關代理採取的措施

於發現該事件後，我們立即告知報關代理及海外供應商有關許先生已無權再代理本集團與彼等進行交易。報關代理全力配合公安局調查並解僱了身為許先生的唯一聯繫人的相關僱員。本集團與報關代理之間的溝通機制得到改善及制度化。貨物到達報關代理倉庫後相關通知會及時發送到我們採購部門的指定工作人員並同時抄送財務部門，只有我們採購部門的指定工作人員方能就自報關代理倉庫交貨作出指示，該指示須同時抄送至我們的物資部門及財務部門。

本集團檢討內部控制

於2018年12月，本集團已諮詢採購部門、財務部門及物資部門的員工，以確定導致該事件的缺陷並開始採取整改措施，包括職責分工、提升財務管理以及各部門之間的合作。

委任內部控制顧問

我們已聘請一名獨立的內部控制顧問哲慧企管專才有限公司(原名為企業管治專才有限公司，「**內部控制顧問**」)，對與該事件相關的內部控制的有效性進行獨立調查及評估，以識別內部控制系統的缺陷，並就強化我們的內部控制措施提供建議，以防日後再次發生同類事件。我們於2019年2月中旬制定加強的採購政策及程序，載有(其中包括)採購部門的執業標準、財務部門的

營運資金管理、物資部門的庫存控制以及總部的整體財務及營運控制。相關政策及程序其後由本集團的所有有關部門主管審核及批准，並於2019年3月初正式實施，而採取的相應行動如下(其中包括)：

- *職責分工*。透過指定不同人員承擔不同的職能及責任，明確界定採購部門的職責分工。

- *記錄交易*。採購過程的文件包括供應商評估、報價及採購訂單，均須妥善保管及存置以作記錄用途。

- *成熟的監控及審批流程*。本集團僱用具備適當語言及相關技能及知識的合格人員以處理及監控貨物進口程序。採購職員須根據最近的報價選擇供應商、編製書面訂單並將其提交予採購主管進行審查及批准。所有採購訂單須由採購部門正式簽署、授權並妥善保管。

- *跨部門協作*。本集團加強了各部門之間的合作，並要求(i)一旦採購部門下達採購訂單，相關資料就會同時向其他部門提供；(ii)及時掌握訂單狀態的物資部門須通過更新記錄積極跟進；及(iii)財務部門應與報關代理核對預付款及庫存並追蹤採購狀況。多部門經常於交易各階段進行協作，而非獨立地開展工作。採購部門亦應按規定，與財務部門合作編製進口肉類交易的台賬，並每週更新。台賬應包括有關所有交易訂單、合約、付款、裝運及交付的重要信息。更新資料應透過電子郵件發送予採購、財務及物資部門，以供該等部門負責人批准，以確保每項交易得到適當的跟進及處理。

- *加強庫存管理*。就存放於報關代理的進口貨物而言，本集團要求採購部門進行每月庫存盤點，及財務部門進行不定期庫存盤點，以加強對庫存的內部控制。

- *加強財務管理*。財務部門定期檢討預付款項賬齡分析。此外，我們確保在貨物在港口裝船準備付運時確認存貨，與之前於物資部門收到貨物時方確認存貨的作法相反。該作法清晰反映了商業實質及風險轉移且符合會計準則。

於2019年7月，我們的內部控制顧問通過審查於2019年3月至6月期間進行的交易樣本，對本集團經加強的內部控制進行跟進審查。基於跟進審查的結果，內部控制顧問的結論是本集團採購流程的內部控制程序已經完成整改，內部控制顧問建議的經加強的內部控制制度已獲採納並實施，並無發現內部控制缺陷。

成立風險管理委員會

本公司於2019年8月12日成立風險管理委員會，旨在於在最高級及獨立層面建立持續監察機制。風險管理委員會由全部三名獨立非執行董事鄧濤先生、鐘偉斌先生及徐乘先生組成，由擁有會計及內部審計經驗的鄧濤先生擔任主席。我們的風險管理委員會將對本集團採購系統的有效性進行獨立及定期審查，並在有需要時提供意見，這亦有助於審核委員會在上市後審查內部監控系統。

委任關鍵人員

我們亦對人力資源政策進行審查並委任關鍵人員以加強採購管理。盛先生作為新的採購總監，於2018年中期開始履行職務。盛先生於食品供應鏈行業擁有超過14年的經驗，先前曾任職於多家專門從事供應鏈管理的跨國企業。此外，於2019年2月初我們委任一名新的採購主任負責海外採購並直接向盛先生進行匯報。本集團亦新委任一名財務部門副總監蘇淡滿先生(「**蘇先生**」)，彼於畢馬威擁有超過7年的審計經驗。蘇先生的加入為本集團的財務管理系統的提升作出重大貢獻。

培訓及發展

我們的高級管理層以及與本集團採購相關的所有有關部門主管及關鍵人員均接受有關財務管理、營運管理及內部審計與控制的強制性全面培訓，有關培訓由內部控制顧問提供。培訓涉及所有關鍵步驟，包括但不限於供應鏈管理、預算編製、合同合規、庫存管理、賬戶對賬及支付。此外，培訓強化了我們有關職業道德及內部政策方面的教育。

我們的董事及獨家保薦人的看法

根據我們的內部及外部調查、內部控制顧問的評估結果及上述採取的補救行動，董事認為(i)該事件僅為許先生追求個人利益的個人行為，本公司或我們的任何董事、高級管理層或其他僱員均不涉及有關行為；(ii)本集團已強化其內部控制以預防日後類似事件的發生，且自2018年

12月後未有發生類似事件；(iii)該事件將不會對我們未來的業務、財務狀況及經營業績造成任何重大不利影響；(iv)該事件並無影響董事根據上市規則第3.08條、第3.09條及第8.15條擔任上市發行人董事之適合性；及(v)根據上市規則第8.04條本公司適合上市，理由包括(其中包括)以下各項：

- 該事件造成的所有財務虧損已全部反映在附錄一所載本公司歷史財務資料內；
- 概無發現任何證據表明本公司、董事、高級管理層或其他僱員在該事件上有任何不誠實行為或不合規；及
- 預期該事件的最終解決不會對我們的未來業務、財務狀況或經營業績造成任何進一步的重大不利影響。

根據本公司所提供有關該事件的背景資料，我們針對上述該事件採取的補救措施及獨家保薦人進行的盡職調查工作(其中包括與內部控制顧問審查及討論跟進報告、審查庫存損失的計算基準)，獨家保薦人贊同董事的意見，即該事件不會對我們未來的業務、財務狀況及經營業績造成任何重大不利影響，且獨家保薦人認為(i)我們經加強的內部控制措施屬充分有效；(ii)不會影響董事根據上市規則第3.08條、第3.09條及第8.15條擔任上市發行人董事之適合性；及(iii)根據上市規則第8.04條，本公司適合上市。

牌照、監管批文及合規

根據中國相關法律及法規，我們須獲得經營餐廳業務的各種批准、牌照及許可證，包括在完全符合(其中包括)有關食品安全、環境保護及消防安全的適用法律及法規情況下方可獲得的《食品經營許可證》、《建設項目環境影響評價登記表》、建設工程的消防安全設計審查、消防驗收、備案及《公眾聚集場所投入使用、營業前消防安全檢查合格證》(「**消防安全檢查合格證**」)。

董事根據中國法律顧問的意見確認，截至最後可行日期，除下文所披露者外，我們已在所有重大方面遵守中國相關法律法規，並已自相關機構取得對我們於中國的經營而言屬重大的所有所需牌照、批文及許可證。

電子商務法

自2019年1月1日《電子商務法》生效以來，我們開展了以下受《電子商務法》約束的電子商務活動：

- 我們通過微信官方賬號「九毛九」及「太二」出售預包裝食品，該兩個賬號鏈接中國的電子商務平台提供商支持的相關電子商城。「九毛九」電子商城自2018年10月19日以來一直由廣州九毛九運營。由於銷量不高且與中國的電子商務平台提供商訂立的服務協議即將到期，我們於2019年9月啟動了「九毛九」電子商城的註銷流程。我們已從「九毛九」電子商城下架所有商品，宣佈我們已停止運營，並已根據中國的電子商務平台提供商的平台規則完成註銷手續。自2018年11月20日起，「太二」電子商城由太二餐飲運營；及

- 所有九毛九餐廳、所有2顆雞蛋煎餅餐廳及慫餐廳通過中國的電子商務平台提供外賣服務。

根據《電子商務法》的規定，廣州九毛九是一家電子商務經營者。廣州九毛九已取得《食品經營許可證》，有效期為2017年6月15日至2021年2月5日。廣州九毛九於2018年8月進行經營場所變更，新地點此前已由一家九毛九餐廳用於申請《食品經營許可證》，由於相關部門僅為每個經營場所頒發一份《食品經營許可證》，因此其無法向有關部門申請更新其《食品經營許可證》以反映其經營場所的變化。因此，廣州九毛九以原《食品經營許可證》通過「九毛九」電子商城銷售預包裝食品不符合《電子商務法》的有關規定。我們可能因該不合規而受到的最高處罰為2019年1月至9月不合規期間預包裝食品銷售收入的20倍，即人民幣6.5百萬元，僅佔本集團2018年收入的約0.3%，因此並不重大。我們亦面臨被有關部門沒收上述不合規所得收入的風險。廣州九毛九在原《食品經營許可證》下於2019年1月至9月的不合規期內出售預包裝食品的收入金額為人民幣0.3百萬元，僅佔我們2018年收入的約0.02%，並不重大。

鑑於(i)我們於2019年7月15日獲得廣州市天河區市場監督管理局的《證明》，當中確認自2016年7月10日起至2019年6月30日止期間，廣州市天河區市場監督管理局並無記錄顯示我們受到任何行政處罰，被列入經營異常名錄或被列入嚴重違法失信企業名單的記錄；及(ii)「九毛九」電子商城已於2019年9月停止運營並於2019年11月完成註銷手續，以及據中國法律顧問告知，因該不合規對我們施加行政處罰的風險較低。除此事件外，我們在各重大方面均遵守《電子

商務法》。於2019年1月1日生效的《電子商務法》對我們的業務並無重大不利影響。據中國法律顧問確認，截至最後可行日期，我們並無因違反《電子商務法》而受到有關主管部門的任何行政處罰。

消防安全

背景及不合規理由

概覽

根據相關中國法律及法規，所有餐廳及中央廚房在開業前均須取得所有必要執照、許可證及合格證，包括《消防安全檢查合格證》(就餐廳而言)以及消防驗收檢查結果(就中央廚房而言)。於往績記錄期間，於各年度／期間的任一期間分別有27間、28間、41間及37間營業中的餐廳未取得相關《消防安全檢查合格證》及位於海口的營業中中央廚房並無取得消防驗收檢查結果。

取得《消防安全檢查合格證》的主要步驟

一般而言，自有關當局取得正式《消防安全檢查合格證》的主要步驟為：(i)向有關當局提交申請文件，包括但不限於消防設計、建築公司有關消防設施建設的專業資質及我們餐廳或中央廚房所處物業的設計批文以及我們餐廳或中央廚房所處物業的消防驗收檢查結果。自有關當局接獲所有必要申請文件後，審查大約需要3至20個工作日；(ii)裝修完工後申請由有關當局進行消防驗收檢查，自有關當局接獲所有必要申請文件或向有關當局報告獨立合資格消防公司進行消防驗收檢查結果以作記錄(如適用)後，大約需要10至20個工作日；及(iii)於開業前向有關消防安全機關申請最終消防安全檢查，自有關當局接獲所有必要申請文件後，大約需要10至20個工作日。步驟(i)、(ii)及(iii)必須按上文有關順序辦妥。步驟(i)及(ii)適用於我們的中央廚房，而步驟(i)、(ii)及(iii)適用於我們的餐廳。於相關消防安全機關根據步驟(iii)對餐廳進行檢查並信納已遵守相關消防安全法律及法規後，彼等將口頭確認彼等並無重大消防安全擔憂。然後，彼等將著手出具正式《消防安全檢查合格證》。步驟(ii)達成後，我們的中央廚房將獲出具消防驗收檢查結果。

根據部分地方當局的規則及規定，建築面積低於若干平方米(因地方規定而異)的餐廳(a)於按步驟(i)及(ii)的要求遞交申請文件及申請消防驗收檢查後毋須取得《消防安全檢查合格證》；或(b)僅須按步驟(iii)的要求直接申請《消防安全檢查合格證》，而無須進行步驟(i)及(ii)；或(c)無須按步驟(i)、(ii)及(iii)的要求提交申請文件、申請消防驗收檢查及取得《消防安全檢查合格證》。

我們有關餐廳及中央廚房開業的內部政策

於往績記錄期間，我們有關餐廳及中央廚房開設的內部政策如下所示。

選址

除「— 餐廳經營 — 我們餐廳網絡的發展及擴展計劃 — 選址」所載甄選標準及商業理由外，我們亦要求所選場地符合所有消防安全規定，並會考慮所選場地的樓宇結構是否符合消防安全等相關監管規定以及所選場地的樓宇是否已配備相關消防設施。我們的工程部門將確保相關物業或場地已獲得相關《消防安全檢查合格證》或符合相關消防驗收檢查要求。我們的工程部門將獲得相關物業的建築平面圖及相關場地的結構圖，並進行現場檢查以確保落實消防安全設計。本集團所委聘的具備消防設施建設專業資質的獨立建築公司將審核建築平面圖及結構圖以了解是否存在任何消防安全問題。

基於我們的工程部門所作建議以及其他因素例如本集團有關選址的整體戰略計劃等，我們組成選址委員會的五名成員，即財務總監李灼光先生、廣州九毛九開發總監胡中華先生、廣州九毛九工程總監黃伯波先生(其背景資料載於「董事及高級管理層」)、相關品牌經理及相關品牌的營運總監，將通過多數投票表決的方式就是否將簽訂租賃協議作出最終決定。

我們的餐廳全部位於主要商業中心，我們餐廳所處物業多位於中國大型房地產開發商(部分為上市公司)所開發及營運的購物商場。

截至最後可行日期，我們287家餐廳所處購物商場全部已遵守相關消防安全法律法規，或在相關機關不時的定期消防相關監督及檢查下獲准營運。

租賃協議

一般情況下，我們餐廳及中央廚房的租賃協議包括的合約條款規定相關物業業主應負責向我們提供遵照有關消防安全的適用法律及法規完成相關申請所需的消防安全文件，並應通過提供所需消防安全文件而不斷協助我們作出有關申請。

設計及裝修

我們聘請多家具備消防安全設施建設專業資質的獨立建築公司，以根據相關法規要求為我們提供設計，包括(其中包括)消防安全及污水處理等。我們會在餐廳裝修期間開始申請相關的《消防安全檢查合格證》，相關主管部門將在裝修期間到訪我們的餐廳進行定期檢查並提供建議(如適用)。我們的工程部門會在餐廳裝修完成前進行初步的驗收檢查。

我們各餐廳及中央廚房的設計及施工均符合相關的消防安全法律及法規，並配備必要的消防安全設施。裝修及施工由獨立合資格建築公司進行並由我們的工程團隊監管，而我們的工程團隊於餐廳及中央廚房的建設及裝修工程方面擁有豐富經驗。我們的工程團隊由分別擁有逾九年及六年工程行業經驗的一名經理及一名副經理監督，並由我們的廣州九毛九工程總監黃伯波先生領導，其背景資料載於「董事及高級管理層 — 高級管理層」。經理及副經理具備充分行業經驗，負責監督獨立合資格建築公司的工作。

於我們的餐廳裝修及中央廚房建設完成並符合我們根據相關消防安全法律及法規制定的所有消防安全控制的內部要求後，我們將申請消防驗收檢查或向有關部門報告獨立合資格消防公司進行的消防驗收檢查結果(倘適用)。相關消防安全機關將對我們的餐廳進行檢查並口頭確認彼等並無重大的消防安全隱患。基於上文所述，於我們等待該等機關發出正式合格證的同時，由於部分租賃協議要求我們於一定時期內開業，故我們或會開始營運該等餐廳。我們的餐廳及中央廚房須接受有關部門的定期消防相關監督及檢查。

我們餐廳的消防不合規

於往績記錄期間的相關年度／期間，有15間、8間、21間及16間餐廳因租賃協議規定以外的原因而於獲得相關《消防安全檢查合格證》前開始營運。雖然在租賃協議內並無特別指明，但相關業主要求我們開設餐廳以保持與彼等的戰略計劃及／或商業推廣時間表一致。在考慮我們開設餐廳的戰略計劃(包括但不限於我們所選地址的重要性以及與該等業主維持友好關係)後，我們在獲得《消防安全檢查合格證》前即開始經營該等餐廳。於若干情況下，我們餐廳的《消防安全檢查合格證》的頒發會受到影響或延遲。

對於在取得相關《消防安全檢查合格證》之前開始經營的該等餐廳而言，我們要求取得有關消防安全機關口頭確認該等餐廳並無存在重大消防安全隱患。截至最後可行日期，由於相關物業的業主或該等物業的性質造成的問題，5間餐廳未能完成申請相關《消防安全檢查合格證》。該5間餐廳中的1間已在開業前接受有關消防安全機關的檢查，並取得該等機關口頭確認其並無存在重大消防安全隱患。該餐廳已遞交相關申請文件並通過消防驗收檢查。截至最後可行日期，相關消防安全合格證申請受到於2019年4月23日生效的《消防法》影響或延遲的6間餐廳於彼等開業前並無接受有關消防安全機關的檢查。

除上文所述外，有關消防安全機關已檢查所有無《消防安全檢查合格證》已經營的及隨後取得相關合格證的餐廳。儘管彼等並未確認該等餐廳於取得正式《消防安全檢查合格證》前可開始營運，但相關機關口頭確認該等餐廳並無存在重大消防安全隱患及所有該等餐廳隨後已取得相關合格證。據我們的中國法律顧問告知，根據《消防法》第15條，將於裝修完工後檢查本集團餐廳的有關消防安全機關為主管當局。

儘管我們的部分餐廳在獲得相關《消防安全檢查合格證》之前已開始營運，於往績記錄期間及直至最後可行日期，我們所有的餐廳均接受有關機關的定期消防相關監督及檢查並已通過所有後續定期檢查，並且未對本集團處以重大處罰及罰款。於往績記錄期間，未取得《消防安全檢查合格證》經營的餐廳中，2間餐廳分別於2019年10月及2019年11月租賃協議到期後關閉，及分別有21間、22間、33間及24間餐廳其後於截至最後可行日期獲得有關合格證。

於往績記錄期間，未取得相關《消防安全檢查合格證》的經營餐廳於其各自不合規期間應佔的收入分別為人民幣90.6百萬元、人民幣97.9百萬元、人民幣102.7百萬元及人民幣99.2百萬元[(1)]及該等餐廳於各自不合規期間應佔溢利／(虧損)淨額分別為人民幣0.8百萬元、人民幣1.1百萬元、人民幣(4.6百萬元)及人民幣2.9百萬元[(1)]。

附註：

1. 倘於往績記錄期間任何歷月的任何期間存在不合規事件，則分別計算該歷月的收入及溢利／(虧損)淨額。因此，該等數據僅用於說明用途。

有關消防安全合規的最新資料

於2019年6月30日後及直至最後可行日期，我們已開設33間新餐廳，所有餐廳已符合消防安全要求，其詳情載列如下：

(i) 其中24間已取得《消防安全檢查合格證》；及

(ii) 其中9間餐廳因其建築面積較小按若干當地機關的規則及要求而無需取得《消防安全檢查合格證》。

截至最後可行日期，我們共有11間餐廳及位於海口的中央廚房未獲得相關消防安全機構的必要《消防安全檢查合格證》或向相關消防安全機構辦理消防驗收檢查申請，詳情載列如下：

(i) 對於4間餐廳而言（其中1間、2間及1間分別於2013年、2015年及2016年開設），其均位於因相關物業業主或有關物業的性質而存在樓層設計問題的物業(1)。於我們申請相關的《消防安全檢查合格證》之前，須完成對該等物業的設計整改。截至最後可行日期，所有該等4間餐廳已暫停營業，直至我們取得《消防安全檢查合格證》前我們不會恢復營業；

(ii) 對於1間餐廳（於2018年開設）而言，其位於因物業業主而存在用途問題的物業(2)。截至最後可行日期，該餐廳已暫停營業，直至我們取得《消防安全檢查合格證》前我們不會恢復營業；

(iii) 對於6間餐廳而言，由於《消防法》於2019年4月23日生效，因此其《消防安全檢查合格證》的申請受到影響或延遲，其詳情載列如下：

- 其中1間餐廳（於2018年開設）於開業前已向有關當局申請《消防安全檢查合格證》。該餐廳由於其所在物業有一根燃氣管道穿過而須作出整改，因此該申請不獲受理。根據有關當局的同意，我們在燃氣管道增加一個排氣閥端口作為整改。

當我們於物業整改完成後再次提出申請時，相關當局因響應於2019年4月23日生效的《消防法》而相互移交審查申請的責任已暫停受理申請；及

- 對於其中的5間餐廳（全部於2019年開設）而言，當我們計劃於開業之前向有關機關提出申請時，部分地區機關因於2019年4月23日生效的《消防法》已暫停受理申請；及

(iv) 對位於海口的中央廚房而言，我們根據開設中央廚房的內部政策選擇所在的物業。我們委聘具有消防安全設施建設專業資質的獨立建築公司審閱樓層規劃及物業結構規劃，並確認物業符合相關消防安全規定，惟物業須對消防安全設計進行整改，以便獲得更高級別消防安全設施等級，故此中央廚房可向有關當局申請進行消防驗收檢查。我們於2016年與物業業主訂立租賃協議時，我們預期並無重大障礙，儘管物業業主承諾盡快進行整改，但消防安全設計的整改已被推遲。物業業主僅於2018年年底才知會我們消防安全設施等級足以支持中央廚房的消防驗收檢查申請。因此，雖然中央廚房自往績記錄期間首年起已投入營運，但我們於2019年年初方可就中央廚房啟動消防驗收檢查申請。申請中央廚房消防驗收檢查的進度亦受有關機關因預期《消防法》於2019年4月23日生效而暫停受理申請影響。於開業前，相關消防部門已檢查中央廚房並口頭確認彼等並無重大消防安全疑慮。於往績記錄期間及直至最後可行日期，中央廚房須接受有關機關的定期消防相關監督及檢查並已通過所有後續檢查而並無對本集團施加重大處罰及罰款。有關當局已恢復受理申請，並於2019年10月10日受理我們的申請。我們將與有關當局密切跟進申請事宜。截至最後可行日期，並無有關我們申請之進展的最新資料。

附註：

1. 因相關物業業主或有關物業的性質而引致的樓層設計問題如下：

   (i) 兩間餐廳位於物業相關樓層區域，而有關區域並非規劃作業務營運；

   (ii) 一間餐廳所處相關物業的業主在我們完成餐廳翻修後變更樓層設計，使得我們無法申請《消防安全檢查合格證》；及

(iii) 一間餐廳所處物業相關樓層的設計問題已導致業權問題，使得我們無法申請《消防安全檢查合格證》。

2. 因物業業主而引致的用途問題是該餐廳所處物業不得被用於餐飲用途。在該情況下，我們與物業業主訂立的租賃協議中明確規定業主負責解決我們在申請《消防安全檢查合格證》過程中因物業業主或該物業性質而引致的任何問題。

我們根據開設餐廳的內部政策選擇分別於往績記錄期間及截至最後可行日期未獲得《消防安全檢查合格證》的在營及已運營的所有餐廳所在物業。我們委聘具有消防安全設施建設專業資質的獨立建築公司審閱樓層規劃及物業結構規劃。就由於相關物業業主或該等物業性質造成的樓層設計或用途問題而導致我們尚未取得《消防安全檢查合格證》的5間餐廳而言，相關機關並未提供簽發《消防安全檢查合格證》的任何時間表。截至最後可行日期，我們已暫停該等5間餐廳的營業，直至我們取得有關合格證前我們不會恢復營業。倘有關批文於暫停營業後六個月內仍未取得，我們將關閉該等5間餐廳。於暫停營業期間，我們仍將需要支付月租金。我們需要就該等5間餐廳支付的月租金總額為人民幣0.2百萬元。由於該等5份租賃協議均訂明相關物業業主負責解決我們在申請《消防安全檢查合格證》過程中因物業業主或性質而引致的任何問題，故我們有權終止所有該等5份租賃協議，而毋須招致任何罰款或損失。

於往績記錄期間，該等5間餐廳產生的收入分別為人民幣25.5百萬元、人民幣35.1百萬元、人民幣36.8百萬元及人民幣19.4百萬元，僅佔我們於相關期間收入的約2.2%、2.4%、1.9%及1.6%，因此並不重大。於往績記錄期間，該等5間餐廳產生的經營利潤分別為人民幣0.1百萬元、人民幣0.9百萬元、人民幣0.5百萬元及人民幣10,000元，僅佔我們於相關期間經營利潤的約0.04%、0.4%、0.2%及0.004%，因此並不重大。基於該等5間餐廳的收入及利潤貢獻並不重大，董事認為，終止該等5間餐廳的經營不會對我們的業務、經營業績或財務狀況產生任何重大不利影響。

有關當局因於2019年4月23日生效的《消防法》而臨時暫停受理申請已影響本集團部分餐廳的未決批准。當本公司設法於2018年下半年提交《消防安全檢查合格證》申請，相關機關已於消防法在2019年4月23日生效前暫停受理申請，原因是相關機關預料會出台消防法而於彼此之間進行申請審查責任交接。相關機關預料／回應出台消防法而暫停受理申請的時間安排尚不確定，且因不同地區而異。截至最後可行日期，受此影響的位於海口的中央廚房的申請已由恢復受

理申請的有關當局受理。對於尚未恢復受理申請的有關當局而言，由於相關機關並未向我們提供時間表，因此我們並不確定有關當局恢復受理申請的時間，但我們已就申請與彼等密切跟進。

據我們的中國法律顧問告知，本集團於最後可行日期尚有11間餐廳未取得相關《消防安全檢查合格證》、位於海口的中央廚房未能申請消防驗收檢查或發生任何消防安全事故，均不會對本集團已經獲得的經營餐廳業務及中央廚房的各種批准、牌照及許可證(包括但不限於食品經營許可證)產生不利影響。取得相關《消防安全檢查合格證》及申請消防驗收檢查與本集團取得的各種批准、牌照及許可證(包括但不限於《食品經營許可證》)並不相關，該等批准、牌照及許可證分別受不同政府機關監管。根據適用法律及法規，相關機構不得因持有人未取得相關《消防安全檢查合格證》、持有人未能申請消防驗收檢查或發生任何消防安全事故而撤回、吊銷或終止《食品經營許可證》或其他批准／牌照。

保險

我們已就我們所有餐廳及中央廚房消防安全事宜引起的責任投購保險。根據1995年10月1日生效並於2015年4月24日最新修訂的《中華人民共和國保險法》有關條款，任何保險公司的責任免除必須於保單中明確規定，方可生效。我們所有餐廳及中央廚房的有關保單並無訂明，在我們的餐廳及中央廚房未獲得《消防安全檢查合格證》及消防驗收檢查結果而運營的情況下，相關保險公司能免除任何責任。因此，相關保險公司不應僅因往績記錄期間及截至最後可行日期我們的在營及已運營餐廳及中央廚房分別未獲得《消防安全檢查合格證》及消防驗收檢查結果而免除責任。

法律後果

如存在下列行為，有關機構可責令停止施工、停止使用或者停產停業，並處人民幣30,000元以上人民幣300,000元以下罰款：

(1) 依法應當進行消防設計審查的建設工程，未經依法審查或者審查不合格，仍擅自施工的；

(2) 依法應當進行消防驗收的建設工程，未依法經消防驗收或者消防驗收不合格，仍擅自投入使用的；及

(3) 公眾聚集場所未經消防安全檢查或者經檢查不符合消防安全要求，該公眾聚集場所擅自投入使用、營業的。

整改

為確保我們餐廳及中央廚房的消防安全，我們已採納增強的內部政策，僅在我們將開設餐廳的相關物業獲得相關《消防安全檢查合格證》，及我們將開設中央廚房的相關物業獲得消防驗收檢查結果的情況下，我們才會與相關物業的業主簽訂租賃協議。

為了確保我們的餐廳及中央廚房安全運營，我們於2019年7月9日聘請消防安全顧問對截至2019年8月20日尚未取得相關《消防安全檢查合格證》或辦理消防驗收檢查申請的各餐廳及中央廚房進行消防安全檢查。我們亦已委聘消防安全顧問於各新餐廳（自2019年8月20日起開業，因於2019年4月23日生效的《消防法》導致申請受影響或推遲而並無獲得《消防安全檢查合格證》）開始營運前對餐廳進行檢查，以確保遵守相關消防安全法律及法規。消防安全顧問持有ISO9001、ISO14001及OHSAS18001證書，其檢查團隊由工程師組成，包括消防安全專家工程師及施工人員，並有消防安全評估工作的經驗。消防安全顧問通過現場檢查、功能測試調查及文件審閱檢討及檢查以下方面：(i)我們消防系統對法律及法規以及行業標準的遵守情況；(ii)消防安全設備及系統以及我們餐廳所在場所的緊急疏散方案的充足性；(iii)我們員工（包括消防管理人員及餐廳人員）對消防管理的了解；及(iv)我們餐廳施工材料的防火及隔熱能力。

作出檢查後，消防安全顧問認定所有該等餐廳及中央廚房均符合消防安全法律及法規，理由如下：(i)我們已根據相關法律法規（包括有關消防安全程序及緊急疏散程序的法律法規）制定及實施消防安全內部控制政策；(ii)該等場所配備適當的消防安全設施、設備及安全標誌，均處於良好狀態；(iii)該等場所符合建築物消防保護及安全標準；(iv)概無與該等場所有關的消防安全相關事故、行政處罰或公告；(v)該等場所符合消防安全合規規定，可作餐廳營運或食品儲存及加工用途；及(vi)於提交所有必要文件後，在獲得相關的消防安全檢查許可證或辦理消防驗收檢查申請方面不會有任何重大障礙。

根據我們的中國法律顧問，截至最後可行日期，有關機構並未對我們實施重大行政處罰。就我們已積極準備所有必要的文件但因行政機關之間相互移交職責而有待彼等受理及審查的6間餐廳及中央廚房而言，我們的中國法律顧問已告知我們(i)倘我們已提交有關機關可接納的所有

必要文件，在6間餐廳獲得相關的《消防安全檢查合格證》或中央廚房通過消防驗收檢查方面不會有任何重大的法律障礙；及(ii)於獲得有關批准及通過有關驗收檢查後，對於我們之前進行的經營活動，我們將受到相關消防安全部門的行政處罰的風險較低。

就受2019年4月23日生效的《消防法》影響或拖延的《消防安全檢查合格證》申請及消防驗收檢查申請的6間餐廳及位於海口的中央廚房而言，我們正積極努力推進我們的申請。當有關機關再次開始受理及審查我們不確定時間但密切監察的申請時，我們將立即跟進以獲得合格證及完成驗收檢查。

我們的董事相信此等不合規事件不會對我們的業務及經營業績造成重大不利影響，此觀點基於如下考量：(i)我們於往績記錄期間及直至最後可行日期並無就此等不合規事件受到任何罰款或處罰；(ii)最高潛在罰款人民幣3.6百萬元僅佔我們於2018年收入比重約為0.2%；(iii)鑒於消防安全顧問告知我們，該等餐廳及中央廚房符合中國相關法律法規規定的消防安全標準並均接受相關機關的定期消防相關的監督及檢查，故不合規事件將不會對我們的僱員及顧客的安全產生影響；(iv)誠如前述的中國法律顧問意見；(v)鑒於此等物業分散各地及由不同機構管轄，我們不大可能在同一時間被主管機關要求關閉或遷移大量有關餐廳；(vi)我們有一批餐廳選址候選地點，並相信當我們被相關主管機關要求遷址時我們能夠相對容易地遷址；(vii)我們承諾將確保與有關機關保持溝通、在審查恢復時及時提交申請文件、並在有關機關要求時立即採取整改措施；(viii)我們已取得我們的控股股東對因有關不合規所產生任何申索、罰款及其他責任而向本集團作出彌償的補償保證；及(ix)我們正積極努力推動我們向相關政府機關的申請。因此，於往績記錄期間及截至最後可行日期，我們並無就此等不合規作出任何撥備。

除於開業前經向有關機關作出查詢，確認因於2019年4月23日生效的《消防法》而暫時中止受理申請，我們無法獲得《消防安全檢查合格證》或申請消防驗收檢查或向有關當局報告消防驗收檢查結果以作備案(如適用)的餐廳及中央廚房外，董事確認，本集團未來僅在獲得相關中國規則及規例所要求的所有必要牌照、許可證及批准後方會開設新餐廳及中央廚房。本集團將聘請合資格的消防安全顧問對因於2019年4月23日生效的《消防法》而未取得《消防安全檢查合格證》或未辦理消防驗收檢查申請或並無向有關當局報告消防驗收檢查結果以作備案(如適用)的各

新餐廳及中央廚房進行檢查，以確保於開始營業前的消防安全。本集團亦將於選址過程中委聘消防安全顧問檢查開設新餐廳及中央廚房的建議場地，以確保建議場地符合獲得相關《消防安全檢查合格證》、辦理消防驗收檢查申請或向有關當局報告消防驗收檢查結果以作備案(如適用)的規定，如不符合，我們不會選擇建議場地用於開設新餐廳及中央廚房。

內部控制措施

於往績記錄期間，我們已實施一系列有關消防安全的內部控制措施，並繼續加強內部控制系統，主要包括以下各項：

- *培訓*。我們為員工進行全面的培訓，包括關於一般消防安全意識和知識的定期培訓，以及正確使用消防安全設備和緊急疏散方案的培訓。我們亦在我們的場所進行消防演習，以使我們的員工熟悉我們的疏散方案。

- *人員*。我們已在各餐廳配備專門人員負責消防安全。我們已在總部委派人員負責對餐廳的消防安全措施進行月度審查。

- *消防安全政策*。我們針對餐廳實施了詳細的消防安全措施和程序，包括頻繁檢查我們廚房的爐灶和電器、燃氣閥門、管道和電氣系統以及我們在我們的場所配備的消防安全設備。我們亦制定了火災發生時的疏散方案、消防及救援方案，並安裝了消防疏散標誌。

- *設備*。我們為我們的場所配備適當的消防安全設備和系統，並定期評估是否需要升級設備和設施以實現更好的通風、濕度、防火和防熱。

- *牌照*。於租賃協議中，我們要求出租人提供我們獲得《消防安全檢查合格證》或消防驗收檢查結果所需的相關文件。我們亦聘請合格的消防安全顧問進行實地檢查，以確保我們新開業的餐廳的消防系統符合相關法律法規及行業標準規定的標準。

董事及獨家保薦人的意見

董事認為，於加強內部控制措施後發生消防安全不合規事件乃由於政策變動，而並非由於本集團內部控制措施的任何重大缺陷所致。經考慮上述整改及加強內部控制措施後，董事與獨家保薦人一致認為，本集團的加強內部控制措施(包括消防安全措施)屬充分有效。

經考慮：(i)我們進行整改措施，包括但不限於委聘消防安全顧問對於開業前未獲得相關《消防安全檢查合格證》或消防驗收檢查結果的各餐廳及位於海口的中央廚房進行消防安全檢查；(ii)於往績記錄期間及之後，我們已就消防安全實施一系列加強內部控制措施(包括餐廳開業及中央廚房開業的政策)；(iii)部分餐廳及位於海口的中央廚房於開業前尚未獲得相關《消防安全檢查合格證》或消防驗收檢查結果，原因是政策變動；(iv)對於因消防法於2019年4月23日生效導致有關機關暫停受理《消防安全檢查合格證》申請或消防驗收檢查結果而無法取得《消防安全檢查合格證》或消防驗收檢查結果的新餐廳及中央廚房，我們將在有關餐廳及中央廚房投入營運前聘請消防安全顧問進行消防安全檢查；(v)對於在投入營運前尚未取得相關《消防安全檢查合格證》或消防驗收檢查結果的所有餐廳及位於海口的中央廚房而言，我們一直積極推進有關餐廳及中央廚房的《消防安全檢查合格證》的申請或消防驗收檢查結果；及(vi)截至最後可行日期，我們已暫停營運由於相關物業業主或該等物業性質造成的樓層設計或用途問題而導致未能獲得《消防安全檢查合格證》的5間餐廳，直至我們取得有關批文前我們不會恢復營業，而倘有關批文於暫停營業後六個月內仍未取得，則我們將關閉該等5間餐廳，獨家保薦人信納，消防安全不合規事件不會損害董事根據上市規則第3.08條及第3.09條的適合性。

內部控制顧問的意見

根據下文，內部控制顧問認為本集團的餐廳及中央廚房的開業政策及程序以及選址程序屬充分有效。

(i) 自2016年1月1日起，本集團已就開設餐廳及中央廚房以及選址程序制定一套控制政策及程序。上述一套政策及程序已分發予管理層及所有相關負責人員。根據書面政策及程序，本集團的工程部門負責確保在餐廳及中央廚房開業之前獲得所有必要的牌照，包括(其中包括)相關的《消防安全檢查合格證》(就餐廳而言)或相關消防驗收檢查結果(就中央廚房而言)。就此而言，工程部門為各餐廳及中央廚房的所有必要牌照存置登記冊，列示所有牌照的狀態。倘未能獲得包括《消防安全檢查合格證》或相關消防驗收檢查結果在內的任何牌照，則不允許開設餐廳或中央廚房。

(ii) 由於書面政策及程序已考慮有關消防安全的相關法律法規的要求，因此本集團遵守(i)項所述的書面政策及程序意味著本集團可完全遵守有關消防安全的相關法律法規的要

求。因此，就內部控制系統設計而言，內部控制顧問認為，本集團有關開設餐廳及中央廚房的現有政策及程序以及選址程序屬充分有效。

(iii) 根據對內部控制系統設計有效性的審查結果，內部控制顧問繼續對內部控制系統實施的有效性進行審查。

(iv) 內部控制顧問對餐廳及中央廚房的牌照狀況進行抽樣檢查，並指出樣本中本集團僅有少數餐廳及中央廚房於開業前，尚未獲得其《消防安全檢查合格證》或相關的消防驗收檢查結果。

(v) 內部控制顧問已取得有關上述缺漏的詳細資料，並注意到，歸因於相關物業業主的問題，本集團未能辦理相關《消防安全檢查合格證》或消防驗收檢查的申請。自2016年1月1日起，本集團已執行以下控制程序以申請相關《消防安全檢查合格證》及消防驗收檢查，包括：

- 本集團的工程部門對目標場地的消防安全信息進行研究，同時在選址過程中自物業業主獲取提供所需消防安全文件的口頭保證；
- 聘請具備消防設施建設專業資質的獨立建築公司，此項本身為就申請《消防安全檢查合格證》或相關消防驗收檢查結果申請的合規要求；
- 將相關物業業主須負責為本集團的《消防安全檢查合格證》申請及申請或報告消防驗收檢查結果提供所需的消防安全文件作為合同條款納入相關租賃協議；及
- 租賃協議生效後，在仍未取得消防安全文件的情況下，不斷要求相關物業業主提供所需消防安全文件。

(vi) 根據內部控制系統實施審核的結果，內部控制顧問建議：

- 應加強內部控制政策及程序，以納入聘用消防安全顧問的內部控制要素；

- 倘於餐廳及中央廚房開業前未能取得《消防安全檢查合格證》或相關消防驗收檢查結果，則本集團應聘請消防安全顧問審查有關消防安全法律法規的合規性以及消防安全控制實施狀況；及

- 本集團應嚴格遵守內部控制政策及程序，以控制餐廳及中央廚房的開設以及選址程序，並規定餐廳及中央廚房開業前，須取得包括相關《消防安全檢查合格證》或相關消防驗收檢查結果的所有牌照。

(vii) 內部控制顧問於2019年8月對上述缺漏進行後續審查且後續審查已於2019年8月23日完成。內部控制顧問注意到：

- 相關內部控制政策及程序已升級，並納入聘用消防安全顧問的內部控制要素；

- 本集團已委聘消防安全顧問，以檢討相關消防安全法律法規的合規性及本集團消防安全控制實施情況，包括尚未取得《消防安全檢查合格證》的新開餐廳；及

- 於2019年3月至7月的內部控制後續審查期間，本集團已開設37間餐廳，其中24間餐廳開業前已取得《消防安全檢查合格證》及符合消防安全規定。其餘13間餐廳的《消防安全檢查合格證》申請受2019年4月23日生效的《消防法》影響，其中10間餐廳於開業後取得《消防安全檢查合格證》。本集團不確定相關當局恢復受理申請的時間但本集團一直密切跟進餘下3間餐廳的《消防安全檢查合格證》的申請。

(viii) 根據內部控制後續審查結果，內部控制顧問認為本集團已落實內部控制推薦建議。

(ix) 內部控制顧問注意到，本集團已採納增強的內部政策，即本集團僅在本集團餐廳將開設在的相關物業獲得相關《消防安全檢查合格證》，及本集團中央廚房將設立在的相關物業獲得消防驗收檢查結果的情況下，我們才會與相關物業的業主簽訂租賃協議。

(x) 內部控制顧問亦注意到，截至最後可行日期，本集團已暫停營運由於相關物業業主或該等物業性質造成的樓層設計或用途問題而導致本集團未能取得《消防安全檢查合格

證》的5間餐廳，直至本集團取得有關批文前本集團不會恢復營業，而倘有關批文於暫停營業後六個月內仍未取得，則本集團將關閉該等5間餐廳。

社會保險金及住房公積金

背景及不合規理由

於往績記錄期間及截至最後可行日期，我們的中國附屬公司並無根據中國相關法律法規為我們部分員工及時或足額繳納社會保險金及住房公積金。我們估計截至2016年、2017年及2018年12月31日止年度及截至2019年6月30日止六個月的社會保險金及住房公積金繳款的差額總數分別約為人民幣11.2百萬元、人民幣7.8百萬元、人民幣8.8百萬元及人民幣3.6百萬元。

該等不合規事件的發生主要是由於：(i)我們的勞工流動性高；(ii)我們若干職員不願意參與彼等臨時居住的城市的養老保險計劃，而是選擇參與在其居住地提供的當地養老保險計劃(在此情況下，我們為該等員工提供補償以代替相關繳款)；及(iii)我們若干員工不願意參與住房公積金計劃(在此情況下，我們向該等員工提供住房補貼)。

法律後果

根據相關中國法律及法規，未在規定時限內足額支付社會保險金，可能須繳交每日按延誤付款的0.05%計算的滯納金。倘未能於規定期間支付，主管機關可進一步徵收任何逾期付款一至三倍的罰金。根據相關中國法律及法規，倘我們無法足額支付所需的住房公積金，住房公積金管理中心可能會要求我們在規定時限內支付未付的款項。倘未能在有關時限內支付，住房公積金管理中心可向中國法院申請強制執行。

於往績記錄期間，我們可能因未能及時或足額為部分僱員繳納社會保險金和住房公積金而被主管部門處予最高罰款總額人民幣90.9百萬元。

整改

於往績記錄期間，我們已按照相關中國法律及法規執行有關為僱員繳付社會保險金及住房公積金供款的政策。我們積極鼓勵並為我們的僱員作出該等供款。儘管如此，由於部分僱員不願參加相關計劃，我們無法足額支付未繳付的社會保險供款及住房公積金供款。於此情況下，我們為該等僱員提供補償及／或住房津貼以代替有關供款。一旦彼等同意我們為彼等繳納相關的社

會保障保險及住房公積金供款，我們將自此為彼等作出相應的供款。經與相關部門確認，僅在相關僱員提出投訴時，我們方會被要求足額補繳該僱員的未繳付社會保險金及住房公積金供款。截至最後可行日期，我們並不知悉有任何有關投訴。

截至最後可行日期，有關監管機構並無就我們社會保險金及住房公積金的繳納而施加任何重大行政訴訟、罰款或處罰，我們亦無被責令或告知結清欠繳款項。

就社會保險而言，根據於2018年9月21日頒佈的《關於貫徹落實國務院常務會議精神切實做好穩定社保費徵收工作的緊急通知》，行政執法機關被禁止組織集中清繳企業歷史社會保險欠款。

董事認為有關不合規事件不會對我們的業務及經營業績造成重大不利影響，理由如下：(i)我們於往績記錄期間及直至最後可行日期未受任何重大行政處罰；(ii)據我們的中國法律顧問告知，根據本集團營運的所有相關地理位置所涉及的有關機關的確認、訪談[(1)]、[(2)]或電話查詢[(3)]、[(4)]，因我們未能為僱員繳足社會保險金及住房公積金而令我們被相關機關要求支付社會保險金及住房公積金供款的欠繳金額或遭受重大行政處罰的風險較低；(iii)截至最後可行日期，我們並無接獲相關中國機關任何通知要求我們支付社會保險金及住房公積金的欠繳金額或罰款；(iv)我們並不知悉任何有關社會保險金及住房公積金的僱員投訴，亦無與僱員牽涉相關勞資糾紛；及(v)我們已取得控股股東的彌償保證，以彌償本集團因有關不合規事件所產生的任何索償、罰款及其他責任。因此，於往績記錄期間及直至最後可行日期，我們並無就該等不合規事件作出任何撥備。

附註：

1. 本公司已與廣州、深圳及海口的相關社會保險機構(包括(其中包括)廣州市人力資源和社會保險基金管理局)進行訪談。經我們的中國法律顧問確認，彼等均為主管部門。

2. 本公司已與海口及廣州的相關住房公積金管理機構(包括(其中包括)廣州住房公積金管理中心)進行訪談。經我們的中國法律顧問確認，彼等均為主管部門。

3. 本公司已與廣州、佛山、海口、深圳、北京、天津、武漢、南京及上海的有關社會保險機構(包括(其中包括)深圳市人力資源和社會保障局)進行電話查詢。經我們的中國法律顧問確認，彼等均為主管部門。

4. 本公司已與廣州、佛山、海口、深圳、北京、天津、武漢、南京及上海的有關住房公積金管理機構(包括(其中包括)深圳市住房公積金管理中心)進行電話查詢。經我們的中國法律顧問確認，彼等均為主管部門。

內部控制措施

我們已採取下列內部控制措施以緩解有關不合規事件的風險：

- *培訓及意見*。向我們員工提供法律合規培訓，包括委聘我們的中國法律顧問向我們員工提供有關相關法律及法規的意見；

- *政策*。制定並向我們的僱員派發有關符合相關中國法律及法規的繳納社會保險金及住房公積金的內部控制政策，有關政策已於往績記錄期間實施，當中規定我們須在簽訂明確規定繳納社保及住房公積金供款的標準僱傭合同後繳納有關款項；

- *審查及保存記錄*。指定人力資源人員監察繳納狀況及每月編製薪金及繳納金額報告，有關報告須由人力資源部門主管及財務部門主管審閱，以確保我們根據相關法律及法規按時全數作出此等付款；

- *加深了解法律最新發展*。定期了解關於社會保險金及住房公積金的中國法律及法規的最新發展；及

- *外部顧問*。諮詢中國法律顧問，獲取相關中國法律及法規方面的意見。

我們已遵照中國相關法律法規的規定，實施為僱員繳納社會保險及住房公積金供款的政策。我們積極鼓勵並為我們的僱員繳納相應款項。我們亦自不願作出全額繳納的相關僱員獲得書面確認，表示彼等已放棄對有關繳納的權利，於此情況下，我們向彼等提供補償或住房補貼以代替有關繳納(視情況而定)。鑒於上述整改及內部監控措施，董事信納我們的內部監控措施屬充分有效，即使於往績記錄期間儘管已採取措施但仍發生的相關不合規事件，原因是發生有關不合規事件的根本原因超出我們的控制範圍且上文「— 背景及不合規理由」一節中所述的措施並無過失。

儘管如此，由於上文「 — 法律後果」一節所述的理由，我們的董事認為我們的業務及經營業績不會受到重大不利影響。截至最後可行日期，我們並無因該等繳款而與相關社會保險或住房公積金機關出現任何分歧，當地稅務機關亦無因中國近期頒佈的改革方案而向我們作出有關社會保險費繳付情況的詢問。

董事及獨家保薦人的意見

經考慮(i)中國法律顧問的意見；(ii)導致上文所披露不合規事件的事實及情況；(iii)我們經加強的內部監控措施；及(iv)我們的內部控制顧問的跟進審查結果(如下文「 — 風險管理及內部控制」所披露)，董事及獨家保薦人一致認為：(i)我們已根據上市規則的規定制定充分有效的內部監控程序；及(ii)不合規事件不會影響董事根據上市規則第3.08及3.09條的適合性及本公司根據上市規則第8.04條的適合性。

風險管理及內部控制

我們已實施一系列風險管理政策及程序，以識別、評估及管理我們於營運中面臨的風險。有關管理層識別的主要風險的詳情，請參閱「風險因素」。我們所採取的措施與我們的餐廳營運、採購、物流及食品安全及質量有關。

為監督我們的風險管理政策及上市後企業管治措施的持續實施，除「 — 與前僱員有關的事件 — 委任內部控制顧問」及「 — 消防安全／社會保險金及住房公積金 — 內部控制措施」各節所述的具體內部控制措施外，我們亦採取並將繼續採用以下本集團層面的風險管理措施：

- 我們已設立審核委員會以審查及監督我們的財務匯報過程及內部控制系統。我們的審核委員會由三名成員組成，即出任主席的鄧濤先生、鐘偉斌先生及鄒定航先生。有關此等委員會成員的資格及經驗，請參閱「董事及高級管理層」了解進一步詳情；

- 我們已採納各項政策以確保遵守上市規則，包括但不限於有關關連交易及信息披露的要求；

- 我們將繼續為董事及高級管理層組織有關上市規則相關規定及香港上市公司董事職責的培訓課程；及

- 我們已委聘內部控制顧問審查與我們的主要業務流程有關的內部控制的效果、識別缺陷及需改善領域、就補救措施提供建議以及檢查此等補救措施的實施情況。除我們就該事件及不合規事件採取的內部控制措施外，我們亦已採納措施改善與運營其他方面有關的內部控制。本公司已實施各種政策及程序，以確保對其營運、生產、財務申報及記錄進行有效管理並遵守適用的法律及法規。關於內部控制機制的系統設計，內部控制顧問認為本公司的內部控制措施屬充分有效。

我們的董事認為我們的經強化內部控制系統對我們現有營運而言屬充分而有效。

我們的控股股東

緊隨全球發售(假設超額配股權未獲行使且未計根據購股權計劃可能授出的購股權)完成後，管先生通過其控股公司GYH BVI將持有並有權於股東大會行使相當於本公司已發行股本約46.08%股份所附帶的投票權。因此，根據上市規則，管先生及GYH BVI將仍為我們的控股股東。

競爭權益

管先生擁有廣州市天河珠江城玖毛玖山西老麵館(「**馬場餐廳**」)。由於馬場餐廳所處土地塊的土地規劃，廣州市政府禁止變更該土地使用者或佔有者的所有權，馬場餐廳並無轉予本集團。

為避免業務競爭，管先生、廣州九毛九及馬場餐廳於2014年3月31日訂立合作協議，其後由日期為2019年12月9日並將於上市日期生效的新合作協議(「**合作協議**」)所取代，據此(i)廣州九毛九將負責經營馬場餐廳；(ii)管理費(可從下文(iii)所載經營費扣除)參考本集團所有餐廳總管理費及馬場餐廳收入佔集團總收入的比例釐定，由馬場餐廳支付予廣州九毛九；(iii)馬場餐廳於合作期間的除稅前所有溢利將支付予廣州九毛九作為經營費；及(vi)馬場餐廳於合作期間除稅前所有虧損將由廣州九毛九承擔。合作協議將於2021年12月31日屆滿並將自動續期，除非訂約方於屆滿時終止協議。馬場餐廳並不作為附屬公司於本集團綜合賬目入賬或併入綜合賬目。

除上文所披露者外，我們的控股股東及董事各自確認，其並無於直接或間接與我們業務構成競爭或可能構成競爭的業務(本集團業務除外)中擁有任何根據上市規則第8.10條須予披露的權益。

不競爭契據

控股股東與本公司以本公司(為其本身及作為我們各附屬公司的受托人)為受益人訂立日期為2019年12月6日的不競爭契據，據此，各控股股東向本公司(為其本身及作為我們各附屬公司的受託人)承諾，除管先生所持馬場餐廳權益外，其不會並將盡力促使其各自緊密聯繫人不會(本集團成員公司除外)直接或間接(包括透過任何法團、合夥企業、合資企業或其他合約安排)或作為委託人或代理人自行或共同、或連同或代表任何人士、企業或公司或透過任何實體(屬於或通過本集團任何成員公司除外)，

- 以股東、董事、高級職員、合夥人、代理人、貸款人、僱員、顧問或其他身份進行、從事、參與任何與本集團任何成員公司現有業務(「**餐廳業務**」)直接或間接構成競爭、或可能構成競爭的業務，或持有其中任何權利或權益、為其提供任何服務，或以其他方式牽涉其中；或

- 採取任何干擾或妨礙或可能干擾或妨礙餐廳業務的行動，包括但不限於招攬本集團任何成員公司當時的顧客、供應商或僱員。

不競爭契據並不適用於相關控股股東於以下公司持有股份權益：

- (i)全體控股股東及彼等緊密聯繫人持有的股份總數不超過本身或其控股公司於證券交易所上市之公司已發行股份的10%或(ii)全體控股股東及彼等緊密聯繫人持有的股份總數不超過其自身並無或其控股公司並無於任何證券交易所上市之公司已發行股份的30%；惟我們的控股股東及彼等緊密聯繫人無權提名該公開或私人公司董事會50%或以上成員；或

- 該公司經營或從事的任何餐廳業務(以及有關資產)佔該公司最近期經審計賬目所示總營業額或總資產的10%以下。

各控股股東於不競爭契據項下各自的責任將於上市日期生效及於下列中最早日期終止(i)股份不再於聯交所上市；及(ii)控股股東及其緊密聯繫人(本集團成員公司除外)個別或共同、直接或間接不再持有或控制本公司30%以上的全部已發行股本。

各控股股東進一步承諾，倘其或其緊密聯繫人(本集團任何成員公司除外)獲得或獲悉任何與餐廳業務直接或間接構成競爭，或可能直接或間接構成競爭的商機，其將會並將促使其緊密聯繫人盡快以書面形式通知本集團，而本集團將擁有獲取此類商機的優先選擇權。本集團須於收到書面通知後30日內(或倘本集團須完成上市規則不時所載的任何批准程序，則為更長期間)通知相關控股股東，本集團是否將行使優先選擇權。

本集團僅可在獲得全體獨立非執行董事(彼等於有關機會中並無持有任何權益)批准後，方可行使優先購買權。有關控股股東及其他有利益衝突的董事(如有)不得參與存在利益衝突或潛在利益衝突的所有董事會會議(包括但不限於獨立非執行董事考慮是否行使優先購買權的有關會議)及在會上投票，且不得計入法定人數。

本公司將採取以下程序以監察不競爭契據的遵守情況：

(i) 獨立非執行董事將每年審閱控股股東發出的上述承諾及評估不競爭契據的實際執行情況；

(ii) 各控股股東已承諾，會提供本集團或獨立非執行董事合理要求之任何資料，以作為本公司決定是否不時行使優先購買權的基礎；及

(iii) 各控股股東已承諾，會提供獨立非執行董事進行年度審閱及履行不競爭契據所需的一切資料，並就其遵守不競爭承諾提供年度確認函，以供載入本公司年報。

獨立於我們的控股股東

經考慮以下因素後，董事信納，於上市後我們能夠獨立於我們的控股股東及彼等各自的緊密聯繫人下進行業務。

管理獨立

董事會由三名執行董事、一名非執行董事及三名獨立非執行董事組成。雖然管先生為董事會主席、執行董事且亦為控股股東及GYH BVI唯一董事，但我們的管理及營運決策乃由全體執行董事及高級管理層作出，彼等大部分在本集團任職相當長時間，均具備我們所從事行業／彼等各自專業領域的豐富經驗。高級管理層團隊及董事會的運作確保權力及權限的平衡。有關進一步詳情，請參閱「董事及高級管理層」。

各董事均知悉其作為董事的受信責任，其中尤其要求董事必須代表本公司利益並以符合本公司最佳利益的方式行事，且不容許董事職責與其個人利益之間出現衝突。此外，我們認為獨立非執行董事將為董事會的決策過程提供獨立判斷。另外，董事不得就批准其自身或其任何緊密聯繫人於當中擁有重大權益的任何合約或安排、或任何其他提議的任何董事會決議案投票，亦不得計入出席特定董事會會議的法定人數。

基於上文所述，董事信納，董事會整體連同高級管理層團隊將能獨立履行本集團的管理職能。

經營獨立

儘管控股股東於上市後仍將持有本公司的控制性權益，惟我們可全權獨立作出有關自身業務營運的所有決策並獨立開展業務營運。本公司透過附屬公司持有或享有我們開展業務所需的一切相關牌照的利益，且擁有充足的資本、設備、可獲得顧客及供應商以及僱員在獨立於控股股東及彼等各自緊密聯繫人的情況下經營業務。此外，我們的組織架構由個別分部組成，各分部有具體領域的責任。我們亦已制定一套內部控制措施以推動業務有效經營。

除(i)「關連交易」所載交易及(ii)與管先生訂立的兩項租賃協議(據此我們向管先生租賃兩項餐廳物業，於上市後不構成上市規則第14A章項下持續關連交易)外，董事預期上市時或上市後短期內，本集團與控股股東不會訂立任何其他重大交易。

基於上文所述，董事信納，我們於往績記錄期間一直並將繼續獨立於控股股東及彼等各自緊密聯繫人經營。

財務獨立

於往績記錄期間及直至最後可行日期，本集團擁有自身的內部控制、會計及財務管理系統、會計及財務部門，且我們根據自身業務需求制定財務決策。此外，本集團並不依賴控股股東及／或彼等緊密聯繫人提供財務資助。

我們通過管先生及／或其緊密聯繫人作出擔保及／或使用管先生擁有的物業作出抵押的方式取得財務資助。截至2019年6月30日，管先生及其緊密聯繫人擔保的貸款達約人民幣52,000,000元。我們的董事確認，所有應付或應收控股股東及彼等各自緊密聯繫人的非交易款項，以及控股股東及彼等各自緊密聯繫人提供的貸款或擔保將於上市前後悉數償還或解除。我們的董事認為，我們可無須倚賴控股股東而從外部來源獲得融資。

基於上文所述，董事認為，從財務角度來看，我們能獨立於控股股東及彼等各自緊密聯繫人經營業務，亦可維持與控股股東及彼等各自緊密聯繫人之間的財務獨立。

企業管治措施

各控股股東已確認，其完全理解其應符合股東及我們整體最佳利益行事的責任。董事認為，本公司已採取足夠的企業管治措施以管理現有及潛在利益衝突。為進一步避免潛在利益衝突，我們已實施以下措施：

(a) 作為我們籌備全球發售的一部分，我們已修訂組織章程細則以符合上市規則。具體而言，組織章程細則規定，除非另有規定，否則董事不得就批准其自身或其任何緊密聯繫人擁有重大權益的任何合約或安排或任何其他提議的決議案投票，該董事亦不得計入出席相關會議的法定人數；

(b) 擁有重大權益的董事須全面披露與我們有任何利益衝突或潛在利益衝突的事宜，且須就該董事或其緊密聯繫人於其中擁有重大權益之決議案放棄投票，亦不得計入法定人數；

(c) 我們承諾，董事會將由執行董事及非執行董事(包括獨立非執行董事)以均衡的比例組成。我們已委任三名獨立非執行董事，我們認為獨立非執行董事具有豐富經驗，且並無任何業務或其他關係可能對彼等進行獨立判斷造成任何重大干預，彼等亦將能夠提供公正的外部意見，以保障股東的利益。有關獨立非執行董事的詳情載於「董事及高級管理層 — 董事 — 獨立非執行董事」；

(d) 倘獨立非執行董事須就本集團與控股股東及／或董事之間的任何利益衝突情況進行審閱，控股股東及／或董事須向獨立非執行董事提供所有必要資料，而本公司須透過年報或以公告的形式披露獨立非執行董事的決策；及

(e) 我們已委任中州國際融資有限公司為我們的合規顧問，其將就遵守適用法律及上市規則(包括與董事職責及企業管治相關的各項規定)向我們提供意見及指引。

上市後，我們將繼續與若干關連人士(定義見上市規則第14A章)進行若干交易。因此，根據上市規則第14A章，該等交易將構成本集團的持續關連交易。

關連人士

於上市後，我們的關連人士中將包括下列人士：

- 管先生，為執行董事及主要股東，因此為我們的關連人士；及
- 廣州市天河珠江城玖毛玖山西老麵館(「**馬場餐廳**」)，一家於中國成立的個體工商戶實體，由管先生擁有，因此為我們的關連人士。

因此，根據上市規則第14A章，以下將於上市後繼續進行的交易將構成本集團的持續關連交易。

非豁免持續關連交易

本集團已訂立以下協議及交易，該等交易將於上市後構成持續關連交易；惟根據上市規則第14A.76(2)條，獲豁免遵守獨立股東批准規定，但須遵守呈報、年度審核及公告規定。

管先生、廣州九毛九及馬場餐廳之間的合作協議

訂約方： 管先生、廣州九毛九及馬場餐廳

主要條款： 我們於2014年3月31日與馬場餐廳訂立合作協議，其後由日期為2019年12月9日的新合作協議(「**合作協議**」)所取代，據此，(i)廣州九毛九須負責馬場餐廳的運營；(ii)參照本集團所有餐廳的總管理費及馬場餐廳收入佔我們總收入的比例釐定的管理費(可從下文(iii)所列的營運費中扣除)將由馬場餐廳向廣州九毛九支付；(iii)合作期間馬場餐廳的所有稅前利潤均須支付予廣州九毛九作為營運費；及(iv)馬場餐廳於合作期間的所有稅前虧損(視情況而定)由廣州九毛九彌償。

合作協議將於上市日期生效並將於2021年12月31日屆滿。除非訂約方在到期時終止協議，否則將自動續簽，惟須遵守適用上市規則。

進行交易的理由： 馬場餐廳由管先生擁有，由於廣州市政府基於土地用途規劃而不允許變更馬場餐廳所處地塊土地使用者或佔用者的所有權，因此其並無轉讓予本集團。為避免與本集團業務構成任何競爭，管先生、廣州九毛九及馬場餐廳訂立合作協議。

過往數字： 馬場餐廳支付予本集團的管理及營運費金額的過往數字載列如下：

	過往交易金額			
	截至12月31日止年度			截至6月30日止六個月
	2016年	2017年	2018年	2019年
	（人民幣）			
管理及營運費	1,645,473	3,773,531	5,245,870	2,619,670

年度上限： 我們的董事預期，馬場餐廳應付的管理及營運費金額於截至2019年、2020年及2021年12月31日止年度分別不會超過人民幣6,300,000元、人民幣6,800,000元及人民幣7,500,000元。

上限基準： 於釐定上述年度上限時，董事已參考(i)往績記錄期間的過往管理及營運費用，及(ii)其收入的潛在增長。

與馬場餐廳的框架採購協議

訂約方： 本公司(代表其自身及其所有附屬公司)、管先生及馬場餐廳

主要條款： 我們於2019年12月9日與馬場餐廳訂立框架採購協議，據此，馬場餐廳向我們購買食品配料及半加工食品。

框架採購協議年期將自上市日期起並於2021年12月31日結束，除非訂約方於到期時終止協議，否則將自動續期三年，惟須遵守適用上市規則。

定價政策： 根據框架採購協議，我們的食品配料及半加工食品的銷售價格應按成本釐定，包括但不限於食品原料、食品加工、運輸及儲存的成本。此外，馬場餐廳支付的銷售價格不得低於我們向本集團內其他附屬公司收取的價格，該等附屬公司亦從我們的中央廚房購買食品原料及半成品。就在框架採購協議項下訂立的各份購買協議而言，實際成本將按月結算並由我們的獨立非執行董事定期審查，以確保其嚴格遵守定價政策。

進行交易的理由： 我們的中央廚房向馬場餐廳供應食品原料及半成品，有助於(i)確保每家九毛九餐廳供應的菜餚的質量、外觀、氣味、味道及形狀的一致性及(ii)通過利用本集團批量採購的規模經濟效應降低馬場餐廳的採購成本，進而增加相當於馬場餐廳除稅前溢利的應付本集團營運費。

過往數字： 馬場餐廳銷售所得款項的過往數字載列如下：

	過往交易金額			
	截至12月31日止年度			截至6月30日止六個月
	2016年	2017年	2018年	2019年
	（人民幣）			
銷售所得款項	3,331,195	6,485,439	7,575,709	3,496,624

年度上限： 董事預期，馬場餐廳的銷售所得款項於截至2019年、2020年及2021年12月31日止年度將分別不超過人民幣8,700,000元、人民幣8,900,000元及人民幣9,200,000元。

上限基準： 在釐定上述年度上限時，我們的董事已考慮(i)馬場餐廳潛在收入增長；(ii)相關成本，包括但不限於食品原料、食品加工、運輸及儲存的成本；(iii)通脹及(iv)過往食品原料及半成品的成本水平佔馬場餐廳總收入的百分比。

申請豁免

就上文「— 非豁免持續關連交易」所述的交易而言，由於根據上市規則第14A章計算的一項或多項相關百分比率預計每年超過0.1%但低於5%，因此根據上市規則第14A.76(2)條，此類交易獲豁免遵守通函及獨立股東批准的規定，但須遵守上市規則第14A.49及14A.35條所載的年度呈報及公告規定，以及上市規則第14A.55至14A.59條及第14A.71(6)條所載的年度審核規定。

因此，就上文「— 非豁免持續關連交易」所述的交易而言，我們已向聯交所申請豁免嚴格遵守上市規則第14A.35條項下的持續關連交易的公告規定，且聯交所已授出豁免。

然而，我們將始終遵守上市規則第14A.34條、第14A.49條、第14A.51條至第14A.59條及第14A.71條有關非豁免持續關連交易的適用條文。

若上市規則的任何未來修訂對本節所述持續關連交易施加比截至本招股章程刊發日期時的規定更嚴格的規定，我們將即時採取措施確保遵守該等新規定。

董事意見

董事(包括獨立非執行董事)認為，上文「— 非豁免持續關連交易」所載持續關連交易的建議年度上限屬公平合理，符合本公司及其股東的整體利益。

董事(包括獨立非執行董事)亦認為，上文所述持續關連交易乃於本集團日常及一般業務過程中按正常商業條款訂立，且該等持續關連交易的條款實屬公平合理，符合本公司及其股東的整體利益。

獨家保薦人意見

基於獨家保薦人進行的盡職調查，包括審閱本公司提供的文件及資料(包括但不限於合作協議、框架採購協議及年度上限的計算基準以及與高級管理層的討論)，獨家保薦人認為(i)上文「— 非豁免持續關連交易」所述的持續關連交易乃於本公司日常及一般業務過程中按正常商業條款訂立，屬公平合理，符合本公司及其股東的整體利益，且(ii)該等持續關連交易所載建議年度上限屬公平合理，符合本公司及其股東的整體利益。

董事

下表載列有關我們董事的若干資料：

姓名	年齡	職位	加入本集團日期	獲委任為董事的日期	職務及職責	與其他董事或高層管理人員的關係
管毅宏先生.	50	董事會主席、行政總裁兼執行董事	2005年8月30日	2019年2月1日	製定本公司的整體發展戰略及業務計劃，監督本公司的管理及戰略發展	無
李灼光先生.	37	執行董事、財務總監兼聯席公司秘書	2013年1月4日	2019年2月1日	監督本公司的財務、戰略投資及投資者關係	無
崔弄宇女士.	45	執行董事	2014年12月29日	2019年5月22日	監督本公司人力資源管理及業務營運	無
鄒定航先生.	34	非執行董事	2019年8月9日	2019年8月9日	為董事會提供意見及建議	無
鄧濤先生.	39	獨立非執行董事	2015年10月1日(於2019年5月30日離開並於2019年8月12日重新加入)[1]	2019年8月12日	為董事會提供獨立的意見及判斷	無
鐘偉斌先生.	46	獨立非執行董事	2016年3月1日(於2019年5月30日離開並於2019年8月12日重新加入)[2]	2019年8月12日	為董事會提供獨立的意見及判斷	無
徐乘先生.	45	獨立非執行董事	2019年8月12日	2019年8月12日	為董事會提供獨立的意見及判斷	無

附註：

1. 鄧濤先生自2015年10月1日至2019年5月30日為本公司附屬公司廣州九毛九的獨立董事。

2. 鐘偉斌先生自2016年3月1日至2019年5月30日為本公司附屬公司廣州九毛九的獨立董事。

高級管理層

除上述執行董事外，我們的高級管理團隊包括以下人士：

姓名	年齡	職位	加入本集團日期	獲委任為現任職位的日期	職務及職責	與其他董事或高層管理人員的關係
付丹偉先生.	46	信息技術總監	2017年9月11日	2017年9月11日	監督信息技術事宜	無
黃伯波先生.	55	工程總監	2015年9月1日	2015年9月1日	總體監督餐廳裝修及翻新	無
胡中華先生.	40	開發總監	2008年9月20日	2014年1月1日	總體監督餐廳擴張及發展	無

董事

董事會現時由七名董事組成，包括三名執行董事、一名非執行董事及三名獨立非執行董事。董事會職能及職責包括召開股東大會、實施股東大會上通過的決議案、釐定業務及投資計劃、制訂年度財政預算及財務賬目、制訂利潤分配方案以及行使組織章程細則賦予的其他權力、職能及職責。

執行董事

管毅宏先生，50歲，為執行董事、董事會主席兼本集團行政總裁。彼亦為我們的控股股東。彼負責製定本公司的整體發展策略及業務計劃，並監督本公司的管理及策略發展。管先生於1995年在海南省海口市開設其第一家麵館，並於2005年創立本集團，管先生在餐飲業擁有逾23年的經驗。自2005年8月起，彼一直擔任本公司的附屬公司廣州九毛九的行政總裁。彼於2005年8月起至2019年5月亦擔任廣州九毛九的董事會主席且自2019年5月起一直為廣州九毛九的執行董事。管先生於1990年獲得天津紡織工學院(現稱天津工業大學)的企業管理學士學位。

李灼光先生，37歲，於2019年2月1日獲委任為本集團財務總監兼董事，並於2019年12月6日調任為執行董事。彼亦獲委任為我們的聯席公司秘書，自上市起生效，亦負責監督本公司的財務、戰略投資及投資者關係。截至最後可行日期，李先生持有MT BVI已發行股本總額的1.7%，而該公司持有本公司已發行股本總額的約9.1%。自2013年1月4日起，彼一直擔任廣州九毛九的財務總監，並於2015年10月至2019年5月擔任廣州九毛九董事兼董事會秘書。彼曾自2012年4

月至12月在房地產開發公司天基房地產開發(深圳)有限公司擔任副財務總監，自2005年6月至2012年4月擔任畢馬威華振會計師事務所(特殊普通合伙)的經理。彼為中國註冊會計師協會會員。李先生於2005年7月畢業於中山大學，獲得英語學士學位。

崔弄宇女士，45歲，於2019年5月22日獲委任為我們的董事，並於2019年12月6日調任為執行董事。彼負責監督本公司的人力資源管理及業務營運。截至最後可行日期，崔女士持有MT BVI已發行股本總額的1.7%，而該公司持有本公司已發行股本總額的約9.1%。自2014年12月加入廣州九毛九以來，彼一直擔任廣州九毛九的人力資源總監，並自2018年11月至2019年5月擔任廣州九毛九董事。在此之前，彼曾於2013年至2014年擔任國際快餐加盟品牌麥當勞(中國)有限公司的高級品牌經理，自1997年至2012年在麥當勞的加盟企業廣東三元麥當勞食品有限公司擔任運營經理。崔女士於1996年自廣州大學獲得秘書及公共關係高級文憑。

非執行董事

鄒定航先生，34歲，於2019年8月9日獲委任為我們的董事，並於2019年12月6日調任為非執行董事。鄒先生於消費品及服務投資方面擁有豐富經驗，對品牌建設及經營有其獨特的理解。同時，彼具備債務融資經驗，負責為董事會提供意見及建議。自2018年4月至2019年7月，鄒先生為廣州由榕股權投資管理有限公司投資經理。自2016年5月至2018年3月，彼於一間投資公司珠海和諧博時資本管理有限公司(「**珠海和諧**」)擔任投資經理。鄒先生後於2019年8月重新加入珠海和諧，且自此以後一直擔任投資經理。自2009年6月至2016年5月，彼就職於招商銀行(一間於上海證券交易所(股份代號：600036)及聯交所(股份代號：3968)上市的公司)廣州分行黃埔大道支行。鄒先生於2009年獲得重慶師範大學的旅遊管理學士學位。

獨立非執行董事

鄧濤先生，39歲，於2019年8月12日獲委任為獨立非執行董事。彼負責為董事會提供獨立意見及判斷。彼自2015年10月1日至2019年5月30日為廣州九毛九的獨立董事。自2017年8月起，彼擔任廣州好萊客創意家居股份有限公司(於上海證券交易所上市的家具定制公司(股份代碼：603898))的財務總監，之後擔任副總裁及董事會秘書。彼具有豐富的行業經驗並獲得多項行業獎項，包括新浪財經第三屆金牌董秘、廣東轄區上市公司「年度全景投資者關係金獎」、新財富第十五屆金牌董秘、第十二屆中國上市公司信息披露傑出董秘、中國上市公司價值評選優秀

董秘、新浪財經第四屆金牌董秘及2017年度金牛投資者關系管理獎。彼自2006年8月至2013年8月就職於畢馬威華振會計師事務所(特殊普通合夥)，擔任多個職務，包括經理。自2013年8月至2015年6月，鄧先生於珠海中富實業股份有限公司擔任會計總監，該公司從事塑膠製造業務及於深交所上市(證券代碼：000659)。彼為中國註冊會計師協會會員。鄧先生於2003年畢業於華南理工大學，獲得材料科學與工程學士學位，並於2006年6月獲得中山大學物理學碩士學位。

鐘偉斌先生，46歲，於2019年8月12日獲委任為獨立非執行董事。彼負責為董事會提供獨立意見及判斷。彼自2016年3月1日至2019年5月30日為廣州九毛九的獨立董事。彼自2011年8月起為廣東金投鼎世資產管理有限公司的董事，該公司提供資產及投資管理服務。自2002年12月至2011年4月，彼就職於廣東國訊電信連鎖經營有限公司，該公司從事電子產品及電信設備的零售及批發業務，彼自2001年12月至2002年11月就職於中國網絡通訊集團公司廣州市分公司。彼於2002年8月獲得助理經濟師資格，並擔任第四屆廣東省粵港澳合作促進會金融專業委員會常務委員。

鐘先生於1997年獲得廣州大學貿易經濟學專業文憑並於2005年獲得武漢理工大學工商管理學士學位，之後於2009年獲得華南理工大學高級工商管理碩士學位及通過遠程學習獲得美國管理技術大學工商管理博士學位。

徐乘先生，45歲，於2019年8月12日獲委任為獨立非執行董事。彼主要負責向董事會提供獨立的意見及判斷。自1999年起，彼擔任時尚服裝公司赫基集團的副總經理及董事。彼亦自2015年4月起擔任玖富數科(一間於納斯達克上市的公司，股票代碼：JFU)的董事，該公司於中國營運提供一體化及個性化金融服務的數字金融賬戶平台。徐乘先生擁有逾20年的企業管理經驗。自2015年4月至2016年11月，徐乘先生參加由長江商學院、倫敦商學院、斯坦福大學、國際企業戰略研究學院、特拉維夫大學及TMB Business School聯合提供的高級管理人員教育課程(Executive Education Program)，並取得高級管理人員教育課程證書。

根據上市規則第13.51(2)條須予披露

我們的執行董事、董事會主席兼行政總裁管先生乃以下於解散前在中國成立的公司的董事：

相關公司名稱	主要業務活動	解散方式	解散理由	解散日期
海南九毛九餐飲有限公司廣州分公司	餐廳運營商	註銷	集團重組	2014年4月16日

管先生確認，據其所知，(i)上述解散公司於解散前即具有償付能力，並且無未決索賠或責任；(ii)彼並未收到因解散而受到中國當局處罰、行事或訴訟的任何通知；及(iii)彼並未知悉因解散而已經或將會對其提出的任何實際或潛在申索。

我們的獨立非執行董事鐘偉斌先生曾為以下公司(該等公司已解散或已被吊銷營業執照)的董事：

相關公司名稱	註冊成立地點	主要業務活動	狀況	解散／撤銷理由	解散／撤銷日期	鐘先生的職位
中盛國際香港控股有限公司	香港	投資控股公司	解散	無營運業務	2017年8月18日	董事
國訊通信(香港)投資有限公司	香港	投資控股公司	解散	被法院清盤	2009年6月4日	董事
德斯堡國際有限公司	香港	投資控股公司	解散	被法院清盤	2009年4月20日	董事
廣東國迅電信股份有限公司	中國	電腦網絡站點的建設及維護	撤銷	逾期年度檢查	2017年6月26日	董事
北京寶盈銀通創業投資有限公司	中國	項目投資及資產管理	撤銷	逾期年度檢查	2013年12月16日	董事
廣東創富融資擔保有限公司	中國	提供企業及個人的融資擔保	撤銷	逾期年度檢查	2017年6月26日	董事
廣東民利投資管理有限公司	中國	項目投資及業務管理諮詢	撤銷	逾期年度檢查	2017年6月26日	董事

鐘先生確認，據其所知，(i)除國訊通信(香港)投資有限公司及德斯堡國際有限公司外，上述公司於解散或被吊銷營業執照前具有償債能力，並且無未決索賠或責任，而就國訊通信(香港)投資有限公司及德斯堡國際有限公司而言，鐘先生確認各強制清盤相關程序已完結，法院已發出該公司的解散令；(ii)彼並未收到因解散或撤銷而受到中國當局處罰、行事或訴訟的任何通知；及(iii)彼並未知悉因解散或撤銷而已經或將會對其提出任何實際或潛在申索。

我們的獨立非執行董事徐乘先生曾為以下公司(該等公司於各自解散前於香港註冊成立)的董事：

相關公司名稱	主要業務活動	解散方式	解散理由	解散日期
Five Plus International (HK) Limited. .	銷售時裝	註銷(附註)	重組其集團業務	2017年6月30日
Trd International (HK).	銷售時裝	註銷(附註)	重組其集團業務	2017年7月7日

附註：

根據公司條例第750條，僅於(其中包括)(a)該公司所有成員同意註銷的情況下；(b)該公司於緊接申請前的3個月內尚未開始經營或營業，或尚未營運或經營業務；(c)該公司並無未償還的責任；及(d)該公司並非任何法律程序的一方，方可提出註銷申請。

徐乘先生確認，據其所知，(i)上述各公司於解散前即具有償付能力，並且無未決索賠或責任；(ii)彼並未進行任何不法行為導致上述解散；及(iii)彼並不知悉因解散而已經或將會對其提出任何實際或潛在申索。

除上文所披露者外，本公司董事於緊接本招股章程日期前三年內並無於任何其他香港或海外上市公司擔任或曾擔任任何其他董事職位。更多有關董事的資料請見附錄四「法定及一般資料」，包括其服務合約及酬金詳情及董事股份權益詳情(定義見證券及期貨條例第XV部)。除本招股章程所披露者外，概無有關每位董事的其他資料須根據上市規則第13.51(2)(h)至(v)條項下之規定予以披露，亦無有關董事的其他重大事宜須敦請本公司股東垂注。

高級管理層

執行董事和高級管理層負責本公司業務的日常管理和營運。有關執行董事的資料載於上文「— 董事」。

付丹偉先生，46歲，於2017年9月11日加入本集團擔任廣州九毛九信息技術總監，主要負責監督本公司的信息技術事宜。在加入本集團之前，彼於信息技術領域積累了豐富的工作經驗。於2015年8月至2017年9月彼擔任深圳市恆波商業連鎖股份有限公司的技術總監，該公司提供電信及數碼產品的銷售及維修服務。於2013年6月至2014年8月，彼於麥當勞(中國)有限公司擔任信息技術經理。於2011年11月至2012年12月，彼於華為技術有限公司擔任高級經理。付先生於1995年畢業於湖北工業大學的前身湖北工學院，獲得電子工程學士學位。彼於2002年獲得中南民族大學法學碩士學位。

黃伯波先生，55歲，於2015年9月1日加入本集團擔任廣州九毛九工程總監，主要負責監督我們餐廳的裝修及翻新。截至最後可行日期，黃先生持有MT BVI已發行股本總額的1.7%，而該公司持有本公司已發行股本總額的約9.1%。於加入本集團之前，彼自1987年7月至1999年12月任職於廣州越秀地產工程管理有限公司，最後的職位為項目總監，其後自2003年12月至2015年7月擔任廣東三元麥當勞食品有限公司(麥當勞加盟企業)的高級經理。黃先生於1987年畢業於廣州大學，獲得工業和土木工程專業文憑。

胡中華先生，40歲，於2008年9月20日加入本集團，並自2014年1月1日起一直擔任廣州九毛九開發總監，主要負責監督本公司的餐廳擴張及發展。截至最後可行日期，胡先生持有MT BVI已發行股本總額的2.9%，而該公司持有本公司已發行股本總額的約9.1%。胡先生於2003年畢業於湖南建材高等專科學校(現稱湖南工學院)。

聯席公司秘書

李灼光先生獲委任為我們的聯席公司秘書之一，自上市起生效。有關彼之資料請見上文「— 董事」。

崔慕勤先生，37歲，已獲委任為我們的聯席公司秘書之一，自上市起生效。彼為澳洲會計師公會及香港會計師公會會員。彼曾協助多個IPO項目，並對上市公司的上市程序及監管要求有深入了解，包括內部控制、會計及財務披露。自2018年10月起，崔先生一直為Richdale Consultants Limited公司顧問，該諮詢公司為私人及上市公司顧客提供企業諮詢服務，包括財務報告事宜、遵守各類規則及法規、籌資及企業發展預計。自2017年9月至2018年9月，彼為保利物業管理集團(香港)有限公司的公司秘書兼財務主管，該公司於中國提供物業管理服務。彼自2016年9月至2017年9月擔任海皇國際有限公司的助理財務總監，該公司於香港及澳門經營傳統廣式粥品連鎖餐廳，自2014年9月至2016年6月擔任伶倫提可樂箱包實業(深圳)有限公司(一間主要從事各種箱包及其他產品銷售的公司)主要上市負責人，主要負責集團重組以及促進財務報告框架的改進。自2007年5月至2014年8月，崔先生就職於畢馬威會計師事務所，離職前擔任經理。在此之前，彼自2003年8月至2006年11月在澳洲特許會計師事務所Hertzberg Yong & Co.擔任會計師。彼於2003年在澳洲麥考瑞大學獲得商業學士學位。

董事委員會

審核委員會

本公司根據上市規則第3.21條及上市規則附錄14所載企業管治守則成立審核委員會，並制定書面職權範圍。審核委員會由兩名獨立非執行董事鄧濤先生及鐘偉斌先生及一名非執行董事鄒定航先生組成。鄧濤先生已獲委任為審核委員會主席，並為擁有適當專業資格的獨立非執行董事。審核委員會的主要職責為審查及監督本集團的財務申報程序及內部控制系統、監督審計程序、審查及監督本集團現有及潛在風險，並履行董事會指派的其他職責及責任。

薪酬委員會

本公司根據上市規則第3.25條及上市規則附錄14所載企業管治守則成立薪酬委員會，並制定書面職權範圍。薪酬委員會包括兩名獨立非執行董事鐘偉斌先生及鄧濤先生及一名執行董事李灼光先生。我們的獨立非執行董事鐘偉斌先生已獲委任為薪酬委員會主席。薪酬委員會的主要職責是建立和審查我們的董事和高級管理層的薪酬政策和架構，並就僱員福利安排提出建議。

提名委員會

本公司根據上市規則附錄14所載企業管治守則成立提名委員會，並制定書面職權範圍。提名委員會由兩名獨立非執行董事，即鐘偉斌先生及鄧濤先生，以及一名執行董事管先生組成，管先生為提名委員會主席。提名委員會的主要職責是就本公司董事的委任及罷免向董事會提出建議。

風險管理委員會

本公司成立風險管理委員會，其由三名獨立非執行董事組成，即鄧濤先生(風險管理委員會主席)、鐘偉斌先生及徐乘先生。風險管理委員會的主要職責是對本集團採購制度進行獨立及定期審查以及提供意見(如必要)，亦促進審核委員會檢討內部控制制度。

董事會多元化政策

為增加董事會的有效性及維持高標準的企業管治，董事會已採納多元化政策，闡明實現及維持董事會各方面觀點多元化的目標及方法。根據董事會多元化政策，甄選董事將基於多種因素，包括但不限於性別、技能、年齡、專業經驗、知識、文化和教育背景以及服務年限。委任的最終決定將基於經甄選候選人為董事會帶來的價值及貢獻。

企業管治守則的守則條文第A.2.1條

管先生為本公司董事會主席兼行政總裁。自2005年本集團成立以來，管先生負責製定整體業務發展策略及領導整體營運，因此對我們的業務增長及業務拓展起到了重要作用。管先生的遠見卓識及領導能力對本集團迄今為止的成功及成就起著至關重要的作用，因此董事會認為將主席及行政總裁的角色歸屬於同一人有利於本集團的管理。我們資深優秀的高級管理團隊及董事會由經驗豐富的高素質人才組成，負責檢查權力及授權的平衡。我們的董事會由三名執行董事(包括管先生)、一名非執行董事及三名獨立非執行董事組成，因此其組成擁有較強的獨立元素。

除上文所披露者外，我們遵守上市規則附錄14所載企業管治守則的所有守則條文。

聯交所授予的豁免

本公司已向聯交所申請豁免嚴格遵守上市規則第8.12條項下有關管理層留駐香港的規定，並已獲聯交所授予該豁免。有關豁免詳情，請見「豁免遵守上市規則 — 有關管理層人員留駐香港的豁免」。

董事及高級管理層的薪酬

本公司的董事及高級管理層成員以袍金、薪金、退休金計劃繳款、酌情花紅、津貼及其他實物福利等形式自本公司收取薪酬。截至2016年、2017年及2018年12月31日止年度以及截至2019年6月30日止六個月，董事收取的酬金總額(包括袍金、薪金、退休金計劃繳款、酌情花紅、津貼及其他實物福利)分別約為人民幣1.8百萬元、人民幣2.2百萬元、人民幣2.5百萬元及人民幣1.3百萬元。

截至2016年、2017年及2018年12月31日止年度以及截至2019年6月30日止六個月，本公司向五名最高薪酬人士(包括董事在內)所支付的袍金、薪金、退休計劃繳款、酌情花紅、津貼及其他實物福利總額分別約為人民幣4.8百萬元、人民幣4.9百萬元、人民幣5.2百萬元及人民幣4.2百萬元。

根據現時生效的安排，截至2019年12月31日止年度，本公司應付董事的薪酬總額(不包括酌情花紅)估計約為人民幣8.4百萬元。截至2016年、2017年及2018年12月31日止年度以及截至2019年6月30日止六個月，本公司概無向董事或五名最高薪酬人士支付薪酬，作為加入本公司或加入本公司時的獎金或作為離職補償，此外，在此期間，概無本公司董事放棄任何酬金。除上文所披露者外，截至2016年、2017年及2018年12月31日止年度以及截至2019年6月30日止六個月，本公司概無向董事支付或應付任何其他款項。

本公司董事會將審查並釐定由薪酬委員會於上市後向董事會建議的董事及高級管理人員的薪酬及報酬待遇，有關建議乃經考量類似公司支付的薪金、董事須付出的時間及職責以及本公司績效後作出。

合規顧問

本公司已於股份於聯交所上市後根據上市規則第3A.19條委任中州國際融資有限公司為本公司合規顧問(「**合規顧問**」)。根據上市規則第3A.23條，當我們就下列情況向合規顧問諮詢時，合規顧問將向本公司提供意見：

- 刊發任何監管公告、通函或財務報告；
- 於將進行股份發行及股份購回等可能屬須要公佈或關連交易的交易時；
- 於本公司擬按有別於本招股章程所述方式使用全球發售所得款項、或本公司的業務活動、發展或業績偏離本招股章程的任何預測、估計或其他資料時；及
- 聯交所就本公司不尋常股份價格或成交量變動向本公司作出查詢時。

任期將自上市日期開始至本公司派發有關上市日期後首個完整財政年度財務業績的年報當日結束，該項委任可經雙方同意延長。

購股權計劃

為獎勵董事、高級管理層及僱員對本公司作出貢獻，並為吸引、激勵及留住技術熟練、經驗豐富的人才，我們已採納購股權計劃。購股權計劃的主要條款概要載於附錄四「法定及一般資料 — D.購股權計劃」。

據我們董事所知，緊隨全球發售完成後且不計及根據超額配股權獲行使或因根據購股權計劃可能授出的購股權獲行使而可能予以發行的任何股份，下列人士將於本公司股份或相關股份中擁有根據證券及期貨條例第XV部第2及3分部條文的規定須向本公司及聯交所披露之權益或淡倉，或將會直接或間接擁有附有權利可在所有情況下在本公司或任何其附屬公司股東大會上投票的任何類別股本面值10%或以上的權益：

		截至最後可行日期所持有的股份		緊隨全球發售後（假設超額配股權未獲行使且不計及因購股權計劃項下的購股權獲行使而可能予以發行的股份）	
股東名稱	權益性質	股份數目	所持本公司權益概約百分比	股份數目	所持本公司權益概約百分比
管先生(附註1)	受控制法團權益	61.4445	61.4445%	614,445,000	46.08%
楊三銀女士(附註2)	配偶權益	61.4445	61.4445%	614,445,000	46.08%
GYH BVI	實益擁有人	61.4445	61.4445%	614,445,000	46.08%
Yang Fei(附註3)	受控制法團權益	15	15.00%	150,000,000	11.25%
Lin Dongliang (附註3)	受控制法團權益	15	15.00%	150,000,000	11.25%
和諧愛奇(附註3)	受控制法團權益	15	15.00%	150,000,000	11.25%
北京和諧愛奇 (附註3)	受控制法團權益	15	15.00%	150,000,000	11.25%
北京和諧天成 (附註3)	受控制法團權益	15	15.00%	150,000,000	11.25%
上海領語(附註3)	受控制法團權益	15	15.00%	150,000,000	11.25%
Eskdale BVI	實益擁有人	15	15.00%	150,000,000	11.25%
MX BVI	實益擁有人	9.137	9.137%	91,370,000	6.85%
MT BVI	實益擁有人	9.1185	9.1185%	91,185,000	6.84%

附註：

1. GYH BVI乃由管先生全資擁有。因此，上市後，根據證券及期貨條例，管先生被視為於GYH BVI所持有的614,445,000股股份中擁有權益。

2. 楊三銀女士(管先生的配偶)於上市後，根據證券及期貨條例，被視為於管先生被視為擁有權益的614,445,000股股份中擁有權益。

3. Eskdale BVI乃由上海領語全資擁有。北京和諧天成投資管理中心(有限合夥)(「**北京和諧天成**」)為上海領語的普通合夥人。北京和諧天成由北京和諧愛奇投資中心(有限合夥)(「**北京和諧愛奇**」)擁有90%權益。和諧愛奇投資管理(北京)有限公司)(「**和諧愛奇**」)為北京和諧愛奇的普通合夥人。和諧愛奇由Lin Dongliang及Yang Fei分別擁有43.75%及43.75%權益。因此，上海領語、北京和諧天成、北京和諧愛奇、和諧愛奇、Lin Dongliang及Yang Fei根據證券及期貨條例乃視為於上市後擁有Eskdale BVI所持150,000,000股股份權益。

除上文及附錄四「法定及一般資料 — C.有關我們董事及主要股東的進一步資料 — 1.權益披露」所披露者外，董事並不知悉有任何人士在緊隨全球發售完成後且不計及根據超額配股權獲行使或因根據購股權計劃可能授出的購股權獲行使而可能予以發行的任何股份情況下於本公司股份或相關股份當中擁有根據證券及期貨條例第XV部第2及3分部條文的規定須向本公司及聯交所披露之權益或淡倉，或將會直接或間接擁有附有權利可在所有情況下在本公司或我們任何附屬公司的股東大會上投票的任何類別股本面值10%或以上的權益。

法定及已發行股本

以下為截至最後可行日期及緊隨全球發售完成後本公司法定股本的概況：

法定股本

	股份	總面值
		美元
截至最後可行日期	49,982.70股每股面值1.00美元的普通股	49,982.70
	17.30股每股面值1.00美元的A系列優先股	17.30
	500,000,000,000股每股面值0.0000001美元的普通股	
緊隨全球發售完成後		50,000

以下為於全球發售完成前及緊隨其後本公司已發行及將予發行為繳足或入賬列作繳足的股本概況：

已發行股本

股份	股份概況	面值	總面值
		美元	美元
截至最後可行日期已發行之股份			
82.70	普通股	1.00	82.70
17.30[1]	A系列優先股	1.00	17.30
股份拆細後的已發行之股份			
1,000,000,000	普通股	0.0000001	100
根據全球發售將予發行之股份			
333,400,000[2]	股份	0.0000001	33.34
1,333,400,000	**緊隨全球發售完成後已發行股份總數**	0.0000001	133.34

附註：

1. A系列優先股將於緊接上市前按一比一之基準兑換為本公司每股面值1.00美元之普通股。

2. 假設超額配股權或根據購股權計劃可能授出之任何購股權未獲行使。

假設

上表假設全球發售成為無條件且股份乃根據全球發售予以發行。上述者並無計及因超額配股權獲行使而可能予以發行的任何股份或因根據購股權計劃可能授出的購股權獲行使而可能予以發行的任何股份，或本公司根據下文所述授予董事以發行或購回股份的一般授權而可能發行或購回的任何股份。

地位

發售股份為本公司股本中的普通股，並與目前已發行或將予發行的所有普通股享有同等地位，具體而言，其與就記錄日期在本招股章程日期後按股份所宣派、作出或支付的所有股息或其他分派享有完全同等地位。

須召開股東大會及類別股東大會的情況

根據開曼公司法以及組織章程大綱及細則的條款，本公司可不時通過股東普通決議案(i)增加其股本；(ii)將股本合併及分拆為面值較高或較低的股份；(iii)將未發行股份分拆為若干類別；(iv)將股份拆細為面值低於大綱所規定者的股份；及(v)註銷任何並無認購的股份。此外，本公司可透過股東特別決議案削減或贖回其股本。更多詳情請參閱附錄三「本公司組織章程及開曼公司法概要 — 2.組織章程細則 — (a)股份 — (iii)股本變更」。

根據開曼公司法以及組織章程大綱及細則的條款，股份或任何類別股份附有的全部或任何特別權利，可經由不少於該類別已發行股份面值四分之三的持有人書面同意，或經由該類別股份持有人在另行召開的股東大會上通過的特別決議案批准而更改、修訂或廢除。更多詳情請參閱附錄三「本公司組織章程及開曼公司法概要 — 2.組織章程細則 — (a)股份 — (ii)更改現有股份或股份類別的權利」。此外，本公司亦將不時根據細則可能的規定召開股東大會，其摘要載於附錄三「本公司組織章程及開曼公司法概要」。

發行及購回股份的一般授權

受「全球發售的架構 — 全球發售的條件」所載條件的規限，我們的董事已獲授一般無條件授權，以發行及購回我們的股份。

有關該等一般授權的進一步詳情，請參閱附錄四「法定及一般資料 — A.有關本集團的進一步資料 — 3.本公司股東於2019年12月6日通過的書面決議案」。

購股權計劃

我們已有條件地採納購股權計劃。購股權計劃的主要條款概述於附錄四「法定及一般資料 — D.股份激勵計劃 — 購股權計劃」。

概覽

我們是中國領先的中餐廳品牌管理者及運營者。我們現時管理及經營五個自創的各具特色的品牌，包括九毛九、太二、2顆雞蛋煎餅、慫及那未大叔是大廚。截至最後可行日期，我們的餐廳網絡包含328間餐廳，包括287家自營餐廳及41間加盟餐廳。為追求「好吃不貴」的理念，我們致力於通過精緻的菜品、優質的服務和獨特的用餐氛圍為顧客提供美妙的用餐體驗。創新已深深植根入我們的企業文化。在我們二十多年的經營歷史中，我們不斷改進我們的食譜、服務及餐廳風格，以迎合當前的市場趨勢及顧客的喜好。

於往績記錄期間，我們的收入增長迅速。於2016年、2017年及2018年，我們的總收入分別為人民幣1,164.3百萬元、人民幣1,469.2百萬元及人民幣1,892.8百萬元，複合年增長率為27.5%。我們的收入由截至2018年6月30日止六個月的人民幣874.5百萬元增加41.5%達到截至2019年6月30日止六個月的人民幣1,237.1百萬元。

影響我們的財務表現及經營業績的因素

我們認為直接或間接影響我們的財務表現及經營業績的最重要因素包括：

- 經營的餐廳數量及餐廳網絡的擴展；
- 同店銷售額；
- 食材價格；
- 員工成本；
- 使用權資產折舊及其他租金以及相關開支；
- 季節性；及
- 加盟協議的條款。

經營的餐廳數量及餐廳網絡的擴展

我們的收入主要來自(i)餐廳經營；(ii)外賣業務；(iii)特產銷售；及(iv)其他，包括加盟餐廳的加盟費及其他費用，以及馬場餐廳的收入。我們的收入在很大程度上受到我們網絡中餐廳數量的影響，包括自營餐廳和加盟餐廳，我們未來的收入增長取決於我們開設新餐廳和擴展餐廳網絡的能力。下表按品牌載列我們網絡中的餐廳數量：

	截至12月31日止年度			截至6月30日止六個月	2019年7月1日至最後可行日期
	2016年	2017年	2018年	2019年	
九毛九					
期初餐廳數量	138	128	139	147	149
新開業餐廳	3	17	16	10	1
停業餐廳	13	6	8	8	7
淨增長／(減少)	(10)	11	8	2	(6)
期末餐廳數量	128	139	147	149	143[1]
太二					
期初餐廳數量	4	13	28	65	91
新開業餐廳	9	16	37	26	30
停業餐廳	—	1	—	—	—
淨增長	9	15	37	26	30
期末餐廳數量	13	28	65	91	121[1]
2顆雞蛋煎餅：自營					
期初餐廳數量	—	—	8	15	20
新開業餐廳	—	8	8	6	2
停業餐廳	—	—	1	1	1
淨增長	—	8	7	5	1
期末餐廳數量	—	8	15	20	21
慫					
期初餐廳數量	—	—	—	—	1
新開業餐廳	—	—	—	1	—
停業餐廳	—	—	—	—	—
淨增長	—	—	—	1	—
期末餐廳數量	—	—	—	1	1
那未大叔是大廚					
期初餐廳數量	—	—	—	—	1
新開業餐廳	—	—	—	1	—
停業餐廳	—	—	—	—	—
淨增長	—	—	—	1	—
期末餐廳數量	—	—	—	1	1
期末自營餐廳總數	141	175	227	262	287[1]
2顆雞蛋煎餅：加盟					
期初餐廳數量	—	—	—	14	35
新開業餐廳	—	—	15	24	10
停業餐廳	—	—	1	3	4
淨增長	—	—	14	21	5
期末餐廳數量	—	—	14	35	41
期末餐廳總數	141	175	241	297	328[1]

附註：

1. 截至最後可行日期，由於四間九毛九餐廳及一間太二餐廳因相關物業業主方面的問題或相關物業的性質未能完成辦理相關《消防安全檢查合格證》申請，故該等餐廳已暫停營業。詳情請參閱「業務 — 消防安全 — 有關消防安全合規的最新資料」。

下表載列於整個期間經營的餐廳、於所示期間內新開業餐廳及停業餐廳的餐廳經營所產生的收入的資料：

	截至12月31日止年度			截至6月30日止六個月	
	2016年	2017年	2018年	2018年	2019年
			（人民幣千元）		
				（未經審計）	
於整個期間經營的餐廳所產生的收入	1,088,476	1,277,386	1,647,165	821,540	1,117,400
期內新開業餐廳所產生的收入	51,697	128,659	198,860	33,777	94,091
期內停業餐廳所產生的收入[1]	19,106	52,879	32,386	13,003	12,304
小計	1,159,280	1,458,924	1,878,412	868,320	1,223,795
其他[2]	4,976	10,259	14,409	6,171	13,343
總收入	**1,164,256**	**1,469,183**	**1,892,821**	**874,491**	**1,237,138**

附註：

1. 期內停業餐廳包括同一期間新開業及其後停業的餐廳。

2. 其他收入包括加盟餐廳支付的加盟費及其他費用，以及來自馬場餐廳的收入。

3. 於整個期間經營的餐廳、新開業餐廳及已停業餐廳的餐廳經營收入包括分配至各餐廳的餐廳經營收入、外賣業務收入及特產銷售收入。

我們現時估計2019年餐廳網絡將擴增152間新餐廳，包括：

- 16間九毛九餐廳，包括截至最後可行日期開業的11間餐廳；
- 60間太二餐廳，包括截至最後可行日期開業的56間餐廳；
- 12間2顆雞蛋煎餅自營餐廳，包括截至最後可行日期開業的8間餐廳；
- 60間2顆雞蛋煎餅加盟餐廳，包括截至最後可行日期開業的34間餐廳；

- 2間慫餐廳，包括截至最後可行日期開業的1間餐廳；及
- 2間那未大叔是大廚餐廳，包括截至最後可行日期開業的1間餐廳。

同店銷售額

除了擴展我們的餐廳網絡外，我們的收入和盈利能力亦部分受到我們從現有自營和加盟餐廳獲得穩定收入的能力的影響。規定時期內的同店銷售額指在此期間合資格成為相同店舖的所有餐廳的收入。我們所界定的同店基準乃指於2016年及2017年以及2017及2018年營業至少300天，以及截至2018年及2019年6月30日止六個月營業至少150天的餐廳。詳情請參閱「業務 — 餐廳經營 — 餐廳表現」。

同店銷售主要受每日每家餐廳平均客流量和顧客人均消費的影響。我們致力於通過提供創新菜品和組合，提升用餐體驗以吸引回頭客和提升顧客忠誠度、在非高峰時段吸引更多顧客以及提高菜餚價格等舉措以實現更高的同店銷售增長，以進一步提升我們的財務表現。

食材價格

食材價格對我們使用的原材料和耗材有直接影響，從而影響我們在自營餐廳向終端顧客銷售食品所產生的利潤。我們採取多項措施控制我們的採購成本。有關更多資料，請見「業務 — 採購 — 採購成本控制」。

我們使用的主要原材料和耗材包括鱸魚、豬肉、牛肉、雞肉及蔬菜。該等食材的價格受總體供需變動及其他外在條件(如氣候及環境狀況或自然災害)引致的價格波動所影響。我們已投入大量精力確保符合質量標準且具有競爭力價格的該等材料的充足供應。有關更多資料，請見「業務 — 採購 — 採購程序」。然而，儘管我們採取了多種舉措，該等材料的價格和供應仍然受到我們無法控制的若干因素的影響。

於2016年、2017年、2018年及截至2018年及2019年6月30日止六個月，我們所用的原材料和耗材分別為人民幣384.1百萬元、人民幣512.5百萬元、人民幣671.9百萬元、人民幣295.3百萬元及人民幣435.0百萬元，佔各期間收入的33.0%、34.9%、35.5%、33.8%及35.2%。所用原材料和耗材佔收入的比例整體增加，主要是由於太二餐廳的收入增加，且太二餐廳所用原材料和耗材佔收入的比例高於九毛九所致。九毛九與太二乃我們兩大主要品牌，於往績記錄期間為我們貢獻大部分收入。

我們計劃繼續改善採購成本控制措施並在我們的餐廳提供更高利潤率的菜品，以抵銷食材價格通脹的影響，並維持我們的盈利能力。按照餐飲服務市場的慣例，我們通常不會根據主要材料價格的臨時波動調整我們菜餚的價格。我們已對食材價格的假設波動對我們於往績記錄期間的經營業績所產生的影響進行敏感度分析。有關更多資料，請見「業務 — 採購 — 採購成本控制」。

員工成本

我們的成功在相當大程度上依賴於我們吸引、激勵及挽留足夠數量的合格僱員(包括餐廳經理及員工)的能力。我們的員工成本包括應付予我們所有僱員(包括我們的董事和管理團隊、總部員工、生產設施員工以及我們自營餐廳的員工)的所有薪金和福利。

於2016年、2017年、2018年及截至2018年及2019年6月30日止六個月，我們的員工成本分別約為人民幣327.7百萬元、人民幣400.2百萬元、人民幣523.5百萬元、人民幣239.5百萬元及人民幣320.1百萬元，佔我們收入的約28.1%、27.2%、27.7%、27.4%及25.9%。員工成本佔收入的比例整體減少主要是由於太二員工成本佔收入的比例低於我們其他品牌，而太二的收入佔比不斷增加所致。

使用權資產折舊及其他租金以及相關開支

我們概無擁有任何物業。我們自第三方租賃所有餐廳場地、中央廚房場地以及總部大樓。我們的租約一般為期五年，並訂有自租期開始時起計為期兩至三個月的免租期。在我們同意與出租方商定續期條款及條件的情況下，大部分租約訂有續期權。

截至最後可行日期，我們在中國租賃307間物業，總建築面積約為136,344平方米，主要用作餐廳場地、中央廚房及總部大樓。

於2016年、2017年、2018年及截至2018年及2019年6月30日止六個月，我們的租金費用等於(i)使用權資產折舊及(ii)其他租金及相關開支之和，分別約為人民幣116.0百萬元、人民幣137.8百萬元、人民幣184.0百萬元、人民幣86.5百萬元及人民幣126.1百萬元，佔我們收入的約10.0%、9.4%、9.7%、9.9%及10.2%。

季節性

由於法定假日、學校假期以及食品價格波動等因素，我們的業務及經營業績受季節性波動影響。因此，我們的經營業績可能會在不同時期出現顯著波動，不同時期的比較可能沒有意義。我們於財政年度的特定時期的業績未必反映同一財政年度的任何其他期間的預期業績。

加盟協議的條款

於最後可行日期，我們已與46位個人簽訂59項加盟協議，授予彼等經營2顆雞蛋煎餅旗下餐廳的權利，為期三年。我們的加盟協議的條款直接影響我們通過加盟餐廳產生的收入及利潤，以及我們吸引合資格加盟商的能力。有關加盟協議的詳細條款，請參閱「業務 — 我們的業務模式 — 加盟模式 — 加盟協議」。展望未來，隨著我們繼續擴張，我們的目標是繼續優化我們的加盟條款，以創造互惠互利的安排，以吸引更多合資格的加盟商推進我們的擴張計劃，同時確保強勁的收入來源。

呈列基準

本公司於2019年2月1日在開曼群島註冊成立為獲豁免有限公司，並於重組後成為本集團現時旗下公司的控股公司。重組詳情載於「歷史、重組及公司架構 — 重組」。作為重組的一部分，本公司透過其全資附屬公司收購廣州九毛九的全部股權。由於廣州九毛九及其附屬公司於重組前後由本集團最終控股股東管先生所控制，因此本集團所有權及業務在經濟實質方面並無變動。重組僅涉及加入若干新成立且並無實質業務的投資控股實體作為往績記錄期間廣州九毛九的新控股公司。已編製及呈列的歷史財務資料作為廣州九毛九的財務報表的延續，而廣州九毛九的資產及負債乃按其於重組前的歷史賬面值確認及計量。集團內部結餘、交易及集團內部交易的未變現收益／虧損在編製歷史財務資料時全額抵銷。

歷史財務資料乃根據國際財務報告準則編製，國際財務報告準則一詞為所有由國際會計準則委員會(「**國際會計準則委員會**」)頒佈的適用個別國際財務報告準則、國際會計準則及其詮釋之統稱。有關所採納的重要會計政策的進一步詳情載於附錄一會計師報告附註2。

採納國際財務報告準則第9號、國際財務報告準則第15號及國際財務報告準則第16號的影響

國際會計準則委員會已頒佈若干新訂及經修訂國際財務報告準則。就編製歷史財務資料而言，除2019年1月1日開始的會計年度尚未生效的任何新訂準則或詮釋外，本集團已於往績記錄期間一直採納所有適用的、於往績記錄期間生效的新訂及經修訂國際財務報告準則，包括國際財務報告準則第9號*金融工具*、國際財務報告準則第15號*顧客合約的收入*及國際財務報告準則第16號*租賃*。已頒佈但於2019年1月1日開始的會計期間尚未生效的經修訂及新訂會計準則及詮釋載於附錄一會計師報告附註31。

相比根據國際會計準則第39號*金融工具：確認及計量*以及國際會計準則第18號*收益*所準備的綜合財務報表，採納國際財務報告準則第9號及國際財務報告準則第15號並無對本集團於往績記錄期間的財務狀況及表現產生重大影響。

國際財務報告準則第16號於2019年1月1日或之後開始的會計期間有效，而採納國際財務報告準則第15號的實體可於國際財務報告準則第16號首次應用日期或之前提早應用。本集團已選擇於整個往績記錄期間統一採納國際財務報告準則第16號。採納國際財務報告準則第16號主要影響本集團作為根據國際會計準則第17號*租賃*分類為經營租賃之物業、廠房及設備租賃的承租人的會計處理。採納國際財務報告準則第16號後，根據附錄一會計師報告附註2(h)所述會計政策，於租賃期開始日，本集團作為承租人就所有固定費率租賃確認使用權資產及租賃負債，惟租期為12個月或以下的短期租賃及低價值資產租賃除外。採納國際財務報告準則第16號對使用權資產及租賃負債的確認以及使用權資產折舊開支及租賃負債的利息開支的確認有影響。

下表列出採納國際財務報告準則第16號對本集團於2016年、2017年及2018年12月31日及2019年6月30日之財務狀況以及其於往績記錄期間的財務表現的影響，方式為於該等綜合財務報表內調整根據國際財務報告準則第16號所呈報金額以計算根據國際會計準則第17號已予確認的假設金額的估計，前提是此標準於往績記錄期間內繼續適用，而非國際財務報告準則第16號。

基於我們的初步評估，如於整個往績記錄期間已應用國際會計準則第17號（而非國際財務報告準則第16號），則我們估計本集團於2016年、2017年及2018年12月31日及2019年6月30日之綜合財務狀況表內的主要科目已受到以下影響：

	截至12月31日						截至6月30日	
	2016年		2017年		2018年		2019年	
	根據國際財務報告準則第16號呈報之金額	假設根據國際會計準則第17號之假設金額	根據國際財務報告準則第16號呈報之金額	假設根據國際會計準則第17號之假設金額	根據國際財務報告準則第16號呈報之金額	假設根據國際會計準則第17號之假設金額	根據國際財務報告準則第16號呈報之金額	假設根據國際會計準則第17號之假設金額
	（人民幣千元）							
使用權資產	420,141	—	456,995	—	574,236	—	655,911	—
遞延稅項資產	30,840	12,271	37,896	15,424	52,042	24,585	57,328	27,945
非流動資產總值	**705,195**	**266,485**	**759,303**	**279,836**	**960,351**	**358,657**	**1,061,673**	**376,379**
租賃負債(流動)	103,321	—	111,698	—	143,588	—	165,794	—
流動負債	**288,375**	**185,054**	**290,463**	**178,765**	**440,056**	**296,468**	**655,602**	**489,808**
流動(負債)／資產淨額	**(145,767)**	**(42,446)**	**(107,347)**	**4,351**	**(213,438)**	**(69,850)**	**(319,137)**	**(153,343)**
租賃負債(非流動)	398,465	—	428,381	—	522,096	—	582,753	—
非流動負債總額	**412,158**	**13,693**	**444,775**	**16,394**	**543,344**	**21,248**	**605,779**	**23,026**
資產淨值	**147,270**	**210,346**	**207,181**	**267,793**	**203,569**	**267,559**	**136,757**	**200,010**

於往績記錄期間，本集團綜合損益及其他全面收益表內受影響之主要項目如下：

	截至12月31日止年度						截至6月30日止六個月			
	2016年		2017年		2018年		2018年		2019年	
	根據國際財務報告準則第16號呈報之金額	假設根據國際會計準則第17號之假設金額	根據國際財務報告準則第16號呈報之金額	假設根據國際會計準則第17號之假設金額	根據國際財務報告準則第16號呈報之金額	假設根據國際會計準則第17號之假設金額	根據國際財務報告準則第16號呈報之金額	假設根據國際會計準則第17號之假設金額	根據國際財務報告準則第16號呈報之金額	假設根據國際會計準則第17號之假設金額
	(人民幣千元)									
							(未經審計)			
其他租金及相關開支	(5,998)	(149,345)	(9,214)	(165,196)	(29,130)	(207,873)	(13,288)	(94,337)	(21,460)	(137,480)
使用權資產折舊	(109,968)	—	(128,623)	—	(154,840)	—	(73,238)	—	(104,555)	—
其他(虧損)／收入淨額	(5,444)	(19,709)	(585)	(7,000)	1,208	(8,715)	879	(7,033)	(1,889)	(10,211)
其他開支	(43,455)	(42,878)	(75,911)	(76,061)	(122,642)	(115,812)	(49,386)	(49,484)	(51,283)	(51,673)
融資成本	(49,480)	(2,116)	(51,846)	(1,483)	(58,261)	(1,006)	(23,865)	(416)	(29,059)	(1,818)
除稅前溢利	**75,704**	**76,001**	**99,474**	**115,913**	**104,381**	**134,640**	**75,891**	**83,519**	**138,546**	**145,610**
年／期內溢利	**51,286**	**51,583**	**71,647**	**88,086**	**73,848**	**104,107**	**54,388**	**62,016**	**102,037**	**109,101**

於往績記錄期間，本集團綜合現金流量表內受影響之主要項目如下：

	截至12月31日止年度						截至6月30日止六個月			
	2016年		2017年		2018年		2018年		2019年	
	根據國際財務報告準則第16號呈報之金額	假設根據國際會計準則第17號之假設金額	根據國際財務報告準則第16號呈報之金額	假設根據國際會計準則第17號之假設金額	根據國際財務報告準則第16號呈報之金額	假設根據國際會計準則第17號之假設金額	根據國際財務報告準則第16號呈報之金額	假設根據國際會計準則第17號之假設金額	根據國際財務報告準則第16號呈報之金額	假設根據國際會計準則第17號之假設金額
	(人民幣千元)									
							(未經審計)			
經營活動所得現金	285,408	142,096	347,527	176,343	412,596	227,643	216,234	123,978	318,572	182,425
經營活動所得現金淨額	261,699	118,387	313,898	142,714	372,563	187,610	194,530	102,274	290,835	154,688
租賃負債的資金部分及利息部分付款	(143,312)	—	(171,184)	—	(184,953)	—	(92,256)	—	(136,147)	—
融資活動所用現金淨額	(157,513)	(14,201)	(204,596)	(33,412)	(213,503)	(28,550)	(121,522)	(29,266)	(160,515)	(24,368)

於往績記錄期間，本集團的流動比率、速動比率及資產負債率受到以下影響：

	截至12月31日						截至6月30日	
	2016年		2017年		2018年		2019年	
	根據國際財務報告準則第16號呈報之價值	假設根據國際會計準則第17號之假設價值	根據國際財務報告準則第16號呈報之價值	假設根據國際會計準則第17號之假設價值	根據國際財務報告準則第16號呈報之價值	假設根據國際會計準則第17號之假設金額	根據國際財務報告準則第16號呈報之價值	假設根據國際會計準則第17號之假設價值
流動比率	0.49	0.77	0.63	1.02	0.51	0.76	0.51	0.69
速動比率	0.42	0.66	0.52	0.84	0.43	0.64	0.45	0.60
資產負債率	26.4%	18.5%	9.7%	7.5%	24.1%	18.4%	37.9%	25.9%

然而，上述假設金額或價值僅為估計，我們並無編製且申報會計師並無審核或審閱本集團往績記錄期間基於國際會計準則第17號之綜合財務報表。

重要會計政策及估計

遵照國際財務報告準則編製財務報表要求管理層作出判斷、估計及假設。該等判斷、估計及假設會影響政策應用以及所呈報的資產、負債、收入及開支金額。此等估計及相關假設乃基於過往經驗及在有關情況下相信為合理之各項其他因素，而所得結果乃用作判斷無法直接通過其他來源獲得的有關資產與負債賬面價值之依據。實際結果或有別於此等估計。管理層在應用國際財務報告準則時對我們的財務狀況及經營業績有重大影響的重大會計政策及判斷的詳情載於附錄一會計師報告附註2及附註3。我們在下文載列我們認為涉及編製財務報表時使用的最重要估計及判斷的會計政策及估計。

收入及其他收入確認

我們收入及其他收入確認政策的詳情如下：

- *與顧客的合約收入*。本集團收入主要來自餐廳經營、外賣業務及特產銷售。收入不包括增值稅或其他銷售稅，並須扣除其他銷售稅或任何貿易折扣。對於在某個時間點轉移服務控制的餐廳經營及外賣業務而言，在向顧客提供相關服務時確認收入。來自銷售特產(貨物控制權於某一時間點轉移)的收入於交付貨物及所有權轉移時確認。

- *管理及服務費收入*。管理及服務費收入於提供相關服務時確認。

- *股息*。非上市投資的股息收入於確立收取付款的股東權利時確認。

- *利息收入*。利息收入按實際利率法確認。

租賃資產

於合約成立時，本集團會評估合約是否為或包含租賃。倘合約於一段時間內轉讓控制可識別資產使用權以換取代價，則合約為租賃或包含租賃。當顧客有權支配所識別資產的使用並從使用中獲得接近所有經濟利益時，即視為擁有控制權。

作為承租人

倘合約包含租賃組成部分及非租賃組成部分，本集團已選擇不分拆非租賃組成部分，並對每個租賃組成部分和任何相關的非租賃組成部分就所有租賃作為一項單一的租賃組成部分進行會計處理。

於租賃期開始日，本集團確認使用權資產及租賃負債，惟租賃期為12個月或以下的短期租賃以及本集團以公寓及電子設備為主的低值資產租賃除外。當本集團就低價值資產訂立租賃時，本集團就每份租賃決定是否進行資本化。與未資本化租賃相關的租賃付款會在租賃期內相應確認為開支。

若租賃被資本化，則租賃負債以租賃期內應付租賃付款的現值進行初始確認，並使用該項租賃的內含利率折現；或如果內含利率無法輕易釐定，則使用相關的增量借款利率。初始確認後，租賃負債以攤銷成本計量，且利息費用則採用實際利率法計算。不取決於指數或利率的可變租賃付款並不包含於租賃負債的計量中，並因此於其產生的會計期間計入損益表。

租賃資本化時已確認的使用權資產按成本進行初始計量，其中包括租賃負債的初始金額加上任何於開始日或之前作出的租賃付款，以及產生的任何初始直接費用。在適用的情況下，使用權資產的成本亦包括將拆卸、搬移相關資產或復原相關資產或資產所在地點的費用估算折現至其現值，減去已收到的租賃優惠。使用權資產隨後按成本減去累計折舊和減值虧損列賬。

若指數或利率變化引致將來的租賃付款變動；或本集團預期根據剩餘價值擔保預算應付的估計金額變化；或重新評估本集團是否合理確定行使購買、續租或終止選擇權時產生變化，則租賃負債將重新計量。按該方式重新計量租賃負債時，應當相應地對使用權資產的賬面價值進行調整，倘使用權資產的賬面值已調減至零，則調減的金額應計入損益確認。

本集團於財務狀況表項下分別呈列使用權資產以及租賃負債。

確認遞延稅項資產

遞延稅項資產乃就可抵扣暫時性差額確認。由於僅在未來很可能獲得用來抵扣可抵扣暫時性差額的應課稅溢利時方會確認該等遞延稅項資產，故管理層須作出判斷以評估產生未來應課稅溢利的可能性。管理層所作的評估會在需要時修訂，倘未來應課稅溢利可能令遞延稅項資產被收回，則會確認額外遞延稅項資產。

物業、廠房及設備

物業、廠房及設備均以成本減累計折舊及減值虧損列賬。報廢或出售物業、廠房及設備項目產生的收益或虧損乃釐定為出售所得款項淨額與該項目賬面值之差額，並於報廢或出售日期於損益內確認。折舊以直線法按物業、廠房及設備之以下估計可使用年期撇銷項目成本減估計剩餘價值(如有)計算：

	估計可使用年期
租賃物業裝修	租期及5年的較短者
廚房設備	5年
電子設備	5年
汽車	5年
家具、固定裝置及其他設備	5年

資產的可使用年期及其剩餘價值(如有)須於各個報告期間進行檢討。

減值虧損

於各報告期末估計各有減值跡象餐廳(現金產生單位「**現金產生單位**」)的可收回金額。於對各現金產生單位進行減值測試時，本集團使用現金產生單位的加權平均資本成本(「**WACC**」)作為貼現率，貼現進行估值的現金產生單位的現金流量。

如國際會計準則第36號所詮釋，貼現率乃基於投資者選擇將產生與資產或現金產生單位所產生同等數額、時機及風險概況的現金流量的投資時，投資者將要求的回報率。換言之，貼現率乃基於市場參與者於當前日期對資產或現金產生單位的看法。

為釐定貼現率，本集團使用WACC計算公式設立市場參與者貼現率，而該貼現率可適當反映與正在估值的現金產生單位的現金流量相關的風險。截至2016年、2017年及2018年12月31日，通過使用WACC計算公式，本集團分別計算稅前貼現率9.98%、9.92%及9.89%，相互差別不大。因此，本集團認為，截至2016年、2017年及2018年12月31日，於減值測試中應用上述不同貼現率不會對歷史財務資料產生重大財務影響，因此，本集團於往績記錄期間貫徹應用9.98%的貼現率，貼現正在估值之現金產生單位之現金流量。

董事認為，貼現正在估值之現金產生單位之現金流量所用9.98%的貼現率符合國際會計準則第36號之詮釋，並認為適合本集團。

綜合損益及其他全面收益表的描述

下表載列於所示期間的綜合損益表節選項目。各項亦以佔我們收入的百分比列示：

	截至12月31日止年度						截至6月30日止六個月			
	2016年		2017年		2018年		2018年		2019年	
	人民幣	%	人民幣	%	人民幣	%	人民幣	%	人民幣	%
					（千元，百分比除外）					
							（未經審計）			
收入	**1,164,256**	**100.0**	**1,469,183**	**100.0**	**1,892,821**	**100.0**	**874,491**	**100.0**	**1,237,138**	**100.0**
其他收入	1,445	0.1	2,255	0.2	2,583	0.1	1,009	0.1	1,906	0.2
所用原材料及耗材	(384,058)	(33.0)	(512,510)	(34.9)	(671,860)	(35.5)	(295,333)	(33.8)	(435,002)	(35.2)
員工成本	(327,714)	(28.1)	(400,227)	(27.2)	(523,479)	(27.7)	(239,524)	(27.4)	(320,073)	(25.9)
使用權資產折舊	(109,968)	(9.4)	(128,623)	(8.8)	(154,840)	(8.2)	(73,238)	(8.4)	(104,555)	(8.5)
其他租金及相關開支	(5,998)	(0.5)	(9,214)	(0.6)	(29,130)	(1.5)	(13,288)	(1.5)	(21,460)	(1.7)
其他資產的折舊及攤銷	(64,773)	(5.6)	(76,208)	(5.2)	(81,345)	(4.3)	(38,717)	(4.4)	(49,239)	(4.0)
水電開支	(73,385)	(6.3)	(79,657)	(5.4)	(93,776)	(5.0)	(44,414)	(5.1)	(50,456)	(4.1)
差旅及相關開支	(7,210)	(0.6)	(10,241)	(0.7)	(14,435)	(0.8)	(4,640)	(0.5)	(5,465)	(0.4)
上市開支	—	—	—	—	—	—	—	—	(9,850)	(0.8)
廣告及推廣開支	(14,720)	(1.3)	(15,016)	(1.0)	(19,785)	(1.0)	(7,711)	(0.9)	(8,333)	(0.7)
外賣服務費	(2,676)	(0.2)	(11,255)	(0.8)	(20,682)	(1.1)	(9,063)	(1.0)	(14,921)	(1.2)
其他開支	(43,455)	(3.7)	(75,911)	(5.2)	(122,642)	(6.5)	(49,386)	(5.6)	(51,283)	(4.1)
應佔聯營公司的(虧損)／溢利	(1,116)	(0.1)	(671)	(0.0)	(1,996)	(0.1)	(1,309)	(0.1)	1,087	0.1
其他(虧損)／收入淨額	(5,444)	(0.5)	(585)	(0.0)	1,208	0.1	879	0.1	(1,889)	(0.2)
融資成本	(49,480)	(4.2)	(51,846)	(3.5)	(58,261)	(3.1)	(23,865)	(2.7)	(29,059)	(2.3)
除稅前溢利	**75,704**	**6.5**	**99,474**	**6.8**	**104,381**	**5.5**	**75,891**	**8.7**	**138,546**	**11.2**
所得稅	(24,418)	(2.1)	(27,827)	(1.9)	(30,533)	(1.6)	(21,503)	(2.5)	(36,509)	(3.0)
年／期內溢利	**51,286**	**4.4**	**71,647**	**4.9**	**73,848**	**3.9**	**54,388**	**6.2**	**102,037**	**8.2**
年／期內全面收益總額	**51,286**	**4.4**	**71,647**	**4.9**	**73,848**	**3.9**	**54,388**	**6.2**	**102,037**	**8.2**
由以下應佔：										
本公司權益股東	51,862	4.5	66,861	4.6	69,648	3.7	51,154	5.8	92,562	7.5
非控股權益	(576)	(0.0)	4,786	0.3	4,200	0.2	3,234	0.4	9,475	0.8
年／期內全面收益總額	**51,286**	**4.4**	**71,647**	**4.9**	**73,848**	**3.9**	**54,388**	**6.2**	**102,037**	**8.2**
非國際財務報告準則計量										
經營利潤	**195,684**	**16.8**	**251,489**	**17.1**	**317,709**	**16.8**	**160,914**	**18.4**	**241,432**	**19.5**
經調整純利	**54,987**	**4.7**	**75,336**	**5.1**	**78,638**	**4.2**	**56,335**	**6.4**	**116,341**	**9.4**

收入

按品牌劃分，我們自三個分部(包括九毛九、太二及所有其他品牌)產生收入。我們提供的服務或從事的活動包括(i)餐廳經營，(ii)外賣業務，(iii)特產銷售及(iv)其他，包括加盟以及管理及營運馬場餐廳。截至2016年、2017年及2018年12月31日止年度及截至2018年及2019年6月30日止六個月，我們的收入分別為人民幣1,164.3百萬元、人民幣1,469.2百萬元、人民幣1,892.8百萬元、人民幣874.5百萬元及人民幣1,237.1百萬元。

下表載列所示期間按品牌劃分的收入明細：

	截至12月31日止年度						截至6月30日止六個月			
	2016年		2017年		2018年		2018年		2019年	
	人民幣	%	人民幣	%	人民幣	%	人民幣	%	人民幣	%
					(千元，百分比除外)					
							(未經審計)			
九毛九	1,092,329	93.8	1,203,566	81.9	1,334,045	70.5	645,254	73.8	682,790	55.2
太二	67,810	5.8	244,025	16.6	540,232	28.5	218,067	24.9	538,109	43.5
其他品牌[1、2]	4,117	0.4	21,592	1.5	18,544	1.0	11,170	1.3	16,239	1.3
總收入	**1,164,256**	**100.0**	**1,469,183**	**100.0**	**1,892,821**	**100.0**	**874,491**	**100.0**	**1,237,138**	**100.0**

附註：

請參閱第131頁的附註。

下表載列所示期間我們各服務線收入明細：

	截至12月31日止年度						截至6月30日止六個月			
	2016年		2017年		2018年		2018年		2019年	
	人民幣	%	人民幣	%	人民幣	%	人民幣	%	人民幣	%
					(千元，百分比除外)					
							(未經審計)			
餐廳經營	1,133,363	97.3	1,352,384	92.1	1,688,503	89.2	784,734	89.7	1,117,084	90.3
外賣業務	24,411	2.1	104,831	7.1	188,960	10.0	83,251	9.5	106,014	8.6
特產銷售	1,506	0.2	1,709	0.1	949	0.1	335	0.1	697	0.1
其他	4,976	0.4	10,259	0.7	14,409	0.7	6,171	0.7	13,343	1.0
總計	**1,164,256**	**100.0**	**1,469,183**	**100.0**	**1,892,821**	**100.0**	**874,491**	**100.0**	**1,237,138**	**100.0**

下表載列於所示期間按地區及品牌劃分的收入明細：

	截至12月31日止年度			截至6月30日止六個月	
	2016年	2017年	2018年	2018年	2019年
			（人民幣千元）		
				（未經審計）	
九毛九					
華南	933,575	1,031,064	1,141,293	554,940	586,509
華中及華東	72,195	81,694	103,927	49,203	49,803
華北	86,559	90,808	88,825	41,111	46,478
華西	—	—	—	—	—
太二					
華南	67,810	243,294	449,592	201,274	363,265
華中及華東	—	731	74,377	16,793	126,058
華北	—	—	15,245	—	28,372
華西	—	—	1,018	—	20,414
其他品牌					
華南	4,117	21,592	18,544	11,170	16,239
華中及華東	—	—	—	—	—
華北	—	—	—	—	—
華西	—	—	—	—	—
總收入	**1,164,256**	**1,469,183**	**1,892,821**	**874,491**	**1,237,138**

其他收入

其他收入包括(i)銀行存款、租賃押金及其他金融資產的利息收入及(ii)政府補助，主要指中國政府機關授予的無條件現金獎勵。

下表載列所示期間其他收入的明細：

	截至12月31日止年度			截至6月30日止六個月	
	2016年	2017年	2018年	2018年	2019年
			（人民幣千元）		
				（未經審計）	
以下各項的利息					
收入：					
銀行存款	179	271	464	202	433
租賃押金	887	1,220	1,714	724	995
其他金融資產. .	141	264	305	83	166
小計	1,207	1,755	2,483	1,009	1,594
政府補助	238	500	100	—	312
總計	**1,455**	**2,255**	**2,583**	**1,009**	**1,906**

所使用原材料及耗材

我們使用的原材料及耗材包括從外部供應商採購的食材及餐廳使用的耗材（如餐巾紙及包裝材料）的成本。截至2016年、2017年及2018年12月31日止年度及截至2018年及2019年6月30日止六個月，我們使用的原材料及耗材分別為人民幣384.1百萬元、人民幣512.5百萬元、人民幣671.9百萬元、人民幣295.3百萬元及人民幣435.0百萬元，佔我們各期間收入的33.0%、34.9%、35.5%、33.8%及35.2%。

員工成本

我們的員工成本（包括董事酬金）包括(i)薪金、工資及其他福利；(ii)定額供款退休計劃的供款；及(iii)向我們董事及員工支付的以權益結算的股份支付開支的成本。截至2016年、2017年及2018年12月31日止年度及截至2018年及2019年6月30日止六個月，我們的員工成本分別為人民幣327.7百萬元、人民幣400.2百萬元、人民幣523.5百萬元、人民幣239.5百萬元及人民幣320.1百萬元，佔我們各期間收入的28.1%、27.2%、27.7%、27.4%及25.9%。

下表載列所示期間員工成本的明細：

	截至12月31日止年度			截至6月30日止六個月	
	2016年	2017年	2018年	2018年	2019年
			（人民幣千元）		
				（未經審計）	
薪金、工資及其他福利	319,824	390,768	510,191	233,853	310,382
定額供款退休計劃的供款	4,189	5,770	8,498	3,724	5,237
以權益結算的股份支付開支	3,701	3,689	4,790	1,947	4,454
總計	**327,714**	**400,227**	**523,479**	**239,524**	**320,073**

使用權資產折舊

我們的使用權資產折舊指我們資本化租賃的折舊費用。截至2016年、2017年及2018年12月31日止年度及截至2018年及2019年6月30日止六個月，我們使用權資產的折舊分別為人民幣110.0百萬元、人民幣128.6百萬元、人民幣154.8百萬元、人民幣73.2百萬元及人民幣104.6百萬元，佔我們各期間收入的9.4%、8.8%、8.2%、8.4%及8.5%。

其他租金及相關開支

我們的其他租金及相關開支主要指(i)租期為12個月或以下及低價值資產租賃的租賃付款；及(ii)根據相關餐廳的經營業績而非固定價格計算的浮動租賃付款。截至2016年、2017年及2018年12月31日止年度及截至2018年及2019年6月30日止六個月，我們的其他租金及相關開支分別為人民幣6.0百萬元、人民幣9.2百萬元、人民幣29.1百萬元、人民幣13.3百萬元及人民幣21.5百萬元，分佔我們各期間收入的0.5%、0.6%、1.5%、1.5%及1.7%。

下表載列於所示期間我們其他租金及相關費用的明細：

	截至12月31日止年度			截至6月30日止六個月	
	2016年	2017年	2018年	2018年	2019年
			（人民幣千元）		
				（未經審計）	
與短期租賃相關的開支	2,934	2,833	3,081	1,087	1,337
與低價值資產租賃相關的開支（不包括低價值資產的短期租賃）	11	69	74	38	37
不包括在租賃負債計量中的可變租賃付款	3,053	6,312	25,975	12,163	20,086
總計	**5,998**	**9,214**	**29,130**	**13,288**	**21,460**

其他資產的折舊及攤銷

其他資產的折舊及攤銷指我們擁有的廚房設備、其他長期資產的折舊及攤銷費用以及我們餐廳、中央廚房及辦公室的資本化翻新成本及軟件攤銷費用。截至2016年、2017年及2018年12月31日止年度及截至2018年及2019年6月30日止六個月，其他資產的折舊及攤銷為人民幣64.8百萬元、人民幣76.2百萬元、人民幣81.3百萬元、人民幣38.7百萬元及人民幣49.2百萬元，分別佔我們各期間收入的5.6%、5.2%、4.3%、4.4%及4.0%。

水電開支

水電開支主要包括電費開支，其次是燃氣及水費開支。截至2016年、2017年及2018年12月31日止年度及截至2018年及2019年6月30日止六個月，我們的水電開支分別為人民幣73.4百萬元、人民幣79.7百萬元、人民幣93.8百萬元、人民幣44.4百萬元及人民幣50.5百萬元，佔各期間收入的6.3%、5.4%、5.0%、5.1%及4.1%。

差旅及相關開支

差旅及相關開支主要指我們的員工就日常營運產生的差旅費用。截至2016年、2017年及2018年12月31日止年度及截至2018年及2019年6月30日止六個月，我們的差旅及相關開支分別為人民幣7.2百萬元、人民幣10.2百萬元、人民幣14.4百萬元、人民幣4.6百萬元及人民幣5.5百萬元，佔我們各期間收入的0.6%、0.7%、0.8%、0.5%及0.4%。

上市開支

上市開支指就全球發售產生的開支，已於截至2019年6月30日止六個月支銷。

廣告及推廣開支

我們的廣告及推廣開支主要指餐廳營銷活動及促銷的開支。截至2016年、2017年及2018年12月31日止年度及截至2018年及2019年6月30日止六個月，我們的廣告及推廣開支分別為人民幣14.7百萬元、人民幣15.0百萬元、人民幣19.8百萬元、人民幣7.7百萬元及人民幣8.3百萬元，佔我們各期間收入的1.3%、1.0%、1.0%、0.9%及0.7%。

外賣服務費

我們的外賣服務費指支付予外賣平台的費用。於往績記錄期間，我們透過第三方外賣平台所提供的服務向顧客提供外賣服務，以擴大我們的外賣業務。截至2016年、2017年及2018年12月31日止年度及截至2018年及2019年6月30日止六個月，我們的外賣服務費分別為人民幣2.7百萬元、人民幣11.3百萬元、人民幣20.7百萬元、人民幣9.1百萬元及人民幣14.9百萬元，佔我們各期間收入的0.2%、0.8%、1.1%、1.0%及1.2%。

其他開支

我們的其他開支主要包括開設新餐廳的前期費用、支付予第三方服務提供商的服務費、原材料運輸的運輸費用、減值虧損及其他存貨虧損。截至2016年、2017年及2018年12月31日止年度及截至2018年及2019年6月30日止六個月，我們的其他開支分別為人民幣43.5百萬元、人民幣75.9百萬元、人民幣122.6百萬元、人民幣49.4百萬元及人民幣51.3百萬元，佔我們各期間收入的3.7%、5.2%、6.5%、5.6%及4.1%。

下表載列於所示期間我們按性質劃分的其他開支的明細：

	截至12月31日止年度			截至6月30日止六個月	
	2016年	2017年	2018年	2018年	2019年
			（人民幣千元）		
				（未經審計）	
向第三方服務提供商支付的服務費	9,124	19,543	20,365	8,284	11,784
開設新餐廳的前期費用	4,030	11,315	23,819	5,664	13,361
運輸費用	7,517	10,840	17,747	7,197	10,701
保養費用	4,437	4,865	7,838	2,627	4,328
文化活動費	2,722	3,707	5,367	3,931	4,399
銀行費用	3,727	3,370	1,177	673	2,260
保險費用	1,082	1,185	1,258	1,178	731
業務開發費用	615	1,055	1,976	753	1,095
辦公費用	2,765	3,973	4,961	1,301	582
減值虧損	1,981	2,020	7,266	—	—
研發費用	305	334	703	173	363
其他存貨虧損	3,066	9,889	22,149	11,284	—
其他	2,084	3,815	8,016	6,321	1,679
總計	**43,455**	**75,911**	**122,642**	**49,386**	**51,283**

應佔聯營公司的（虧損）／溢利

應佔聯營公司的（虧損）／溢利指我們於聯營公司進行股權投資產生的虧損或溢利。截至2016年、2017年及2018年12月31日止年度及截至2018年及2019年6月30日止六個月，我們分別錄得應佔聯營公司（虧損）／溢利人民幣(1.1)百萬元、人民幣(0.7)百萬元、人民幣(2.0)百萬元、人民幣(1.3)百萬元及人民幣1.1百萬元。

其他（虧損）／收入淨額

其他（虧損）／收入淨額主要包括我們關閉若干餐廳及終止與出租人的相關租賃協議時處置相關資產或負債的收益或虧損。截至2016年、2017年及2018年12月31日止年度及截至2018年及2019年6月30日止六個月，我們分別確認（虧損）／收入淨額人民幣(5.4)百萬元、人民幣(0.6)百萬元、人民幣1.2百萬元、人民幣0.9百萬元及人民幣(1.9)百萬元。

融資成本

我們的融資成本指銀行貸款、租賃負債及撥備的利息。截至2016年、2017年及2018年12月31日止年度及截至2018年及2019年6月30日止六個月，我們的融資成本分別為人民幣49.5百萬元、人民幣51.8百萬元、人民幣58.3百萬元、人民幣23.9百萬元及人民幣29.1百萬元，佔我們各期間收入的4.2%、3.5%、3.1%,、2.7%及2.3%。

下表載列所示期間我們的融資成本的明細：

	截至12月31日止年度			截至6月30日止六個月	
	2016年	2017年	2018年	2018年	2019年
			（人民幣千元）		
				（未經審計）	
銀行貸款的利息	2,116	1,483	1,006	416	1,818
租賃負債的利息	46,295	49,124	55,758	22,794	26,560
撥備的利息	1,069	1,239	1,497	655	681
總計	**49,480**	**51,846**	**58,261**	**23,865**	**29,059**

所得稅

我們的所得稅指根據我們經營或註冊地所在各稅務權區的相關法律法規按適用稅率支付或應付的所得稅。

開曼群島及英屬維爾京群島

於往績記錄期間，我們於開曼群島及英屬維爾京群島並無任何應課稅收入。

香港

截至2016年、2017年及2018年12月31日止年度以及截至2018年及2019年6月30日止六個月的香港利得稅撥備，乃根據各期間估計應課稅溢利之16.5%計算，惟集團一間身為利得稅兩級制合資格企業之附屬公司除外。利得稅兩級制適用於2018年4月1日或之後開始的課稅年度。就該附屬公司而言，首2.0百萬港元應課稅溢利以8.25%的稅率徵稅，而餘下應課稅溢利以16.5%的稅率徵稅。

本集團香港附屬公司於往績記錄期間並無任何應課稅溢利。

中國

於往績記錄期間，我們的大部分中國附屬公司根據企業所得稅法須按25%的法定企業所得稅稅率繳稅。

截至2016年、2017年及2018年12月31日止年度及截至2018年及2019年6月30日止六個月，我們的所得稅開支分別為人民幣24.4百萬元、人民幣27.8百萬元、人民幣30.5百萬元、人民幣21.5百萬元及人民幣36.5百萬元。除適用的企業所得稅率外，我們的實際所得稅率亦有可能受不可扣除的費用、未確認的未使用稅務虧損、未確認的可抵扣暫時性差異、殘疾人薪金支付的超額扣除以及使用上一年度未確認遞延所得稅資產的未動用稅項虧損及可抵扣暫時性差異的稅收效應的影響。截至2016年、2017年及2018年12月31日止年度及截至2018年及2019年6月30日止六個月，我們的實際所得稅稅率分別為32.3%、27.9%、29.2%、28.3%及26.4%。

於往績記錄期間及截至最後可行日期，我們已完成我們的全部稅務責任，且並無任何未決稅務爭議。

非控股權益

隨著我們的業務增長，我們已成立若干附屬公司以供未來發展。有關詳情請參閱「歷史、重組及公司架構 — 本集團」。非控股權益指不直接或間接歸屬於本公司的附屬公司權益。截至2016年、2017年及2018年12月31日止年度及截至2018年及2019年6月30日止六個月，我們的非控股權益應佔(虧損)／溢利分別為人民幣(0.6)百萬元、人民幣4.8百萬元、人民幣4.2百萬元、人民幣3.2百萬元及人民幣9.5百萬元。

非國際財務報告準則計量

我們採用經營利潤及經調整純利作為重要的財務衡量指標以補充我們的綜合財務報表，而此非國際財務報告準則所規定或根據國際財務報告準則所呈列。我們認為，經營利潤直接說明我們不同品牌的盈利能力，有助於投資者及其他人士了解我們的多品牌及多概念策略，且為分析師、投資者及其他利益相關人士在評估我們業內公司時所頻繁使用。經調整純利的呈列有利於通過去除我們管理層認為對我們經營表現不具指示性的項目的潛在影響，來比較不同期間及不同公司間的經營表現。上市開支為與全球發售有關之一次性開支。以權益結算以股份為基礎之付款開支為向經選定執行人員及僱員授出受限制股份單位所產生非經營性開支，其金額可能不與我們業務營運的相關表現直接相關。我們認為，經調整純利乃由其他人士在評估公司表現時頻繁使用。管理層使用該等非國際財務報告準則計量作為業務決策之額外計量工具。我們業內的其他公司可能會以不同於我們的方式計算此類非國際財務報告準則計量。我們認為非國際財務報告準則計量將以協助我們管理層之相同方式為投資者及其他人士提供有用的資料，以了解及評估我們的綜合經營業績。然而，我們所呈列的經營利潤及經調整純利未必可與其他公司所呈列類似名稱的計量相比。非國際財務報告準則計量用作分析工具存在局限性， 閣下不應將其視為獨立於或可替代我們根據國際財務報告準則所呈報經營業績或財務狀況的分析。我們對非國際財務報告準則計量的呈列不應詮釋為一項推斷，即我們未來的業績將不受異常或非經常項目的影響。

經營利潤及經營利潤率

我們將經營利潤界定為經扣除(i)所用原材料及耗材；(ii)員工成本；(iii)使用權資產折舊；(iv)其他租金及相關開支；(v)其他資產折舊及攤銷；(vi)水電開支；及(vii)外賣服務費後的收入。下表載列所示期間按品牌劃分的經營利潤及經營利潤率：

	截至12月31日止年度						截至6月30日止六個月			
	2016年		2017年		2018年		2018年		2019年	
	經營利潤	經營利潤率	經營利潤	經營利潤率	經營利潤	經營利潤率	經營利潤	經營利潤率	經營利潤	經營利潤率
	（人民幣千元，百分比除外）									
九毛九	176,493	16.2	199,473	16.6	230,186	17.3	116,349	18.0	123,534	18.1
太二	20,423	30.1	54,500	22.3	97,063	18.0	49,001	22.3	125,284	23.3
其他品牌[1]	(1,232)	(29.9)	(2,484)	(11.5)	(9,540)	(51.4)	(4,436)	(39.7)	(7,386)	(45.5)
總計	**195,684**	**16.8**	**251,489**	**17.1**	**317,709**	**16.8**	**160,914**	**18.4**	**241,432**	**19.5**

附註：

1. 於本表中，其他品牌包括以2夥雞蛋煎餅、慫、那未大叔是大廚、不怕虎牛腩、椰語堂及咧嘴品牌經營的餐廳。

2. 經營利潤的計算亦包括分配至各品牌的中央管理成本。

截至2016年、2017年及2018年12月31日止年度以及截至2018年及2019年6月30日止六個月，我們的整體經營利潤分別為人民幣195.7百萬元、人民幣251.5百萬元、人民幣317.7百萬元、人民幣160.9百萬元及人民幣241.4百萬元。此增長趨勢主要是由於往績記錄期間(i)九毛九相對穩定的增長及(ii)太二的快速擴張。有關經營利潤率的詳細分析，請參閱「 — 主要財務比率 — 經營利潤率」。

經調整純利及經調整純利率

我們將經調整純利界定為通過剔除全部非經常性支出/ 收益，即增加(i)以權益結算以股份為基礎的付款開支及(ii)上市開支而作出調整的年／期內溢利。下表列示於所示期間的經調整純利與年／期內溢利的對賬：

	截至12月31日止年度			截至6月30日止六個月	
	2016年	2017年	2018年	2018年	2019年
			（人民幣千元）		
				（未經審計）	
年／期內溢利	51,286	71,647	73,848	54,388	102,037
增加：					
以權益結算以股份為基礎的付款開支	3,701	3,689	4,790	1,947	4,454
上市開支	—	—	—	—	9,850
經調整純利	**54,987**	**75,336**	**78,638**	**56,335**	**116,341**
收入	**1,164,256**	**1,469,183**	**1,892,821**	**874,491**	**1,237,138**
純利率(%)	**4.4**	**4.9**	**3.9**	**6.2**	**8.2**
經調整純利率(%)	**4.7**	**5.1**	**4.2**	**6.4**	**9.4**

我們的經調整純利由2016年的人民幣55.0百萬元增加37.0%至2017年的人民幣75.3百萬元，並進一步增加4.4%至2018年的人民幣78.6百萬元，複合年增長率為19.6%。我們的經調整純利由截至2018年6月30日止六個月的人民幣56.3百萬元增加106.5%至截至2019年6月30日止六個月的人民幣116.3百萬元。有關我們經調整純利率的分析，請參閱「 — 主要財務比率 — 經調整純利率」。

對過往經營業績的討論

截至2018年6月30日止六個月與截至2019年6月30日止六個月之比較

收入

我們的收入從截至2018年6月30日止六個月的人民幣874.5百萬元增加41.5%至截至2019年6月30日止六個月的人民幣1,237.1百萬元，主要反映(i)九毛九收入增加人民幣37.5百萬元；(ii)太二收入增加人民幣320.0百萬元；及(iii)其他品牌收入增加人民幣5.1百萬元。

按品牌劃分的收入討論

我們來自九毛九的收入從截至2018年6月30日止六個月的人民幣645.3百萬元增加5.8%至截至2019年6月30日止六個月的人民幣682.8百萬元，主要由於(i)九毛九餐廳數量由截至2018年6月30日的142間增至截至2019年6月30日的149間，以致我們於截至2019年6月30日止六個月

產生收入的九毛九餐廳數量較截至2018年6月30日止六個月增加，及(ii)我們九毛九餐廳的同店銷售額由截至2018年6月30日止六個月的人民幣553.4百萬元增加1.7%至截至2019年6月30日止六個月的人民幣562.8百萬元，原因是改進菜單及上調菜品價格使得顧客人均消費由截至2018年6月30日止六個月的人民幣53元增加至截至2019年6月30日止六個月的人民幣56元，以及外賣服務收入增長，同時每間餐廳所服務日均顧客人數保持穩定所致。我們來自九毛九的收入佔總收入的比例由截至2018年6月30日止六個月的73.8%減少至截至2019年6月30日止六個月的55.2%。

我們來自太二的收入從截至2018年6月30日止六個月的人民幣218.1百萬元增加146.8%至截至2019年6月30日止六個月的人民幣538.1百萬元，主要由於(i)太二餐廳數量由截至2018年6月30日的33間大幅增加至截至2019年6月30日的91間，以致我們於截至2019年6月30日止六個月產生收入的太二餐廳數量較截至2018年6月30日止六個月增加，及(ii)我們太二餐廳的同店銷售額由截至2018年6月30日止六個月的人民幣198.4百萬元增加4.5%至截至2019年6月30日止六個月的人民幣207.3百萬元，原因是改進菜單及上調小菜及飲料價格使得我們太二餐廳的顧客人均消費由截至2018年6月30日止六個月的人民幣72元增加至截至2019年6月30日止六個月的人民幣75元，而我們太二餐廳截至2018年及2019年6月30日止六個月每日的翻座率維持相對穩定，分別為5.0次及4.9次。我們來自太二的收入佔總收入的比例由截至2018年6月30日止六個月的24.9%大幅增加至截至2019年6月30日止六個月的43.5%。

我們來自其他品牌的收入從截至2018年6月30日止六個月的人民幣11.2百萬元增加45.4%至截至2019年6月30日止六個月的人民幣16.2百萬元，主要由於(i)2顆雞蛋煎餅的收入增加人民幣5.0百萬元及(ii)我們於截至2019年6月30日止六個月開業的首間慈餐廳及那未大叔是大廚餐廳的收入貢獻分別為人民幣2.7百萬元及人民幣1.0百萬元，惟部分收入被因關閉不怕虎牛腩餐廳使得收入減少人民幣5.6百萬元所抵銷。來自其他品牌的收入佔總收入的比例維持相對穩定，截至2018年及2019年6月30日止六個月分別為1.3%及1.3%。

按服務類別劃分的收入討論

餐廳經營收入從截至2018年6月30日止六個月的人民幣784.7百萬元增加42.4%至截至2019年6月30日止六個月的人民幣1,117.1百萬元，主要由於(i)由於我們自營餐廳數量由截至2018年6月30日的186間增加至截至2019年6月30日的262間，尤其是，我們太二餐廳的數量由截至2018年6月30日的33間大幅增加至截至2019年6月30日的91間，以致我們於截至2019年6月30日止六個月產生收入的餐廳數量較截至2018年6月30日止六個月增加，及(ii)整體同店銷售額由截至2018年6月30日止六個月的人民幣756.1百萬元增加2.4%至截至2019年6月30日止六個月的人民幣774.4百萬元，乃主要由於九毛九及太二菜單改進及上調小菜及飲料價格導致顧客人均消費增加所致。餐廳經營收入佔總收入的比例由截至2018年6月30日止六個月的89.7%略微增加至截至2019年6月30日止六個月的90.3%，原因是太二餐廳（不提供外賣服務）的收入佔總收入的比例增長迅速。

外賣業務收入由截至2018年6月30日止六個月的人民幣83.3百萬元增加27.3%至截至2019年6月30日止六個月的人民幣106.0百萬元，乃主要由於餐廳網絡擴展導致我們外賣服務經營規模擴大，外賣訂單由截至2018年6月30日止六個月的約1.4百萬單增加至截至2019年6月30日止六個月的約1.6百萬單，而每單平均銷售價由截至2018年6月30日止六個月的人民幣61.3元增加至截至2019年6月30日止六個月的人民幣66.7元所致。來自外賣服務的收入佔總收入的比例由截至2018年6月30日止六個月的9.5%減少至截至2019年6月30日止六個月的8.6%。

特產銷售收入由截至2018年6月30日止六個月的人民幣0.3百萬元增加108.1%至截至2019年6月30日止六個月的人民幣0.7百萬元，主要是由於我們餐廳網絡的擴張所致。

其他業務收入從截至2018年6月30日止六個月的人民幣6.2百萬元增加116.2%至截至2019年6月30日止六個月的人民幣13.3百萬元，主要由於我們2顆雞蛋煎餅加盟餐廳的數量增加，以致我們的2顆雞蛋煎餅加盟餐廳的收入增加人民幣6.1百萬元。其他收入佔總收入的比例由截至2018年6月30日止六個月的0.7%輕微增加至截至2019年6月30日止六個月的1.1%。

其他收入

我們的其他收入從截至2018年6月30日止六個月的人民幣1.0百萬元增加88.9%至截至2019年6月30日止六個月的人民幣1.9百萬元，主要由於(i)我們的利息收入因更多銀行存款、租賃押金及購買更多其他金融資產(主要為短期理財產品)而增加人民幣0.6百萬元，及(ii)政府補助增加人民幣0.3百萬元，原因是自2019年4月起進項增值稅扣減10%。

所用原材料及耗材

我們所用原材料及耗材從截至2018年6月30日止六個月的人民幣295.3百萬元增加47.3%至截至2019年6月30日止六個月的人民幣435.0百萬元，乃與我們的業務擴張有關。我們所用原材料及耗材佔收入的百分比由截至2018年6月30日止六個月的33.8%增加至截至2019年6月30日止六個月的35.2%，主要是由於太二旗下餐廳業務增長，而太二所用原材料及耗材佔收入的比例相對高於九毛九。

員工成本

我們的員工成本從截至2018年6月30日止六個月的人民幣239.5百萬元增加33.6%至截至2019年6月30日止六個月的人民幣320.1百萬元，主要由於因我們的餐廳網絡擴大，為新開餐廳招募新僱員而增加僱員數量所致。我們的員工成本佔收入的比例由截至2018年6月30日止六個

月的27.4%減少至截至2019年6月30日止六個月的25.9%，原因是我們開設更多太二餐廳，而太二餐廳的員工成本佔收入的比例相對低於九毛九，因為我們透過高標準化的食材準備流程，於開設每間新太二餐廳時盡可能少地聘用僱員，從而減少太二餐廳的員工成本。

使用權資產折舊

使用權資產折舊從截至2018年6月30日止六個月的人民幣73.2百萬元增加42.8%至截至2019年6月30日止六個月的人民幣104.6百萬元，主要由於我們的餐廳數量增加所致。使用權資產折舊佔收入的比例維持相對穩定，於截至2018年及2019年6月30日止六個月分別為8.4%及8.5%。

其他租金及相關開支

我們的其他租金及相關開支從截至2018年6月30日止六個月的人民幣13.3百萬元增加61.5%至截至2019年6月30日止六個月的人民幣21.5百萬元，主要由於可變租金安排項下餐廳業務的業績改善，以致相關可變租金付款增加所致。我們的應付租金通常介乎特定餐廳收入的8%至11%。我們的其他租金及相關開支佔收入的比例由截至2018年6月30日止六個月的1.5%增加至截至2019年6月30日止六個月的1.7%，主要是由於我們於2018年下半年及截至2019年6月30日止六個月新開的太二餐廳多數採用可變租金安排。

其他資產的折舊及攤銷

其他資產的折舊及攤銷從截至2018年6月30日止六個月的人民幣38.7百萬元增加27.2%至截至2019年6月30日止六個月的人民幣49.2百萬元，主要由於因擴張餐廳網絡導致餐廳翻新成本增加。其他資產的折舊及攤銷佔收入的比例由截至2018年6月30日止六個月的4.4%減少至截至2019年6月30日止六個月的4.0%，主要是因為太二餐廳的收入增長迅速，而太二餐廳的翻新成本相對低於九毛九。

水電開支

我們的水電開支從截至2018年6月30日止六個月的人民幣44.4百萬元增加13.6%至截至2019年6月30日止六個月的人民幣50.5百萬元，主要由於我們的餐廳數量增加所致。我們的水電開支佔收入的比例由截至2018年6月30日止六個月的5.1%減少至截至2019年6月30日止六個月的4.1%，主要是由於我們的太二餐廳收入增加，其水電開支低於九毛九。

差旅及相關開支

我們的差旅及相關開支從截至2018年6月30日止六個月的人民幣4.6百萬元增加17.8%至截至2019年6月30日止六個月的人民幣5.5百萬元，主要是由於截至2019年6月30日止六個月我們僱員因餐廳網絡擴大更頻繁地為日常營運而出差並產生更多相關差旅及相關開支。我們的差旅

及相關開支佔收入的比例維持相對穩定，於截至2018年6月30日止六個月及截至2019年6月30日止六個月分別為0.5%及0.4%。

上市開支

我們於截至2019年6月30日止六個月就全球發售產生上市開支人民幣9.9百萬元(相當於約11.0百萬港元)，佔我們收入的0.8%。

廣告及推廣開支

我們的廣告及推廣開支從截至2018年6月30日止六個月的人民幣7.7百萬元增加8.1%至截至2019年6月30日止六個月的人民幣8.3百萬元，乃與我們為期內新開業太二餐廳進行營銷及推廣活動有關。

外賣服務費

我們的外賣服務費從截至2018年6月30日止六個月的人民幣9.1百萬元大幅增加64.6%至截至2019年6月30日止六個月的人民幣14.9百萬元，主要由於(i)我們於截至2019年6月30日止六個月與重續我們某一第三方外賣平台的外賣服務合約，據此我們須根據每份外賣訂單的銷售額按更高的價格向該第三方外賣平台支付外賣服務費；及(ii)由於我們的餐廳網絡擴張帶動我們的外賣業務增長。

其他開支

我們的其他開支從截至2018年6月30日止六個月的人民幣49.4百萬元增加3.8%至截至2019年6月30日止六個月的人民幣51.3百萬元，主要由於(i)開設新餐廳的前期成本(如清潔用品、器皿、制服費用及其他雜項費用)增加人民幣7.7百萬元，(ii)運輸費用增加人民幣3.5百萬元，及(iii)儘管於截至2019年6月30日止六個月並無確認與一名前僱員有關的存貨虧損，向第三方服務供應商支付的有關管理咨詢、環保評估及報關代理費的服務費增加人民幣3.5百萬元。

應佔聯營公司的(虧損)╱溢利

我們於截至2018年6月30日止六個月確認應佔聯營公司的虧損人民幣1.3百萬元，而我們於截至2019年6月30日止六個月確認應佔聯營公司的溢利人民幣1.1百萬元，主要是由於我們於餐飲服務業聯營公司的少數權益投資的收益所致。

其他(虧損)╱收入淨額

我們於截至2018年6月30日止六個月確認其他收入淨額人民幣0.9百萬元，而我們於截至2019年6月30日止六個月產生其他虧損淨額人民幣1.9百萬元，主要由於處置停業餐廳資產產生的虧損所致。

融資成本

我們的融資成本從截至2018年6月30日止六個月的人民幣23.9百萬元增加21.8%至截至2019年6月30日止六個月的人民幣29.1百萬元，主要由於(i)根據國際財務報告準則第16號確認與我們的租約增加有關的租賃負債的利息增加人民幣3.8百萬元，及(ii)因我們的銀行借款增加導致我們的銀行貸款利息增加人民幣1.4百萬元。

所得稅

我們的所得稅從截至2018年6月30日止六個月的人民幣21.5百萬元增加69.8%至截至2019年6月30日止六個月的人民幣36.5百萬元，主要由於我們的應課稅收入增長所致。我們的實際稅率由截至2018年6月30日止六個月的28.3%減少至截至2019年6月30日止六個月的26.4%，主要是由於動用過往年度未確認稅項虧損的稅務影響及未確認的未使用稅項虧損減少所致。

期內溢利

由於上述因素，期內溢利從截至2018年6月30日止六個月的人民幣54.4百萬元增加87.6%至截至2019年6月30日止六個月的人民幣102.0百萬元。

經調整純利

我們的經調整純利由截至2018年6月30日止六個月人民幣56.3百萬元增加106.5%至截至2019年6月30日止六個月人民幣116.3百萬元。

截至2017年12月31日止年度與截至2018年12月31日止年度之比較

收入

我們的收入從2017年的人民幣1,469.2百萬元增加28.8%至2018年的人民幣1,892.8百萬元，主要反映(i)九毛九收入增加人民幣130.5百萬元；及(ii)太二收入增加人民幣296.2百萬元；部分被(iii)其他品牌收入減少人民幣3.0百萬元所抵銷。

按品牌劃分的收入討論

我們來自九毛九的收入由2017年的人民幣1,203.6百萬元增加10.8%至2018年的人民幣1,334.0百萬元，主要由於(i)2018年產生收入的九毛九餐廳數目相較2017年有所增加，原因是九毛九餐廳的數目由截至2017年12月31日的139間增加至截至2018年12月31日的147間；及(ii)九毛九餐廳的同店銷售額由2017年的人民幣1,002.2百萬元增加4.4%至2018年的人民幣1,046.8百萬元，乃由於外賣服務收入增長及因改進菜單及上調小菜及飲料價格使得我們的顧客人均消費由2017年的人民幣52元增加至2018年的人民幣53元，同時每間餐廳所服務日均顧客人數保持穩定所致。我們來自九毛九的收入佔總收入的比例由2017年的81.9%減少至2018年的70.5%，原因是太二餐廳較九毛九餐廳數量增加更快。

我們來自太二的收入由2017年的人民幣244.0百萬元大幅增加121.4%至2018年的人民幣540.2百萬元，主要由於(i)2018年產生收入的太二餐廳數目相較2017年有所增加，乃因由於太二的受歡迎程度及優異的營運表現，我們將太二餐廳數目由截至2017年12月31日的28間增加至截至2018年12月31日的65間；及(ii)太二餐廳的同店銷售額由2017年的人民幣181.4百萬元增加7.7%至2018年的人民幣195.3百萬元，乃由於我們的太二餐廳的翻座率由2017年每日4.5次增加至2018年的每日4.9次，反映太二的穩定增長及高漲的受歡迎程度及知名度，以及因改進菜單並上調小菜及飲料價格，以致太二餐廳的顧客人均消費由2017年的人民幣69元增加至2018年的人民幣72元。我們來自太二的收入佔總收入的百分比由2017年的16.6%增至2018年的28.5%。

由於我們於2018年關閉不怕虎牛腩餐廳，我們來自其他品牌的收入由2017年的人民幣21.6百萬元減少14.1%至2018年的人民幣18.5百萬元。我們來自其他品牌的佔總收入的百分比由2017年的1.5%相應地減少至2018年的1.0%。

按服務類別劃分的收入討論

餐廳經營收入由2017年的人民幣1,352.4百萬元增加24.9%至2018年的人民幣1,688.5百萬元，主要由於(i)2018年產生收入的餐廳數目相較2017年有所增加，原因為我們不斷開設新餐廳以擴大我們餐廳的網絡，尤其是，我們太二餐廳數量由截至2017年12月31日的28間大幅增至截至2018年12月31日的65間，以致我們的自營餐廳總數由截至2017年12月31日的175間增至截至2018年12月31日的227間及(ii)整體同店銷售額由2017年的人民幣1,183.6百萬元增加4.9%至2018年的人民幣1,242.1百萬元，主要乃因(a)九毛九及太二改進菜單及上調小菜及飲料價格導致顧客人均消費增加及(b)太二高漲的品牌受歡迎程度及知名度導致其翻座率提升所致。由於我們的外賣業務於2018年持續快速增長，餐廳經營收入佔總收入的百分比由2017年的92.1%減少至2018年的89.2%。

我們外賣業務的收入由2017年的人民幣104.8百萬元大幅增加80.3%至2018年的人民幣189.0百萬元，主要是由於(i)外賣服務行業的整體增長；及(ii)我們餐廳網絡的擴張導致提供外賣業務的餐廳數目增加，儘管每份訂單的平均銷售額由2017年的人民幣65.5元略微減少至2018年的人民幣62.8元，外賣訂單數量由2017年的約1.6百萬單增加至2018年的約3.0百萬單。外賣業務收入佔總收入的百分比由2017年的7.1%增加至2018年的10.0%。

特產銷售收入由2017年的人民幣1.7百萬元減少44.5%至2018年的人民幣0.9百萬元。

其他業務收入由2017年的人民幣10.3百萬元增加40.5%至2018年的人民幣14.4百萬元，主要由於(i)營運費以及食材及半加工食品銷售收入隨著馬場餐廳的利潤增加而增加；及(ii)隨著我們的2顆雞蛋煎餅加盟餐廳擴張，售予加盟商的食材及半加工食品銷售收入增加人民幣1.5百萬元。其他業務收入佔總收入的百分比自2017年的0.7%略增至2018年的0.8%。

其他收入

我們的其他收入由2017年的人民幣2.3百萬元增加14.5%至2018年的人民幣2.6百萬元，主要由於銀行存款、租賃押金及其他金融資產的利息增加人民幣0.7百萬元，部分被政府補助減少人民幣0.4百萬元所抵銷。

所用原材料及耗材

我們所用原材料及耗材隨著業務擴張而由2017年的人民幣512.5百萬元增加31.1%至2018年的人民幣671.9百萬元。我們所用原材料及耗材佔收入的百分比自2017年的34.9%增加至2018年的35.5%，主要由於太二餐廳收入貢獻增加，而太二的原材料及耗材佔收入的百分比相較九毛九而言較高所致。

員工成本

我們的員工成本由2017年的人民幣400.2百萬元增加30.8%至2018年的人民幣523.5百萬元，主要由於我們就籌備新餐廳開業聘用及保留更多員工，以致我們的僱員人數增加所致。我們的員工成本佔收入的百分比由2017年的27.2%略增至2018年的27.7%。

使用權資產折舊

使用權資產折舊由2017年的人民幣128.6百萬元增加20.4%至2018年的人民幣154.8百萬元，與我們餐廳數量的增加相符。使用權資產折舊佔收入的百分比由2017年的8.8%輕微減少至2018年的8.3%，主要是由於我們於固定租金安排下的新開業餐廳數量佔新開業餐廳總數的比例減少。

其他租金及相關開支

我們的其他租金及相關開支由2017年的人民幣9.2百萬元大幅增加216.1%至2018年的人民幣29.1百萬元，主要由於與可變租金安排項下餐廳業務的業績改善，導致有關的可變租金付款增加。我們的其他租金及相關開支佔收入的百分比由2017年的0.6%增加至2018年的1.5%，主要由於我們於2018年繼續開設新的太二餐廳，而其中大部分採用可變租金安排。

其他資產的折舊及攤銷

其他資產的折舊及攤銷由2017年的人民幣76.2百萬元增加6.7%至2018年的人民幣81.3百萬元，主要由於我們擴大餐廳網絡導致餐廳翻新成本增加所致。其他資產的折舊及攤銷佔收入的百分比自2017年的5.2%下降至2018年的4.3%，主要由於太二餐廳的收入貢獻增長快，而太二的翻新成本佔收入的百分比相較九毛九而言較低所致。

水電開支

我們的水電開支由2017年的人民幣79.7百萬元增加17.7%至2018年的人民幣93.8百萬元，主要由於我們餐廳數量增加所致。我們的水電開支佔收入的百分比自2017年的5.4%減少至2018年的5.0%，主要由於2018年太二餐廳的收入貢獻增長快，及太二餐廳與九毛九相比產生的水電開支較低所致。

差旅及相關開支

我們的差旅及相關開支由2017年的人民幣10.2百萬元大幅增加41.0%至2018年的人民幣14.4百萬元，主要由於我們餐廳網絡擴張迅速，導致我們的僱員更頻繁地為日常營運而出差。我們的差旅及相關開支佔收入的百分比保持相對穩定，於2017年及2018年分別為0.7%及0.8%。

廣告及推廣開支

我們的廣告及推廣開支由2017年的人民幣15.0百萬元增加31.8%至2018年的人民幣19.8百萬元，與我們的業務擴張相符。我們的廣告及推廣開支佔收入的百分比保持相對穩定，於2017年及2018年為1.0%及1.0%。

外賣服務費

我們的外賣服務費由2017年的人民幣11.3百萬元大幅增加83.8%至2018年的人民幣20.7百萬元，主要由於採用第三方外賣平台服務為顧客提供外賣服務所致。我們的外賣服務費佔收入的百分比由2017年的0.8%增加至2018年的1.1%，與我們的外賣業務擴張有關。

其他開支

我們的其他開支由2017年的人民幣75.9百萬元增加61.6%至2018年的人民幣122.6百萬元，主要由於(i)開設新餐廳的前期費用增加人民幣12.5百萬元；及(ii)由於與前僱員有關的事件導致其他存貨虧損增加人民幣12.3百萬元(詳情請參閱「業務 — 與前僱員有關的事件」)所致。我們的其他開支佔收入的百分比自2017年的5.2%增加至2018年的6.5%。

應佔聯營公司的(虧損)╱溢利

於2017年及2018年，我們分別確認應佔聯營公司虧損人民幣0.7百萬元及人民幣2.0百萬元，主要由於我們於餐飲服務業的聯營公司的權益投資虧損所致。

其他(虧損)╱收入淨額

我們於2017年確認其他虧損淨額人民幣0.6百萬元，而我們於2018年錄得其他收入淨額人民幣1.2百萬元，主要由於餐廳關閉有關的出售資產及負債虧損減少人民幣1.4百萬元所致。

融資成本

我們的融資成本由2017年的人民幣51.8百萬元增加12.4%至2018年的人民幣58.3百萬元，主要由於我們的租約增加使得根據國際財務報告準則第16號確認的租賃負債利息增加人民幣6.6百萬元，部分被銀行貸款利息減少人民幣0.5百萬元(原因是我們償還了部分銀行借貸)所抵銷。

所得稅

我們的所得稅由2017年的人民幣27.8百萬元增加9.7%至2018年的人民幣30.5百萬元，與我們的應課稅收入增長有關。我們的實際稅率由2017年的27.9%增加至2018年的29.2%，主要由於與若干錄得虧損的附屬公司有關未動用稅項虧損及未確認可扣減暫時差額增加所致。

年度溢利

由於上述因素，年度溢利由2017年的人民幣71.6百萬元增加3.1%至2018年的人民幣73.8百萬元。

經調整純利

我們的經調整純利由2017年人民幣75.3百萬元增加4.4%至2018年人民幣78.6百萬元。

截至2016年12月31日止年度與截至2017年12月31日止年度之比較

收入

我們的收入由2016年的人民幣1,164.3百萬元增加26.2%至2017年的人民幣1,469.2百萬元，主要反映(i)九毛九收入增加人民幣111.2百萬元；(ii)太二收入增加人民幣176.2百萬元；及(iii)其他品牌收入增加人民幣17.5百萬元。

按品牌劃分的收入討論

我們來自九毛九的收入由2016年的人民幣1,092.3百萬元增加10.2%至2017年的人民幣1,203.6百萬元，主要是由於(i)我們九毛九餐廳數量自截至2016年12月31日的128家增加至截至2017年12月31日的139家，使得於2017年產生收入的九毛九餐廳數量較2016年增加，及(ii)我們的九毛九餐廳的同店銷售額由2016年的人民幣992.4百萬元增加8.2%至2017年的人民幣1,074.0百萬元，乃由於九毛九外賣服務收入增長，以及因改進菜單並上調小菜及飲料價格使得顧客人均消費由2016年的人民幣48元增加至2017年的人民幣52元，以及每間餐廳所服務的日均顧客人數增加所致。我們來自九毛九的收入佔總收入的百分比由2016年的93.8%下降至2017年的81.9%，主要是由於太二的快速發展所致。

我們來自太二的收入由2016年的人民幣67.8百萬元大幅增加259.9%至2017年的人民幣244.0百萬元，主要是由於(i)我們增加太二餐廳的數量，令太二餐廳數量由截至2016年12月31日的13間大幅增加至截至2017年12月31日的28間，以致於2017年產生收入的太二餐廳數量較2016年增加；及(ii)我們太二餐廳的同店銷售額由2016年的人民幣43.6百萬元大幅增加34.3%至2017年的人民幣58.6百萬元，原因是我們太二餐廳的翻座率由2016年的每天3.6次增加至2017年的每天4.5次，反映太二的受歡迎程度及知名度提升，以及因改進菜單及上調小菜及飲料價格使得太二餐廳的顧客人均消費由2016年的人民幣65元增加至2017年的人民幣69元。我們來自太二的收入佔總收入的比例由2016年的5.8%增加至2017年的16.6%。

我們來自其他品牌的收入由2016年的人民幣4.1百萬元大幅增加424.5%至2017年的人民幣21.6百萬元，主要是由於(i)我們大部分不怕虎牛腩餐廳於2016年第四季度開業，其收入增加人民幣15.0百萬元及(ii)2017年推出的2顆雞蛋煎餅貢獻收入人民幣2.5百萬元所致。我們來自其他品牌的收入佔總收入的百分比由2016年的0.4%增加至2017年1.5%。

按服務類別劃分的收入討論

餐廳經營的收入由2016年的人民幣1,133.4百萬元增加19.3%至2017年的人民幣1,352.4百萬元，主要由於(i)2017年產生收入的餐廳數目相較2016年有所增加，原因是我們致力於擴張餐廳網絡，我們自營餐廳總數由截至2016年12月31日的141間增加至截至2017年12月31日的175間，及(ii)整體同店銷售額由2016年的人民幣1,036.0百萬元增加9.3%至2017年的人民幣1,132.6百萬元，主要乃因(i)九毛九及太二改進菜單及上調小菜及飲料價格導致顧客人均消費增加；及(ii)太二高漲的品牌受歡迎程度及知名度導致其翻座率提升所致。我們的外賣業務快速增長導致餐廳經營收入佔總收入的百分比自2016年的97.3%下降至2017年的92.1%。

我們外賣業務的收入由2016年的人民幣24.4百萬元大幅增加329.4%至2017年的人民幣104.8百萬元，主要因為九毛九餐廳的外賣業務收入增加，儘管每份外賣訂單的平均銷售額隨外賣服務行業的擴張由2016年的人民幣68.2元輕微減少至2017年的人民幣65.5元，惟因我們於更多餐廳提供外賣服務，外賣訂單數量由2016年的約0.4百萬單大幅增加至2017年的約1.6百萬單所致。外賣業務收入佔總收入的百分比由2016年的2.1%增加至2017年的7.1%。

特產銷售收入由2016的人民幣1.5百萬元增加13.5%至2017年的人民幣1.7百萬元。

其他業務收入由2016年的人民幣5.0百萬元大幅增加106.2%至2017年的人民幣10.3百萬元，主要是由於(i)營運費收入隨著馬場餐廳的除稅前溢利增加而增加；及(ii)馬場餐廳過往自第三方供應商處購買食材及半加工食品，而自2016年下半年開始向本集團購買食材及半加工食品，故本集團向馬場餐廳銷售材料的收入增加。其他業務收入佔總收入的百分比自2016年的0.4%略增至2017年的0.7%。

其他收入

我們的其他收入由2016年的人民幣1.4百萬元大幅增加56.1%至2017年的人民幣2.3百萬元，主要是由於(i)政府補助增加人民幣0.3百萬元；及(ii)我們的銀行存款、租賃押金及其他金融資產增加導致利息收入增加人民幣0.5百萬元。

所用原材料及耗材

我們所用原材料及耗材由2016年的人民幣384.1百萬元增加33.4%至2017年的人民幣512.5百萬元，與我們的業務擴張相符。我們所用原材料及耗材佔收入的百分比自2016年的33.0%增加至2017年的34.9%，主要是由於太二的收入貢獻增加，其所用原材料及耗材佔收入的百分比高於九毛九。

員工成本

我們的員工成本由2016年的人民幣327.7百萬元增加22.1%至2017年的人民幣400.2百萬元，主要是由於與我們餐廳網絡擴展有關的僱員人數增加。我們的員工成本佔收入的百分比由2016年的28.1%下降至2017年的27.2%，主要是由於我們通過高度標準化的食品製備流程降低了太二餐廳的員工成本，這使得我們每一家新開業太二餐廳比我們的其他品牌僱用盡可能少的員工。

使用權資產折舊

使用權資產折舊由2016年的人民幣110.0百萬元增加17.0%至2017年的人民幣128.6百萬元，主要是由於我們為開設更多餐廳而承租的新場所的折舊增加所致。使用權資產折舊佔收入

的百分比由2016年的9.4%下降至2017年的8.8%，主要是由於我們於固定租金安排下的新開業餐廳數量佔新開業餐廳總數的比例減少。

其他租金及相關開支

我們的其他租金及相關開支由2016年的人民幣6.0百萬元增加53.6%至2017年的人民幣9.2百萬元，主要由於餐廳網絡擴展及餐廳營運收入增加使得可變租金增加所致。我們的其他租金及相關開支佔收入的百分比維持相對穩定，於2016年及2017年分別為0.5%及0.6%。

其他資產的折舊及攤銷

其他資產的折舊及攤銷由2016年的人民幣64.8百萬元增加17.7%至2017年的人民幣76.2百萬元，主要是由於2017年新開設餐廳的翻新成本增加所致。其他資產的折舊及攤銷佔收入的百分比自2016年的5.6%微降至2017年的5.2%。

水電開支

我們的水電開支由2016年的人民幣73.4百萬元增加8.5%至2017年的人民幣79.7百萬元，主要是因為我們於2017年開設的餐廳數量增加。我們的水電開支佔收入的百分比自2016年的6.3%下降至2017年的5.4%，主要由於新開設的太二餐廳(與九毛九相比，產生的水電費較低)的收入貢獻所致。

差旅及相關開支

我們的差旅及相關開支由2016年的人民幣7.2百萬元大幅增加42.0%至2017年的人民幣10.2百萬元，主要是由於我們的員工因餐廳擴張(尤其是太二)而更頻繁地為日常營運而出差。我們的差旅及相關開支佔收入的百分比維持相對穩定，於2016年及2017年分別為0.6%及0.7%。

廣告及推廣開支

我們的廣告及推廣開支由2016年的人民幣14.7百萬元輕微上升2.0%至2017年的人民幣15.0百萬元。我們的廣告及推廣開支佔收入的百分比自2016年的1.3%輕微下降至2017年的1.0%。

外賣服務費

由於我們於2016年3月開始為我們的九毛九提供外賣服務，並於2016年至2017年經歷了快速增長，我們的外賣服務費由2016年的人民幣2.7百萬元大幅增加320.6%至2017年的人民幣11.3百萬元。我們的外賣服務費佔收入的百分比由2016年的0.2%增加至2017年的0.8%，與我們的外賣業務擴張有關。

其他開支

我們的其他開支由2016年的人民幣43.5百萬元大幅增加74.7%至2017年的人民幣75.9百萬元，主要由於(i)支付予第三方服務提供商的有關管理諮詢、環境保護評估及報關代理費的費用增加人民幣10.4百萬元；(ii)開設新餐廳的前期成本增加人民幣7.3百萬元；及(iii)由於與前僱員有關的事件導致其他存貨虧損增加人民幣6.8百萬元所致。因此，我們的其他開支佔收入的百分比自2016年的3.7%增加至2017年的5.2%。

應佔聯營公司的(虧損)╱溢利

我們於2016年及2017年分別確認與我們於餐飲服務行業的聯營公司的少數權益投資有關的應佔聯營公司虧損人民幣1.1百萬元及人民幣0.7百萬元。

其他(虧損)╱收入淨額

於2016年及2017年，我們分別產生其他虧損淨額人民幣5.4百萬元及人民幣0.6百萬元，主要是由於餐廳關閉導致(i)出售資產及負債虧損減少人民幣2.9百萬元，及(ii)重估使用權資產收益增加人民幣2.2百萬元。

融資成本

我們的融資成本由2016年的人民幣49.5百萬元增加4.8%至2017年的人民幣51.8百萬元，主要由於我們的租賃增加使得根據國際財務報告準則第16號確認的租賃負債利息增加人民幣2.8百萬元，部分被我們的銀行貸款利息減少人民幣0.6百萬元所抵銷。

所得稅

我們的所得稅由2016年的人民幣24.4百萬元增加14.0%至2017年的人民幣27.8百萬元與我們的業務擴展有關。我們的實際稅率由2016年的32.3%下降至2017年的27.9%，主要是由於若干錄得虧損的附屬公司未確認的未使用稅項虧損減少所致。

年度溢利

由於上述原因，年度溢利由2016年的人民幣51.3百萬元大幅增加39.7%至2017年的人民幣71.6百萬元。

經調整純利

我們的經調整純利由2016年人民幣55.0百萬元增加37.0%至2017年人民幣75.3百萬元。

財務狀況表節選項目的分析

存貨

我們的存貨主要指(i)食材；(ii)調味品；(iii)飲料及(iv)我們餐廳經營所用的其他材料。下表載列我們於所示日期的存貨的明細：

	於12月31日			於6月30日
	2016年	2017年	2018年	2019年
	（人民幣千元）			
食材	16,527	28,053	26,466	32,732
調味品	1,287	1,411	2,474	3,017
飲料	206	249	321	604
其他材料	2,400	3,313	7,126	7,893
總計	**20,420**	**33,026**	**36,387**	**44,246**

我們的存貨由2018年12月31日的人民幣36.4百萬元增加21.6%至2019年6月30日的人民幣44.2百萬元，主要是由於我們繼續擴大餐廳網絡。

我們的存貨由2017年12月31日的人民幣33.0百萬元增加10.2%至2018年12月31日的人民幣36.4百萬元，主要由於(i)我們就擴張重口味菜餚品牌（如太二及慫）下的餐廳網絡對調味品的需求有所增加，因而調味品增加人民幣1.1百萬元；及(ii)其他材料增加人民幣3.8百萬元，該增加為餐廳所儲存的員工製服或耗材。

我們的存貨由2016年12月31日的人民幣20.4百萬元增加61.7%至2017年12月31日的人民幣33.0百萬元，主要由於(i)我們於2017年開設更多餐廳，須維持該等餐廳的存貨導致食材增加人民幣11.5百萬元；及(ii)我們於2016年12月在佛山開始投入營運中央廚房導致我們的存貨儲存容量增加所致。

我們於2016年、2017年及2018年的存貨周轉天數（等於該年度的期初和期末存貨的平均值除以該年度使用的原材料和耗材再乘以365天）分別為16.7天、19.0天及18.9天。截至2019年6月30日止六個月，我們的存貨周轉天數（等於該期間的期初和期末存貨的平均值除以該期間使用的原材料和耗材再乘以180天）為16.7天。

我們的存貨周轉天數由2018年的18.9天減少至截至2019年6月30日止六個月的16.7天，主要是由於我們太二餐廳的收入增長，而新鮮食材通常每日用完，導致較我們的其他品牌有更快的存貨周轉。我們的存貨周轉天數於2017年及2018年分別穩定維持於19.0天及18.9天。存貨周轉天數由2016年的16.7天增加至2017年的19.0天，主要由於我們於2016年12月在佛山投入營運的中央廚房導致存貨儲存容量增加。

截至最後可行日期，我們截至2019年6月30日的約人民幣43.3百萬元或97.8%的存貨已於其後出售或動用。

貿易及其他應收款項

我們的貿易及其他應收款項及預付款項主要包括(i)貿易應收款項，主要指來自第三方付款平台的應收款項，(ii)其他應收款項、押金及預付款項，主要指一年內到期的租賃押金、向我們的供應商預付的款項、預付水電開支及與我們的餐廳翻新有關的將被扣除的進項增值稅，及(iii)應收關聯方款項，指應收馬場餐廳的款項。

下表載列我們於所示期間的貿易及其他應收款項的明細：

	於12月31日			於6月30日
	2016年	2017年	2018年	2019年
	（人民幣千元）			
貿易應收款項	9,279	12,016	16,792	27,289
其他應收款項、押金及預付款項	60,660	67,535	88,145	110,011
應收關聯方款項	15,116	16,512	19,539	21,134
總計	**85,055**	**96,063**	**124,476**	**158,434**

貿易應收款項

大部分貿易應收款項主要與以下各項有關(i)透過支付寶或微信支付等第三方支付平台結算的賬單，一般於短期內結算；(ii)透過第三方外賣服務平台結算的我們外賣業務賬單，於三個曆日內結算；及其次(iii)購物商場代我們的若干餐廳收取的賬單，一般於一個月內結算。於2016年、2017年及2018年12月31日及2019年6月30日，我們並無任何貿易應收款項逾期。

下表載列我們於有關日期及所示期間貿易應收款項的賬齡分析及周轉天數：

	截至以下年度／截至12月31日止年度			於6月30日／截至6月30日止六個月
	2016年	2017年	2018年	2019年
	（人民幣千元，除非另有說明）			
一個月內	9,279	12,016	16,792	27,289
貿易應收款項周轉天數 (1)	2.2	2.6	2.7	3.2

附註：

1. 各期間的貿易應收款項周轉天數等於該期間貿易應收款項的期初及期末結餘之平均值除以該期間的收入再乘以該期間的天數。

我們的貿易應收款項從2016年12月31日的人民幣9.3百萬元增加至2017年12月31日的人民幣12.0百萬元，並進一步增至2018年12月31日的人民幣16.8百萬元及2019年6月30日的人民幣27.3百萬元。我們的貿易應收款項周轉天數從2016年的2.2天增加到2017年的2.6天，並進一步增加到2018年的2.7天及截至2019年6月30日止六個月的3.2天，主要反映我們的業務增長以及於往績記錄期間我們的顧客越來越多地選擇通過第三方支付平台結算賬單。

截至最後可行日期，我們截至2019年6月30日仍未收回之貿易應收款項約人民幣27.3百萬元或100.0%其後已經結清。

其他應收款項、押金及預付款項

我們的其他應收款項、押金及預付款項由2018年12月31日的人民幣88.1百萬元增加24.8%至2019年6月30日的人民幣110.0百萬元，主要是由於(i)一年內到期的租賃押金及向出租人支付的物業管理費押金增加人民幣11.1百萬元，原因是我們大多數新開業的太二餐廳位於受歡迎的購物中心，出租人通常要求較高的租賃押金；(ii)我們的業務擴展導致原材料及耗材的預付款項增加人民幣7.4百萬元；及(iii)應我們大多數新開業餐廳所在地點的出租人的要求，水電費的預付款項增加人民幣3.0百萬元。

我們的其他應收款項、押金及預付款項由2017年12月31日的人民幣67.5百萬元增加30.5%至2018年12月31日的人民幣88.1百萬元，主要是由於(i)可抵扣增值稅增加人民幣4.7百萬元；(ii)開設新餐廳的預付前期費用及廣告開支增加人民幣4.6百萬元；(iii)我們的業務擴展導致原材料及耗材的預付款項增加人民幣4.0百萬元；及(iv)由於我們招募更多僱員以支持我們的業務擴展，向僱員墊款及僱員宿舍租金的預付款項增加人民幣4.0百萬元。

我們的其他應收款項、押金及預付款項由2016年12月31日的人民幣60.7百萬元增加11.3%至2017年12月31日的人民幣67.5百萬元，主要是由於(i)可抵扣增值稅增加人民幣9.7百萬元；及(ii)一年內到期的租賃押金及向出租人支付的物業管理費押金增加人民幣4.6百萬元乃與我們餐廳的數目增加有關，惟部分被(iii)開設新餐廳預付前期成本及廣告開支減少人民幣7.3百萬元所抵銷。

應收關聯方款項

我們應收關聯方款項為來自馬場餐廳的應收款項。我們應收關聯方款項由2016年12月31日的人民幣15.1百萬元增至2017年12月31日的人民幣16.5百萬元，並進一步增至2018年12月31日的人民幣19.5百萬元及2019年6月30日的人民幣21.1百萬元，主要歸因於馬場餐廳的除稅前溢利增長所致。

物業、廠房及設備

下表載列於往績記錄期間我們的物業、廠房及設備的明細：

	於12月31日			於6月30日
	2016年	**2017年**	**2018年**	**2019年**
	（人民幣千元）			
租賃物業裝修 — 自有	129,848	124,358	157,905	165,856
廚房設備 — 自有	48,882	44,894	55,148	59,325
電子設備 — 自有	26,450	22,645	22,905	23,438
汽車 — 自有	2,426	2,014	1,564	1,405
家具及固定裝置以及其他設備 — 自有	15,968	16,342	22,327	25,112
在建工程 — 自有	3,526	5,851	8,183	5,649
總計	**227,100**	**216,104**	**268,032**	**280,785**

我們的物業、廠房及設備由2018年12月31日的人民幣268.0百萬元增加4.8%至2019年6月30日的人民幣280.8百萬元，乃與我們擴大餐廳網絡有關，包括(i)租賃物業裝修增加人民幣8.0百萬元；及(ii)為新開業的餐廳購買的廚房設備增加人民幣4.2百萬元。

我們的物業、廠房及設備由2017年12月31日的人民幣216.1百萬元增加24.0%至2018年12月31日的人民幣268.0百萬元，主要是由於(i)租賃物業裝修增加人民幣33.5百萬元，(ii)為新開業的餐廳購買的廚房設備增加人民幣10.3百萬元以及家具及固定裝置及其他設備增加人民幣6.0百萬元。

我們的物業、廠房及設備由2016年12月31日的人民幣227.1百萬元減少4.8%至2017年12月31日的人民幣216.1百萬元，主要由於九毛九餐廳的物業、廠房及設備累計折舊抵銷我們新開設的太二餐廳的物業、廠房及設備的賬面值增加，從而導致我們物業、廠房及設備的賬面淨值減少。

使用權資產

我們的使用權資產指我們餐廳場所、總部寫字樓、中央廚房及若干廚房設備的租賃。我們的使用權資產由2016年的人民幣420.1百萬元增加8.8%至2017年的人民幣457.0百萬元，進一步增加25.7%至2018年的人民幣574.2百萬元，隨後再增加14.2%至2019年6月30日的人民幣655.9百萬元，主要由於我們的餐廳數量持續增加。

貿易及其他應付款項

我們的貿易及其他應付款項包括(i)應付供應商的貿易應付款項；(ii)主要與僱員工資及薪金、餐廳翻新、廚房設備採購及水電開支有關的其他應付款項及應計費用；(iii)應付股息；(iv)應付代價；及(v)應付關聯方款項，主要包括代馬場餐廳收取的收入。

下表載列於所示日期我們貿易及其他應付款項的明細：

	於12月31日			於6月30日
	2016年	2017年	2018年	2019年
	（人民幣千元）			
貿易應付款項	49,740	53,964	72,464	84,715
其他應付款項及應計費用	76,133	81,582	114,554	128,145
應付股息	—	—	30,000	—
應付代價	—	—	—	180,000
應付關聯方款項	12,766	14,566	17,177	17,967
總計	**138,639**	**150,112**	**234,195**	**410,827**

貿易應付款項

我們大部分的貿易應付款項與應付供應商的貿易應付款項有關。以下為於有關日期及所示期間根據發票日期對貿易應付款項作出的賬齡分析及周轉天數：

	截至以下年度／截至12月31日止年度			於6月30日／截至6月30日止六個月
	2016年	2017年	2018年	2019年
	（人民幣千元，除非另有說明）			
一年內	49,740	53,964	72,464	84,715
貿易應付款項周轉天數 (1)	40.3	36.9	34.3	32.5

附註：

1. 各期間的貿易應付款項周轉天數等於該期間貿易應付款項的期初及期末結餘之平均值除以該期間所使用的原材料及耗材再乘以該期間的天數。

我們的貿易應付款項由2016年12月31日的人民幣49.7百萬元增加至2017年12月31日的人民幣54.0百萬元，並進一步增至2018年12月31日的人民幣72.5百萬元及2019年6月30日的人民幣84.7百萬元，主要反映我們的業務增長。截至2016年、2017年及2018年12月31日止年度及截至2019年6月30日止六個月，我們的貿易應付款項周轉天數分別為40.3天、36.9天、34.3天及32.5天。我們的貿易應付款項周轉天數持續減少主要歸因於我們努力與供應商維持長期關係，並確保我們獲得主要食材的穩定供應。

截至最後可行日期，我們截至2019年6月30日尚未償還的貿易應付款項約人民幣84.7百萬元或100.0%已陸續結清。

其他應付款項及應計費用

我們的其他應付款項及應計費用由2018年12月31日的人民幣114.6百萬元增加11.9%至2019年6月30日的人民幣128.1百萬元，主要是由於(i)與業務擴展有關的僱員人數增加導致工資及薪金應付款項增加人民幣7.3百萬元；及(ii)與上市有關的應付第三方服務提供商的款項增加人民幣3.6百萬元。

我們的其他應付款項及應計費用由2017年12月31日的人民幣81.6百萬元大幅增加40.4%至2018年12月31日的人民幣114.6百萬元，主要是由於(i)餐廳及廚房設備翻新的應付款項增加人民幣10.7百萬元；(ii)與擴展我們的餐廳網絡有關的水電費及雜項之應付款項增加人民幣6.3百萬元；及(iii)與我們業務擴展有關員工成本增加導致工資及薪金應付款項增加人民幣10.5百萬元。

我們的其他應付款項及應計費用由2016年12月31日的人民幣76.1百萬元增加7.2%至2017年12月31日的人民幣81.6百萬元，主要是由於我們僱員數目及彼等之工資及薪金增加導致工資及薪金應付款項增加人民幣5.4百萬元。

應付股息

我們於2018年宣派股息人民幣54.8百萬元，並分別於2018年及2019年派付人民幣24.8百萬元及人民幣30.0百萬元。

應付代價

應付代價為九毛九控股對廣州九毛九進行收購(構成重組的一部分)。代價於2019年11月28日前通過招商銀行股份有限公司香港分行安排的銀團貸款融資人民幣180.0百萬元的等值港元進行結算，有關貸款融資按香港銀行同業拆息加年利率0.8%計息。

應付關聯方款項

應付關聯方款項為代馬場餐廳收取的收入。我們的應付關聯方款項由2016年12月31日的人民幣12.8百萬元增至2017年12月31日的人民幣14.6百萬元，並進一步增至2018年12月31日的人民幣17.2百萬元及2019年6月30日的人民幣18.0百萬元，主要由於馬場餐廳的收入增長。

其他財務狀況表項目

於聯營公司的投資

於2016年、2017年及2018年12月31日以及2019年6月30日，我們於聯營公司的投資分別為零、人民幣3.9百萬元、人民幣3.9百萬元及人民幣5.0百萬元，即我們於廣州疆二代餐飲有限公司(「**疆二代**」)、廣州混飯吃餐飲管理有限公司(「**混飯吃**」)及Too Two Gourmet Inc.的投資，使用權益法入賬。有關該等聯營公司的詳情，請參閱附錄一會計師報告附註14。下表列示我們於聯營公司投資的成本、應佔(虧損)／溢利、減值虧損及賬面值的明細：

	於12月31日			於6月30日
	2016年	2017年	2018年	2019年
	(人民幣千元)			
於聯營公司投資的成本：				
疆二代	2,520	2,520	2,520	2,520
混飯吃	—	4,525	4,525	4,525
Too Two Gourmet Inc.	—	—	2,073	2,073
	2,520	7,045	9,118	9,118
應佔(虧損)／溢利				
疆二代	(1,116)	(1,116)	(1,116)	(1,116)
混飯吃	—	(671)	(3,120)	(3,327)
Too Two Gourmet Inc.	—	—	453	1,747
	(1,116)	(1,787)	(3,783)	(2,696)
減值虧損：				
疆二代	(1,404)	(1,404)	(1,404)	(1,404)
於綜合財務報表的賬面值：				
疆二代	—	—	—	—
混飯吃	—	3,854	1,405	1,198
Too Two Gourmet Inc.	—	—	2,526	3,820
	—	3,854	3,931	5,018

其他非流動金融資產

其他非流動金融資產為若干實體的非上市股權投資。其他非流動金融資產由2016年的人民幣4.6百萬元大幅增加196.0%至2017年的人民幣13.7百萬元，主要由於我們對若干中國公司進行新投資。其他非流動金融資產於2018年輕微下跌5.8%至人民幣12.9百萬元，並於2019年6月30日維持穩定於人民幣12.9百萬元。於最後可行日期，我們已投資四間非上市的中國公司，其中兩間為於中國經營連鎖餐廳的公司並由餐飲服務行業的獨立第三方企業家擁有，另外兩間為有限合夥公司，其普通合夥人為投資專家及獨立第三方並在中國餐飲服務行業公司從事股權投資。我們相信，透過投資該等公司，我們將能夠洞悉餐飲服務行業的不同業務模式。於最後可行日期，我們的董事或僱員均未在任何上述被投資公司中擔任董事職務。我們計劃於不久的將來維持該等投資。下表載列我們的投資詳情：

	註冊成立及經營地點	已發行及繳足股本詳情	本集團於以下日期持有的權益及投票權比例				截至2019年6月30日的投資金額	主要業務
			2016年12月31日	2017年12月31日	2018年12月31日	2019年6月30日		
		(人民幣元)					(人民幣千元)	
深圳市九潤長髮投資中心(有限合夥)(1)	中國	35,000,000	19.80%	19.80%	16.50%	16.50%	3,168	投資以下公司： 1. 公司I，從事餐廳經營，供應烤牛舌及燒烤自助餐； 2. 公司II，從事餐廳經營，供應重慶美食； 3. 公司II，從事餐飲企業的軟件開發 4 公司IV，從事餐廳經營，供應中國快餐 5. 公司V，從事餐廳經營，供應越南美食；及 6. 公司VI，從事餐廳經營，供應湖南米線
廣州卓際餐飲管理有限公司	中國	1,587,300	—	16.00%	16.00%	16.00%	1,920	餐廳經營，供應中式煎餃
廣州和諧素德投資合夥企業(有限合夥)(2)	中國	53,100,000	—	9.43%	9.43%	9.43%	5,000	投資於中國最熱門的奶茶品牌之一，供應芝士茶
廣州遇見小麵餐飲管理有限公司	中國	10,000,000	4.56%	4.56%	4.56%	4.56%	2,850	餐廳經營，供應重慶小麵
總計							**12,938**	

附註：

1. 深圳市九潤長髮投資中心(有限合夥)(「**九潤長髮**」)由其唯一普通合夥人阮志勇(為餐飲服務行業的投資專家及獨立第三方)經營管理。九潤長髮的有限合夥人為陳寧、賈國龍、高德福、陳世宏、杜中兵及品芯悅谷。除我們的全資附屬公司品芯悅谷外，其餘五位有限合夥人均為餐飲服務行業中經營不同品牌連鎖餐廳的企業家且均為獨立第三方。於最後可行日期，高德福持有本公司3%股權。九潤長髮經營的資產規模約人民幣20.4百萬元。

2. 廣州和諧素德投資合夥企業(有限合夥)(「**和諧素德**」)由其唯一普通合夥人珠海由德投資控股有限公司經營管理，珠海由德投資控股有限公司由馮媛媛擁有60%及由王輝擁有40%(彼等均為餐飲服務行業的投資專家及為獨立第三方)。和諧素德的有限合夥人為柯建生、江淦鈞、黃權威、珠海市合江鴻富投資管理中心(有限合夥)及品芯悅谷。除我們的全資附屬公司品芯悅谷外，其餘四名有限合夥人均為獨立第三方。珠海市合江鴻富投資管理中心(有限合夥)為由22名個人實益擁有的私募股權基金，他們分別是李良斌、湯君、楊冀、呂志耘、謝靜、劉佳、宋利軍、李穎、劉松濤、邵躍明、范維軍、宋泉庚、李瑞平、李啟東、唐仁玉、劉建明、王榮立、劉樹亞、郭冬梅、李冬青、王輝及黃玉紅(彼等均為獨立第三方)。和諧素德經營管理的資產規模約人民幣53.1百萬元。

就金融資產開展之估值工作

公平值等級第三級披露的非上市股本證券為本集團對相關行業的初創實體作出的戰略性投資，由於投資規模相對較少，故董事並無委聘估值師進行估值。

董事認為，公平值等級第三級披露的非上市股本證券的成本為對公平值之適當估計，理由如下：(i)由於被投資公司為私人公司，其股份並無活躍市場報價；(ii)在作出初始投資之後，我們通過獲取被投資公司的財務報表及與其管理層進行討論追蹤被投資公司的業務表現及財務狀況，並認為：a)被投資公司的表現與我們作出初始投資時的期望並無重大變化；b)被投資公司經營所在的經濟環境及市場並無重大變化；c)並無證據表明存在有關被投資公司股權的外部交易，亦無證據表明被投資公司的股權及資本結構有任何變化。因而並無跡象表明成本不能代表所識別之公平值。

董事已採納以下程序：(i)審閱被投資公司的年度財務報表，以核查被投資公司的業務是否走上正軌及識別被投資公司的資產淨值在本集團投資後有無任何重大變化；(ii)審查本集團投資後有關被投資公司的任何股權交易。

基於上述程序及已審慎考慮所有資料，董事認為，使用成本作為公平值的近似值屬公平合理及本集團的財務報表已妥為編製。

我們已更新披露附註，以更多提供上文所述定性資料。

保薦人已：(i)審閱被投資公司的年度財務報表；(ii)了解了被投資公司經營所在的餐飲業及經濟環境；及(iii)與本公司進行討論，以確定在其投資後是否存在有關被投資公司的任何股權交易。

基於(i)被投資公司的表現並無重大變化；(ii)被投資公司經營所在的經濟環境及市場並無重大變化；(iii)並無證據表明存在有關被投資公司股權的外部交易，亦無證據表明被投資公司的股權及資本結構有任何變化；及(iv)被投資公司的業務已走上正軌，被投資公司的資產淨值在本公司投資後並無發生重大變化，保薦人贊同使用成本作為公平值的近似值屬公平合理及本集團財務報表已妥為編製的觀點。

有關我們第三層級金融資產公平值計量之詳情披露於申報會計師畢馬威會計師事務所根據香港會計師公會頒佈的《香港投資通函呈報準則》第200號「投資通函內就歷史財務資料出具之會計師報告」發佈的附錄一所載會計師報告附註27(e)(i)。

遞延稅項資產

我們的遞延稅項資產由2016年的人民幣30.8百萬元增加22.9%至2017年的人民幣37.9百萬元，於2018年進一步增加37.3%至人民幣52.0百萬元，其後再增加10.2%至2019年6月30日的人民幣57.3百萬元，主要由於確認若干附屬公司的累計稅項虧損增加及有關使用權資產及租賃負債的暫時差額所致。

根據中國稅法，實體於某一年度產生的稅務虧損可從其後五年的應課稅收入中扣除。我們僅在未來很有可能獲得可用於抵扣可扣減暫時性差異的應課稅收入時，方會確認遞延稅項資產。我們於評估未來應課稅收入可能性時須進行判斷。

於往績記錄期間，以下遞延稅項資產已就附屬公司所產生的稅項虧損作出確認，我們預期將產生足夠的應課稅收入以利用可扣減的暫時性差異：

(i) 於2015年，已就南京九毛九產生的稅項虧損人民幣9.8百萬元確認遞延稅項資產人民幣2.4百萬元；

(ii) 於2016年，已就南京九毛九及廣州兩顆雞蛋所產生的稅項虧損人民幣7.1百萬元確認遞延稅項資產人民幣1.8百萬元；

(iii) 於2017年，已就南京九毛九、上海二有及廣州兩顆雞蛋所產生的稅項虧損人民幣5.6百萬元確認遞延稅項資產人民幣1.4百萬元；

(iv) 於2018年，已就南京九毛九、佛山麥點、上海二有、太二香港、廣州兩顆雞蛋、廣州咧嘴及廣州那未大叔是大廚所產生的稅項虧損人民幣24.6百萬元確認遞延稅項資產人民幣6.2百萬元；及

(v) 截至2019年6月30日止六個月，已就南京九毛九、太二香港、廣州兩顆雞蛋、廣州咧嘴及廣州那未大叔是大廚所產生的稅項虧損人民幣12.4百萬元確認遞延稅項資產人民幣3.1百萬元，其中人民幣0.6百萬元被佛山麥點及上海二有同期所產生的應課稅收入人民幣2.6百萬元所抵銷。

於往績記錄期間，由於不確定附屬公司於其後五年是否會產生足夠的應課稅收入以利用可扣減的暫時性差異，因此並無對該等附屬公司產生的以下稅項虧損確認任何遞延稅項資產：

(i) 於2016年，武漢九毛九、天津九毛九、天津市麥點餐飲管理有限公司、品芯悅谷、海南九久宏、從心及米良人良產生稅項虧損人民幣14.1百萬元；

(ii) 於2017年，天津九毛九、品芯悅谷、海南九久宏及從心產生稅項虧損人民幣4.8百萬元；

(iii) 於2018年，天津市麥點餐飲管理有限公司、品芯悅谷、太二商貿、海南九久宏、從心及米良人良產生稅項虧損人民幣6.6百萬元；及

(iv) 截至2019年6月30日止六個月，品芯悅谷、太二商貿、海南九久宏、從心、米良人良、金凱餐飲、眾信餐飲及方興未艾產生稅項虧損人民幣1.9百萬元，其中人民幣0.5百萬元被天津九毛九及武漢九毛九於同期產生的應課稅收入人民幣1.9百萬元所抵銷。

於往績記錄期間，我們的稅項虧損增加主要是由於投資成本(如成立新餐廳及附屬公司以管理及營運品牌及餐廳(其中大部分仍處於起步階段)所產生的前期費用)所致。

租賃押金

開設一家新餐廳時，我們通常支付相當於兩至三個月租金的租賃押金。有關擴張餐廳網絡的租賃押金的非流動部分由2016年的人民幣17.8百萬元大幅增加45.4%至2017年的人民幣25.9百萬元，進一步增加69.5%至2018年的人民幣43.9百萬元，其後輕微減少1.3%至2019年6月30日的人民幣43.4百萬元。

於往績記錄期間期初的累計虧損

截至2016年1月1日，我們的累計虧損約為人民幣55.6百萬元，主要是由於我們於整個往績記錄期間追溯採用國際財務報告準則第16號。根據國際財務報告準則第16號，於初始確認使用權資產、租賃負債及修復成本撥備後，我們作為承租人須相應確認以下各項：(i)使用權資產的折舊；(ii)租賃負債的未償還結餘應計利息開支及(iii)修復成本撥備未動用結餘的應計利息開支，而並非根據國際會計準則第17號於租賃期內按直線法確認經營租賃產生的租金支出。使用權資產的折舊、租賃負債的未償還結餘應計利息開支及修復成本撥備未動用結餘的應計利息開支總額於各租賃早期較高，而於後期較低。由於採用前期租賃費用確認模式，因此截至2016年1月1日的保留溢利期初結餘確認額外的累計租賃費用共計人民幣70.3百萬元。此外，我們對表現不佳的九毛九餐廳的使用權資產進行減值測試並就截至2016年1月1日的保留溢利期初結餘確認使用權資產減值虧損人民幣21.7百萬元。倘不計追溯採用國際財務報告準則第16號的影響，我們將於往績記錄期間期初擁有保留溢利人民幣36.4百萬元。

我們於往績記錄期間錄得保留盈利乃主要由於(i)關閉表現不佳的餐廳及(ii)我們的業務擴展，尤其是太二餐廳網絡的擴展。

流動資金及資本資源

概覽

迄今為止，我們主要通過經營獲得的現金為我們的經營提供資金。於2019年6月30日，我們擁有現金及現金等價物人民幣125.8百萬元，大部分均以人民幣計值。我們的現金及現金等價物主要包括手頭現金及銀行現金。下表概述於所示期間我們的現金流量：

	截至12月31日止年度			截至6月30日止六個月	
	2016年	2017年	2018年	2018年	2019年
			（人民幣千元）		
				（未經審計）	
經營活動所得現金淨額	261,699	313,898	372,563	194,530	290,835
投資活動所用現金淨額	(98,732)	(90,008)	(151,730)	(51,750)	(64,306)
融資活動所用現金淨額	(157,513)	(204,596)	(213,503)	(121,522)	(160,515)
現金及現金等價物增加淨額	5,454	19,294	7,330	21,258	66,014
年／期初現金及現金等價物	27,674	33,128	52,422	52,422	59,752
年／期末現金及現金等價物	33,128	52,422	59,752	73,680	125,766

經營活動

於截至2019年6月30日止六個月，我們經營活動所得現金淨額為人民幣290.8百萬元，主要歸因於我們的除稅前溢利人民幣138.5百萬元，經就非現金及非經營項目人民幣187.1百萬元、營運資金變動人民幣(7.1)百萬元及已付所得稅總額人民幣27.7百萬元作出調整。就非現金及非經營項目的調整主要包括(i)使用權資產以及物業、廠房及設備折舊人民幣153.1百萬元；及(ii)融資成本人民幣29.1百萬元。營運資金變動主要反映：(i)貿易及其他應付款項及應計費用增加人民幣34.7百萬元，乃由於經擴張餐廳網絡後增購食材及招聘新僱員導致產生更多的應付款項，部分被(ii)因業務擴張導致存貨增加人民幣7.9百萬元；及(iii)貿易及其他應收款項增加人民幣33.8百萬元所抵銷，原因是更多的客戶通過支付寶或微信支付等支付平台向我們付款。

於2018年，我們經營活動所得現金淨額為人民幣372.6百萬元，主要歸因於我們的除稅前溢利人民幣104.4百萬元，經就非現金及非經營項目人民幣308.7百萬元及營運資金變動人民幣(0.5)百萬元及已付所得稅總額人民幣40.0百萬元作出調整。就非現金及非經營項目的調整主要包括(i)使用權資產以及物業、廠房及設備折舊人民幣235.0百萬元；及(ii)融資成本人民幣58.3百萬元。營運資金變動主要反映：(i)經擴張餐廳網絡後與購買餐廳翻新材料、購買食材及招聘新僱員有關的貿易及其他應付款項增加人民幣52.7百萬元，部分被(ii)存貨增加人民幣3.4百萬元；及(iii)與業務擴張有關的貿易及其他應收款項增加人民幣49.7百萬元所抵銷。

於2017年，我們經營活動所得現金淨額為人民幣313.9百萬元，主要歸因於我們的除稅前溢利人民幣99.5百萬元，經就非現金及非經營項目人民幣265.9百萬元及營運資金變動人民幣(17.9)百萬元及已付所得稅總額人民幣33.6百萬元作出調整。就非現金及非經營項目的調整主要包括(i)使用權資產以及物業、廠房及設備折舊人民幣203.6百萬元；及(ii)融資成本人民幣51.8百萬元。營運資金變動主要反映：(i)貿易及其他應付款項增加人民幣12.9百萬元，乃由於經擴張餐廳網絡後增購食材及招聘新僱員，惟部分被(ii)存貨增加人民幣12.6百萬元及(iii)與業務擴展有關的貿易及其他應收款項增加人民幣18.1百萬元所抵銷。

於2016年，我們經營活動所得現金淨額為人民幣261.7百萬元，主要歸因於我們的除稅前溢利人民幣75.7百萬元，經就非現金及非經營項目人民幣233.7百萬元及營運資金變動人民幣(24.0)百萬元及已付所得稅總額人民幣23.7百萬元作出調整。就非現金及非經營項目的調整主要包括(i)使用權資產以及物業、廠房及設備折舊人民幣173.8百萬元及(ii)融資成本人民幣49.5百萬元。營運資金變動主要反映：(i)貿易及其他應付款項增加人民幣18.2百萬元，乃由於經擴張餐廳網絡後增購食材及招聘新僱員，但部分被(ii)存貨增加人民幣5.7百萬元及(iii)與稅制改革（據此我們自2016年5月起繳納增值稅而非營業稅，導致將予扣除的進項增值稅增加）有關的貿易及其他應收款項增加人民幣36.6百萬元所抵銷。

投資活動

於2016年、2017年及2018年以及截至2019年6月30日止六個月，我們投資活動所用現金淨額分別為人民幣98.7百萬元、人民幣90.0百萬元、人民幣151.7百萬元及人民幣64.3百萬元，主要是由於購買物業、廠房及設備的付款人民幣88.7百萬元、人民幣74.9百萬元、人民幣149.8百萬元及人民幣61.0百萬元。

融資活動

於截至2019年6月30日止六個月，我們融資活動所用現金淨額為人民幣160.5百萬元，主要歸因於(i)償還銀行貸款人民幣33.9百萬元，(ii)租賃負債的資金部分及利息部分付款人民幣136.1百萬元及(iii)銀行貸款所得款項人民幣36.7百萬元。

於2018年，我們的融資活動所用現金淨額為人民幣213.5百萬元，主要由於(i)償還銀行貸款人民幣44.3百萬元；(ii)租賃負債的資金部分及利息部分付款人民幣185.0百萬元；(iii)派付股息人民幣24.8百萬元；及(iv)從太二餐飲的少數股東收購太二餐飲10%的股權所產生的收購附屬公司非控股權益股份；惟部分被銀行貸款所得款項人民幣73.4百萬元所抵銷。

於2017年，我們的融資活動所用現金淨額為人民幣204.6百萬元，主要由於(i)償還銀行貸款人民幣43.1百萬元，(ii)租賃負債的資金部分及利息部分付款人民幣171.2百萬元；及(iii)派付股息人民幣20.0百萬元；惟部分被銀行貸款所得款項人民幣24.2百萬元所抵銷。

於2016年，我們的融資活動所用現金淨額為人民幣157.5百萬元，主要由於(i)償還銀行貸款人民幣53.6百萬元；(ii)租賃負債的資金部分及利息部分付款人民幣143.3百萬元；及(iii)派付股息人民幣9.0百萬元；惟部分被銀行貸款所得款項人民幣48.4百萬元所抵銷。

承擔

資本承擔

我們於2016年、2017年及2018年12月31日以及2019年6月30日未在財務報表中作出撥備的未償付資本承擔如下：

	於12月31日			於6月30日
	2016年	2017年	2018年	2019年
	（人民幣千元）			
資本承擔	38,916	30,376	66,537	58,505

資本支出

我們的資本支出指購買物業、廠房及設備所支付的款項，主要用於開設新餐廳、為新餐廳採購物業、廠房及設備、翻新現有餐廳及購買我們餐廳經營所用的家具及設備。我們的總資本支出自2016年的人民幣88.7百萬元減少人民幣13.8百萬元或15.6%至2017年的人民幣74.9百萬元，並進一步增加人民幣74.9百萬元或100.0%至2018年的人民幣149.8百萬元。截至2019年6月30日止六個月的資本支出共為人民幣61.0百萬元。我們於該等期間的巨額資本支出原因是於往績記錄期間的快速擴張所致。

截至2019年12月31日止年度，我們的估計總資本支出約為人民幣157.5百萬元，主要與新餐廳開業及現有餐廳及中央廚房翻新有關。我們計劃通過經營所得現金、銀行借款及全球發售所得款項為未來資本支出提供資金。由於各種因素，包括我們的未來現金流量、經營業績及財務狀況，我們的實際資本支出可能與上述金額不同。

營運資金

下表載列我們於所示日期的流動資產及負債詳情：

	於12月31日			於6月30日	於10月31日
	2016年	2017年	2018年	2019年	2019年
			(人民幣千元)		
					(未經審計)
流動資產					
存貨	20,420	33,026	36,387	44,246	47,903
貿易及其他應收款項	85,055	96,063	124,476	158,434	170,297
受限制銀行存款	4,005	1,605	6,003	8,019	6,019
現金及現金等價物	33,128	52,422	59,752	125,766	145,255
流動資產總額	**142,608**	**183,116**	**226,618**	**336,465**	**369,474**
流動負債					
貿易及其他應付款項	138,639	150,112	234,195	410,827	411,053
合約負債	1,098	986	856	736	208
租賃負債	103,321	111,698	143,588	165,794	167,122
銀行貸款	38,904	20,000	49,104	51,874	19,294
即期稅項	6,413	7,667	12,313	26,371	18,966
流動負債總額	**288,375**	**290,463**	**440,056**	**655,602**	**616,643**
流動負債淨額	**(145,767)**	**(107,347)**	**(213,438)**	**(319,137)**	**(247,169)**

於往績記錄期間及直至2019年10月31日，我們錄得流動負債淨額，主要是由於(i)於往績記錄期間追溯採用國際財務報告準則第16號，導致於2016年、2017年及2018年12月31日以及2019年6月30日及2019年10月31日的流動租賃負債有大量餘額；(ii)由於我們開設更多餐廳，增加了翻新材料和食材的購買以及員工的招聘，導致貿易和其他應付款項的增加，以及於截至2019年6月30日止六個月就九毛九控股收購廣州九毛九(作為重組的一部分)確認應付代價人民幣180.0百萬元。

我們的流動負債淨額由2019年6月30日的人民幣319.1百萬元減少22.6%至2019年10月31日的人民幣247.2百萬元，主要是由於(i)業務增長導致存貨增加人民幣3.7百萬元、貿易及其他應收款項增加人民幣11.9百萬元以及現金及現金等價物增加人民幣19.5百萬元及(ii)我們於截至2019年10月31日止四個月償還若干銀行貸款導致銀行貸款減少人民幣32.6百萬元。

我們的流動負債淨額由2018年12月31日的人民幣213.4百萬元增加49.5%至2019年6月30日的人民幣319.1百萬元，主要是由於(i)就九毛九控股收購廣州九毛九(作為重組的一部分)而確認截至2019年6月30日止六個月應付代價人民幣180.0百萬元及(ii)我們餐廳網絡的擴展令租賃負債增加人民幣22.2百萬元，部分被(iii)我們的流動資產因業務增長而增加(包括庫存增加人民幣7.8百萬元、貿易及其他應收款項增加人民幣40.0百萬元以及現金及現金等價物增加人民幣66.0百萬元)所抵銷。

我們的流動負債淨額由2017年12月31日的人民幣107.3百萬元增加98.8%至2018年12月31日的人民幣213.4百萬元，主要是由於(i)業務增長導致貿易及其他應付款項增加人民幣84.1百萬元及應付股息人民幣30.0百萬元，(ii)我們餐廳網絡的擴展令我們的租賃負債增加人民幣31.9百萬元及(iii)銀行貸款增加人民幣29.1百萬元，部分被(iv)我們的流動資產因業務增長而增加(包括庫存增加人民幣3.4百萬元、貿易及其他應收款項增加人民幣28.4百萬元以及現金及現金等價物增加人民幣7.3百萬元)所抵銷。

我們的流動負債淨額由2016年12月31日的人民幣145.8百萬元減少26.4%至2017年12月31日的人民幣107.3百萬元，主要是由於(i)我們的業務增長導致存貨增加人民幣12.6百萬元、貿易及其他應收款項增加人民幣11.0百萬元、現金及現金等價物增加人民幣19.3百萬元及(ii)銀行貸款減少人民幣18.9百萬元，乃因我們於2017年償還若干銀行貸款，部分被(iii)因我們的業務增長以致貿易及其他應付款項增加人民幣11.5百萬元所抵銷。

營運資金充足性聲明

於往績記錄期間及直至2019年10月31日，我們的流動負債淨額主要由於(i)根據國際財務報告準則第16號確認的租賃負債，(ii)因重組產生的應付代價及(iii)擴張餐廳網絡產生的資本開支。我們相信隨著新開設餐廳開始盈利我們的流動負債淨額狀況將會得以改善。

於往績記錄期間，我們的流動負債淨額增加主要是由於(i)隨著我們開設更多餐廳，增購翻新材料及食材並招聘新僱員導致我們的貿易及其他應付款項增加，以及就九毛九控股收購廣州九毛九(作為重組的一部分)確認截至2019年6月30日止六個月應付代價人民幣180.0百萬元，及(ii)因我們的餐廳網絡擴張以致根據國際財務報告準則第16號確認的流動租賃負債增加。有關流動負債淨額相關風險的詳情，請參閱「風險因素 — 有關我們業務的風險 — 我們的流動負債淨額或會使我們面臨若干流動資金風險，令我們無法靈活經營以及對我們擴充業務的能力造成影響」。

經考慮我們目前可獲得的財務資源，包括手頭現金及銀行現金、可用的銀行融資、我們營運產生的預期現金及全球發售估計所得款項淨額，董事及我們的獨家保薦人認為自本招股章程日期起計至少12個月內，我們有足夠的營運資金滿足我們目前的營運資金需求。因此，我們認為我們的業務營運及財務狀況將不會因淨流動負債狀況而受到重大不利影響。

改善措施

為改善我們的流動負債淨額狀況及確保營運資金充足，我們已經／或將採取以下措施：

(i) 透過業務擴張持續改善我們的經營現金流：於2016年、2017年及2018年以及截至2019年6月30日止六個月我們的經營活動產生的現金淨額分別為人民幣261.7百萬元、人民幣313.9百萬元、人民幣372.6百萬元及人民幣290.8百萬元。我們預期於2019年我們的經營活動產生的現金淨額大幅增加，乃由於我們於2018年新開76間餐廳，而2017年則新開41間。2018年開設的餐廳中有37間為太二餐廳，太二的經營利潤率高於我們的其他品牌。預期我們的流動資產將因此而增加；及

(ii) 以銀團貸款融資(將以全球發售的所得款項淨額償還)結算因重組產生的應付代價。

債項

銀行貸款

於2016年、2017年及2018年12月31日以及2019年6月30日及2019年10月31日(即就釐定我們債務而言的最後可行日期)，我們所有的銀行貸款均須於一年內或按要求償還並有抵押或有擔保。於2016年、2017年及2018年12月31日以及2019年6月30日及2019年10月31日，本集團的銀行融資總額分別為人民幣70.9百萬元、人民幣98.0百萬元、人民幣87.0百萬元、人民幣122.0百萬元及人民幣80.0百萬元，並已分別動用人民幣38.9百萬元、人民幣20.0百萬元、人民幣49.1百萬元、人民幣52.0百萬元及人民幣19.6百萬元。

於2016年、2017年及2018年12月31日以及2019年6月30日的所有有抵押銀行貸款及以上銀行融資均由本集團的銀行存款及管先生擁有的若干物業作抵押，並由管先生擔保或管先生與其他關聯方共同擔保，而於2019年10月31日的所有銀行貸款及上述銀行融資由管先生擔保，於上市後將解除或由本集團提供的公司擔保或擔保物取代。我們的董事確認所有與關聯方之間應付或應收非貿易款項，及關聯方提供或獲得的貸款或擔保(如有)將於上市後獲悉數償還或解除。

於2016年、2017年及2018年12月31日以及2019年6月30日及2019年10月31日的銀行貸款中約人民幣7.9百萬元、人民幣10.0百萬元、人民幣15.0百萬元、零元及零元須達成與本集團或附屬公司若干財務比率有關的契諾(該等契諾常見於金融機構的貸款安排中)。倘本集團違反該

等契諾，已提取的貸款將變成須按要求償還。本集團定期監察遵守該等契諾的情況。於2016年、2017年及2018年12月31日以及2019年6月30日及2019年10月31日，本集團並無違反任何與已提取貸款或融資相關的契諾。

於2016年12月31日，定息銀行貸款人民幣38.9百萬元按年利率4.79%至6.96%計息。於2017年12月31日，定息銀行貸款人民幣20.0百萬元按年利率4.79%至6.09%計息。於2018年12月31日，定息銀行貸款人民幣45.0百萬元按年利率4.79%至5.00%計息，浮息銀行貸款人民幣4.1百萬元按年利率4.35%計息。於2019年6月30日，定息銀行貸款人民幣46.9百萬元按年利率4.35%至6.31%計息，浮息銀行貸款人民幣5.0百萬元按年利率4.35%計息。於2019年10月31日，定息銀行貸款人民幣19.3百萬元按年利率4.35%計息。

我們的董事確認，於往績記錄期間及直至2019年10月31日，我們並無嚴重拖欠支付負債及／或違反財務契諾。

租賃負債

下表列示於所示日期租賃負債的剩餘合約到期日：

	於12月31日			於6月30日	於10月31日
	2016年	2017年	2018年	2019年	2019年
			（人民幣千元）		
					（未經審計）
一年內	151,452	169,303	198,318	220,838	261,912
一年後但於兩年內	142,377	160,292	196,810	220,947	229,684
兩年後但於五年內	276,633	292,242	332,377	370,214	371,478
五年後	72,392	70,694	52,606	48,797	46,629
	642,854	692,531	780,111	860,796	909,703
減：未來利息開支總額	141,068	152,452	114,427	112,249	119,085
租賃負債現值	501,786	540,079	665,684	748,547	790,618
計入財務狀況表內的租賃負債					
一年內	103,321	111,698	143,588	165,794	227,331
一年後但於兩年內	113,590	132,517	168,923	194,522	194,117
兩年後但於五年內	235,133	260,768	308,369	341,957	328,730
五年後	49,742	35,096	44,804	46,274	40,440
	501,786	540,079	665,684	748,547	790,618

或有負債

於2019年10月31日，我們並無任何可能對我們業務、財務狀況或經營業績造成重大不利影響的重大或有負債、擔保或任何重大未決或針對本集團任何成員公司的訴訟或申索。

主要財務比率

下表載列於所示日期或期間的主要財務比率：

	截至12月31日止年度			截至6月30日止六個月	
	2016年	2017年	2018年	2018年	2019年
純利率[1]	4.4%	4.9%	3.9%	6.2%	8.2%
經營利潤率[2]	16.8%	17.1%	16.8%	18.4%	19.5%
九毛九	16.2%	16.6%	17.3%	18.0%	18.1%
太二	30.1%	22.3%	18.0%	22.5%	23.3%
經調整純利率[3]	4.7%	5.1%	4.2%	6.4%	9.4%
平均股本回報率[4]	41.7%	40.4%	36.0%	—	121.6%[9]
平均資產回報率[5]	6.4%	8.0%	6.9%	—	16.0%[9]

	於12月31日			於6月30日
	2016年	2017年	2018年	2019年
流動比率[6]	0.49	0.63	0.51	0.51
速動比率[7]	0.42	0.52	0.43	0.45
資本負債比率[8]	26.4%	9.7%	24.1%	37.9%

附註：

1. 純利率等於年度／期間溢利除以收入再乘以100%。

2. 經營利潤率等於經營溢利除以收入乘以100%。

3. 經調整純利率等於經調整純利除以收入乘以100%。

4. 平均股本回報率等於年度／期間溢利除以該年初／期初及年末／期末權益總額的平均餘額再乘以100%。

5. 平均資產回報率等於年度／期間溢利除以該年初／期初及年末／期末資產總值的平均餘額再乘以100%。

6. 流動比率等於流動資產除以有關日期的流動負債。

7. 速動比率等於流動資產減存貨再除以同日的流動負債。

8. 資本負債比率等於計息銀行貸款除以權益總額再乘以100%。

9. 該等比率按截至2019年6月30日止六個月的利潤除以180並乘以365再除以平均資產或平均權益(如適用)來按年計算。

經營利潤率

我們的整體經營利潤率取決於各個品牌的盈利能力，尤其是我們的兩個主要品牌九毛九及太二。於往績記錄期間，我們截至2016年、2017年及2018年12月31日止年度及截至2018年及2019年6月30日止六個月的整體經營利潤率分別為16.8%、17.1%、16.8%、18.4%及19.5%。

九毛九的經營利潤率由2016年16.2%稍微上升至2017年16.6%，於2018年進一步升至17.3%，乃因我們持續優化九毛九的業務模式以提升營運效率所致。九毛九的經營利潤率於截至2018年及2019年6月30日止六個月分別穩定於18.0%及18.1%。

太二的經營利潤率由截至2018年6月30日止六個月的22.5%增加至截至2019年6月30日止六個月的23.3%，主要乃因(i)我們完成太二管理團隊的人員招募，從而令太二的員工成本佔收入的百分比降低；及(ii)太二餐廳的收入貢獻增加、而太二的水電開支低於九毛九，導致太二水電開支佔收入比例降低，部分被(iii)太二的主要食材鱸魚的價格波動造成的太二使用的原材料及耗材增加所抵銷。

太二的經營利潤率由2017年的22.3%減少至2018年的18.0%，主要乃因(i)2018年下半年鱸魚的價格波動造成的太二使用的原材料及耗材成本增加；(ii)隨著我們繼續招募及保有太二管理團隊的更多人員及餐廳員工，為新太二餐廳作準備，導致太二的員工成本增加；及(iii)太二的使用權資產折舊以及其他租金與相關開支增加，原因在於我們於2018年多數新開設的太二餐廳位於受歡迎購物商場的有利位置。

太二的經營利潤率由2016年的30.1%大幅減少至2017年的22.3%，主要乃因(i)自2017年開始酸菜魚餐廳的盛行令鱸魚價格大幅上漲；(ii)隨著我們於2017年開始為太二的管理團隊招募人員，為新太二餐廳做準備，太二的員工成本增加；及(iii)使用權資產折舊增加，原因在於初期階段的太二餐廳通常開設於租金較低的稍偏地區。

經調整純利率

我們的經調整純利率由截至2018年6月30日止六個月的6.4%增加至截至2019年6月30日止六個月的9.4%，主要是由於截至2019年6月30日止六個月，我們已開設26間太二餐廳，而其經營利潤率為於我們的所有品牌中最高者所致。

我們的經調整純利率由2017年的5.1%減少至2018年的4.2%，主要是由於(i)其他租金及相關開支增加，原因是我們因太二餐廳數量增加(其中大部分按可變租金安排經營)而向出租人支付更多可變租金，及(ii)因擴大餐廳網絡產生更多前期費用，導致我們的其他開支增加所致。

我們的經調整純利率由2016年的4.7%增加至2017年的5.1%，主要是由於(i)員工成本佔收入的比例減少，原因是我們於2016年在佛山推出中央廚房，集中進行食品加工以提升效率；及(ii)水電開支佔收入比例下降，原因是太二餐廳的收入貢獻增加且其水電開支低於九毛九。

平均股本回報率

我們的平均股本回報率由2018年的36.0%增至截至2019年6月30日止六個月的121.6%(以年化溢利計)，主要由於(i)截至2019年6月30日止六個月的年化溢利較2018年的年度溢利增加及(ii)截至2019年6月30日止六個月股本因重組減少人民幣180.0百萬元。

我們的平均股本回報率由2017年的40.4%下降至2018年的36.0%，主要是由於我們業務增長導致股本持續增加，惟部分因2017年及2018年分別宣派股息人民幣20.0百萬元及人民幣54.8百萬元而抵銷，而2018年我們錄得存貨虧損人民幣22.1百萬元導致我們2018年的純利較2017年略增3.1%。

我們的平均股本回報率相對維持穩定，於2016年及2017年分別為41.7%及40.4%。

平均資產回報率

我們的平均資產回報率由2018年的6.9%增加至截至2019年6月30日止六個月的16.0%(以年化溢利計)，主要由於截至2019年6月30日止六個月的年化溢利與2018年的年度溢利相比有所增加，且部分被截至2019年6月30日止六個月的平均資產增加所抵銷，該增加主要是由於餐廳擴張導致使用權資產增加。

我們的平均資產回報率由2017年的8.0%下降至2018年的6.9%，主要是由於我們於2018年開設大量自營餐廳，導致我們的使用權資產大幅增加。

我們的平均資產回報率由2016年的6.4%上升至2017年的8.0%，主要是由於我們於2017年的年度溢利增加人民幣20.3百萬元，部分被與我們餐廳網絡擴展有關的資產增加所抵銷。

流動比率

我們於2018年12月31日及2019年6月30日的流動比率維持於0.51倍的相對穩定水平。

我們的流動比率由2017年12月31日的0.63倍下降至2018年12月31日的0.51倍，主要由於2018年應付股息增加人民幣30.0百萬元導致我們的流動負債增加。

我們的流動比率由2016年12月31日的0.49倍上升至2017年12月31日的0.63倍，主要由於(i)我們已償還部分銀行貸款致使其減少，(ii)因我們購買更多冷凍肉而導致的存貨增加，及(iii)由於我們的顧客轉而通過支付寶或微信支付等支付平台(而非現金)向我們付款，而通過該等平台收取的應收款項通常在一天內結算，使得我們的貿易應收款項增加。

速動比率

我們於2018年12月31日及2019年6月30日的速動比率維持相對穩定，分別為0.43倍及0.45倍。

我們的速動比率由2017年12月31日的0.52倍下降至2018年12月31日的0.43倍，主要由於2018年應付股息增加人民幣30.0百萬元導致我們的流動負債增加所致。

我們的速動比率由2016年12月31日的0.42倍上升至2017年12月31日的0.52倍，主要是由於(i)償還部分銀行貸款；(ii)業務增長導致營運資金增加及(iii)由於我們的顧客轉而通過支付寶或微信支付等支付平台向我們付款，使得我們的貿易應收款項增加。

資本負債比率

我們的資本負債比率由2018年12月31日的24.1%增加至2019年6月30日的37.9%，主要是由於截至2019年6月30日止六個月，權益因重組而減少人民幣180.0百萬元所致。

我們的資本負債比率由2017年12月31日的9.7%上升至2018年12月31日的24.1%，主要是由於2018年12月31日的計息銀行貸款結餘較2017年12月31日增加所致。

我們的資本負債比率由2016年12月31日的26.4%下降至2017年12月31日的9.7%，主要由於(i)於2017年償還銀行貸款，導致2017年12月31日的計息銀行貸款結餘減少；及(ii)我們的權益總額隨著溢利的增加而增加所致。

資產負債表外安排

我們並無訂立且預期不會訂立任何資產負債表外安排。我們亦無訂立任何擔保第三方付款責任的財務擔保或其他承擔。此外，我們並無訂立任何與我們股權掛鈎及歸類為所有者權益的衍生合約。另外，我們於轉讓予非綜合入賬實體作為對其信貸、流動資金或市場風險支持之資產中並無擁有任何保留或或然權益。我們並無於向我們提供融資、流動資金、市場風險或信貸支持或與我們從事租賃、對沖或研發服務的任何非綜合入賬實體中擁有任何可變權益。

關聯方交易

有關關聯方交易的討論，請參閱附錄一所載會計師報告附註29。

根據上市規則第14A章，會計師報告附註29所載的交易亦將構成本公司的持續關連交易。有關詳情，請參閱「關連交易」。

董事認為，關聯方交易乃按公平原則進行，並不會扭曲我們於往績記錄期間的業績或使該等業績無法反映我們未來的表現。

並無其他未償還的債務

除本招股章程披露者外，於2019年10月31日(即債務聲明日期)，我們並無未償還的債務或任何已發行及未償還或同意發行借貸資本、銀行透支、貸款或類似債務、承兑負債(一般貿易票據除外)、承兑信用證、債權證、按揭、質押、融資租賃或租購承擔、擔保或其他或有負債或與之相關的任何契約。我們的董事確認，於最後可行日期，自2019年10月31日以來的本公司的債務並無任何重大變動。

市場風險的定量及定性披露

我們於日常業務過程中面臨包括信貸、流動資金、利率及外匯風險在內的市場風險。有關我們所面臨風險之詳情，請參閱附錄一所載會計師報告附註27。

上市開支

根據指示性發售價範圍的中位數並假設超額配股權未獲行使，估計上市開支總額約為117.5百萬港元(或經扣除包銷佣金約80.7百萬港元後約為36.8百萬港元)，其中11.0百萬港元已於我們截至2019年6月30日止六個月的綜合損益及其他全面收益表內扣除。我們估計上市開支總額中28.5百萬港元將於我們截至2019年12月31日止年度的綜合損益及其他全面收益表內扣除。結餘約89.0百萬港元預計將予資本化。

股息

根據組織章程細則，本公司可於股東大會宣派將以任何貨幣支付予股東的股息，惟股息不得超過董事建議的金額。此外，我們的董事可不時向我們的股東派付董事認為就本公司溢利而言屬合理的中期股息。所有宣派或派付的股息，僅可來自本公司合法可供分派的溢利及儲備(包括股份溢價)。

我們為一家根據開曼群島法律註冊成立的控股公司。因此，任何未來股息的派付及金額亦將取決於自我們附屬公司收取的股息的可用性。中國法律及法規規定僅可自根據中國會計原則計算的年度溢利中派付股息，該等會計原則在許多方面與其他司法權區的公認會計原則(包括國際財務報告準則)不同。中國法律亦規定外商投資企業留出其除稅後溢利(如有)的至少10%為其法定儲備提供資金，法定儲備不能作為現金股息用作分派。我們及我們的附屬公司的分派亦可能受到銀行信貸融資、可換股債券工具或我們或我們的附屬公司日後可能訂立的其他協議內的任何限制性契諾所規限。

於2019年9月24日，董事會向股東宣派股息約人民幣50.6百萬元。截至2016年、2017年及2018年12月31日止年度以及截至2018年及2019年6月30日止六個月，廣州九毛九分別宣派股息人民幣9.0百萬元、人民幣20.0百萬元、約人民幣54.8百萬元、約人民幣24.8百萬元(未經審計)及零元。過去宣派的股息不可作為未來股息政策的指標。所有已宣派的股息已／將於上市前結清。向股東實際分派的股息數額將取決於我們的盈利及財務狀況、營運需求、資本需求及董事可能視為相關的任何其他情況，並須獲股東批准。董事會可全權酌情建議派付任何股息。我們並無任何預先確定的派息率。

可供分派儲備

於2019年6月30日，本公司並無任何可供分派儲備。

並無重大不利變動

經審慎周詳考慮後，董事確認，截至本招股章程日期，自2019年6月30日以來，我們的財務或貿易狀況或前景並無重大不利變動，且2019年6月30日以來並無任何事件將對附錄一所載會計師報告中顯示的資料產生重大影響。

未經審計備考經調整合併有形資產淨值

以下根據上市規則第4.29條編製的本集團未經審計備考經調整有形資產淨值報表，乃用於說明全球發售對本公司權益股東應佔本集團的有形資產淨值的影響，猶如全球發售已於2019年6月30日完成。

未經審計備考經調整有形資產淨值報表僅就說明用途而編製，且因其假設性質使然，其未必能真實反映在全球發售於2019年6月30日或任何未來日期已完成的情況下的本公司權益股東應佔本集團的有形資產淨值。

	於2019年6月30日本公司權益股東應佔本集團的合併有形資產淨值	全球發售估計所得款項淨額	本公司權益股東應佔未經審計備考經調整有形資產淨值	本公司權益股東應佔未經審計備考經調整每股有形資產淨值	
	人民幣千元[1]	人民幣千元[2][4]	人民幣千元	人民幣元[3]	港元[4]
根據發售價每股股份5.50港元計算	104,967	1,557,439	1,662,406	1.25	1.39
根據發售價每股股份6.60港元計算	104,967	1,873,566	1,978,533	1.48	1.65

附註：

1. 於2019年6月30日本公司權益股東應佔本集團合併有形資產淨值乃按2019年6月30日本公司股東應佔合併有形資產淨值人民幣108,325,000元減當日無形資產人民幣3,358,000元計算，摘自本招股章程附錄一會計師報告所載財務資料。

2. 經扣除估計包銷費用及其他全球發售相關開支後(不包括截至2019年6月30日已於損益扣除的上市開支約人民幣9,850,000元)，估計全球發售所得款項淨額根據估計發售價每股股份5.50港元及每股股份6.60港元(分別為指示性發售價範圍內的較低及較高的終端價格)計算。發行333,400,000股股份並無計及因行使超額配股權或根據購股權計劃可能授出的任何購股權而可能發行的任何股份，且不包括本公司根據一般授權可能發行或購回的任何股份。全球發售估計所得款項淨額按1.1137港元兑人民幣1元的匯率換算為人民幣。

3. 本公司權益股東應佔未經審計備考經調整每股有形資產淨值，乃於就附註(2)所述全球發售的估計所得款項淨額調整後並以已發行的合共1,333,400,000股股份為基準計算，假設全球發售於2019年6月30日已完成，但並未計及行使超額配股權或根據購股權計劃可能授出的任何購股權而可能發行的任何股份，且不包括本公司根據一般授權可能發行或購回的任何股份。

4. 本公司權益股東應佔未經審計備考經調整每股有形資產淨值按人民幣1元兑1.1137港元的匯率換算為港元。這並不表示人民幣金額已經、可能已經或可按該匯率換算為港元，反之亦然。

5. 本公司權益股東應佔未經審計備考經調整有形資產淨值並未計及於2019年9月24日宣派的股息人民幣50,625,000元。該等股息將於上市前悉數支付。倘計及該等股息，則本公司權益股東應佔未經審計備考每股有形資產淨值將減少至每股約人民幣1.21元(相當於每股1.35港元)及人民幣1.45元(相當於每股1.61港元)，乃基於指示性發售價範圍分別為每股5.50港元及6.60港元的下限和上限價格。

6. 概無對未經審計備考經調整有形資產淨值作出任何調整以反映本集團於2019年6月30日後訂立的任何貿易業績或其他交易。

根據上市規則須作出的披露

於最後可行日期，董事確認，概無任何情況導致我們須根據上市規則第13.13至13.19條作出披露。

並無重大中斷

董事確認，於最後可行日期前12個月期間內，我們的業務並無出現任何中斷而可能對我們的財務狀況及經營業績造成重大不利影響。

未來計劃

有關我們未來計劃的詳細概況，請參閱「業務 — 我們的增長策略」。

所得款項用途

經扣除我們就全球發售應付的包銷佣金、費用及估計開支後，我們估計全球發售所得款項淨額的金額將載列如下：

(i) 假設發售價為每股5.50港元，即指示性發售價範圍的低位數，倘超額配股權未獲行使，則為約1,734.5百萬港元；或倘超額配股權獲悉數行使，則為約1,998.6百萬港元；

(ii) 假設發售價為每股6.05港元，即指示性發售價範圍的中位數，倘超額配股權未獲行使，則為約1,910.6百萬港元；或倘超額配股權獲悉數行使，則為約2,201.0百萬港元；或者

(iii) 假設發售價為每股6.60港元，即指示性發售價範圍的高位數，倘超額配股權未獲行使，則為約2,086.6百萬港元；或倘超額配股權獲悉數行使，則為約2,403.5百萬港元。

我們擬就下文所載用途及按下文所載金額應用全球發售所得款項淨額，惟假設超額配股權未獲行使及每股發售價6.05港元(即指示性發售價範圍的中位數)：

(i) 約72.0%的總估計所得款項淨額即1,375.6百萬港元將用於擴展我們的餐廳網絡。具體而言，我們擬分配：

- 約9.0%的總估計所得款項淨額即171.9百萬港元，將用於在2020年及2021年分別開設18家及20家九毛九餐廳，以進一步滲透我們的現有市場。根據弗若斯特沙利文的資料，2018年中國全服務中國西北菜市場中的餐廳超過0.2百萬間，預計市場總收入將由2018年的人民幣1,682億元增至2021年的人民幣2,225億元。根據弗若斯特沙利文的資料，全服務中國西北菜於中國已獲廣泛接納。採用天然、健康食材以及可保留食物營養的簡單烹飪方法的全服務中國西北菜於人們更加註重健康的主要城市備受青睞。鑒於在中國全服務中國西北菜市場的巨大規模及增長潛力，我們的董事們相信，將有足夠的市場需求支持我們於2020年至2021年開設38間九毛九餐廳。憑藉(i)我們已建立的供應網絡(包括我們自有中央廚房及第三方供應中心)支持高效擴張以及確保食物口味及質量一致；(ii)過去二十年九毛九樹立的高品牌知名度以及我們於華南地區經營九毛九餐廳的豐富經驗使我們

熟悉當地市場；及(iii)不斷研究市場趨勢及消費者偏好的九毛九成熟品牌團隊，我們的董事認為九毛九具備良好優勢把握潛在市場需求。具體而言，我們計劃於未來兩年主要於華南地區的新選址開設九毛九餐廳，而10間位於相對較舊的購物中心且效率相對較低的現有餐廳將於2020年至2021年相關租賃期限屆滿後關閉。新九毛九餐廳預計實施我們於2019年7月採用的九毛九新業務模式，該模式專注於優化食品產品組合及品牌。我們將通過逐步剔除低銷量、製備工藝複雜的菜品，將所供應菜品的總數減少至約40種並提高標準化製作水平。新業務模式有待進一步改進及完善以更好地迎合不斷變化的市場趨勢。

- 約48.0%的總估計所得款項淨額即917.1百萬港元，將用於在2020年及2021年分別開設80家及100家太二餐廳。於未來兩年內，我們計劃主要在一線城市、新一線城市及省會城市開設太二餐廳。根據弗若斯特沙利文，川菜在中國越來越受歡迎。中國酸菜魚歷史悠久。經過多年的發展及推廣，中國酸菜魚自1980年代中期起成為經典招牌川菜。在中國的90萬家川菜餐廳中，超過80%的餐廳供應中國酸菜魚。根據弗若斯特沙利文，中國酸菜魚位居2017年中國最受歡迎菜式的第五位。中國酸菜魚一直是備受中國消費者歡迎的菜品，多年來中國酸菜魚在互聯網上的搜索量穩定增長及其是2018年中國搜索量最大的川菜即為佐證。在中國餐飲服務市場，餐廳提供單一菜式作為核心菜品已經成為一種趨勢，例如中國酸菜魚。預計中國的中國酸菜魚餐廳市場將在未來幾年保持增長勢頭。根據弗若斯特沙利文的資料，由於預計消費者對中國酸菜魚的偏好在未來將會持續，中國的中國酸菜魚餐廳市場的總收入預計將自2018年的人民幣123億元增加至2021年的人民幣322億元。太二餐廳的數目由2016年初的4間至2019年6月30日的91間，增加逾22倍。截至最後可行日期，太二的餐廳網絡覆蓋中國36個城市。太二餐廳數目的快速增長反映了中國的中國酸菜魚餐廳市場的增長潛力。此外，根據弗若斯特沙利文，中國的中國酸菜魚餐廳數量預計將由2018年的約4,500間增加至2021年前達到9,700間。2020年及2021年新開設的180間太二餐廳僅佔2018年中國的中國酸菜魚餐廳總數的4.0%。此外，根據弗若斯特沙利文，於2018年，中國有約5,800間購物商場，而太二入駐的購物商場不足2.0%。同時，預計中國自2019年至2021年每年將新開設500多家購物商場。受益於中國購物商場的快速

增長，於未來兩年，太二能夠擴大其餐廳網絡並入駐更多購物商場。董事相信，將有足夠的需求供太二於2020年至2021年開設180間新餐廳。

憑藉(i)我們已建立的供應網絡(包括我們自有中央廚房及第三方供應中心)支持高效擴張以及確保食物口味及質量一致；(ii)太二於年輕消費者中久經考驗的受歡迎度以及透過社交媒體平台其不斷擴大的線上影響力；(iii)太二成熟的品牌團隊加上彼等不斷研究市場趨勢及消費者偏好；及(iv)我們有能力通過不斷開發新的小菜及改進完善核心菜品迅速應對瞬息萬變的客戶喜好，我們的董事認為太二具備良好優勢把握潛在市場需求。具體而言，為在未來兩年內進一步提升太二於一線城市的影響力，我們計劃每年於各個一線城市開設6至10間太二餐廳。此外，根據我們長期發展全國太二餐廳網絡的戰略擴張計劃，並考慮到太二於現有市場的影響力，我們已確定約30個城市，其中大多數為新一線城市及省會城市，而我們在該等城市及省會並無市場影響力或截至最後可行日期僅開設1至3間太二餐廳。我們計劃在未來兩年內，每年於該等新一線城市及省會城市多開設1到2間太二餐廳。

- 約10.0%的總估計所得款項淨額即191.1百萬港元，將用於在2020年及2021年主要於華南地區分別開設24家及36家其他品牌(包括2顆雞蛋煎餅、慫及那未大叔是大廚)餐廳。根據弗若斯特沙利文，2顆雞蛋煎餅及慫在中國的中式快餐市場經營，預計其總收益將由2018年的人民幣6,842億元增至2021年的人民幣9,256億元。那未大叔是大廚在中國的廣式餐廳市場經營，其總收益預計將由2018年的人民幣2,806億元增至2021年的人民幣3,838億元。我們的董事相信，我們其他品牌的新餐廳將存在充裕的需求量。基於(i)我們於過往20年內於經營餐廳方面獲得豐富經驗及熟悉華南市場，(ii)事實上我們其他品牌餐廳的表現達到管理層的預期，自營的2顆雞蛋煎餅餐廳及慫餐廳均於截至2019年6月30日止六個月錄得餐廳層面的經營利潤，而1間於2019年6月開業的那未大叔是大廚餐廳在一個月內達到盈虧平衡，及(iii)各個品牌有專責品牌團隊及彼等不斷對市場趨勢及客戶偏好的研究，我們的董事認為我們具備良好優勢把握潛在市場需求。

- 約5.0%的總估計所得款項淨額即95.5百萬港元，將用於我們餐廳在2022年的擴張及運營。

於決定是否開設新餐廳之前，我們進行了詳盡的可行性研究及全面的盡職調查，涵蓋廣泛的內容，其中包括整體市場需求及監管環境。請參閱「業務 — 餐廳經營 — 我們餐廳網絡的發展及擴展計劃 — 擴展管理」。

我們已採取並將繼續採用以下策略，以避免我們現有的餐廳及新開業的餐廳之間的潛在蠶食。

- 我們奉行多品牌及多概念的策略，據此，我們各品牌均有自身獨特的特徵及品牌定位。鑒於我們品牌的目標客戶群不同以及客戶擁有多種就餐選擇的內在需求，現有餐廳及新餐廳之間競爭的風險有所降低。

- 我們採用紀律嚴明的方法為新餐廳選址。我們於選址時會考慮一系列因素，其中包括人口密度、人口統計資訊及平均家庭可支配收入。我們通常避免於同一商業區內開設相同品牌的餐廳，以最大程度地減少我們餐廳之間發生蠶食風險。對於我們以加盟模式營運的2顆雞蛋煎餅餐廳，加盟商僅可在經我們批准並於加盟協議訂明的地段開設2顆雞蛋煎餅店。我們通常禁止在半徑500米內開設多於一間2顆雞蛋煎餅店，以避免加盟商之間的潛在競爭。

我們已制定一項擴展管理計劃，以更好地管理我們餐廳網絡的增長。由於我們於高度標準化及可擴展的業務模型下營運，我們相信我們將能夠於新餐廳中複製我們已成熟的管理及營運程序。我們就各主要營運職能自現有餐廳部署至少一名訓練有素的餐廳員工至新餐廳，以有效地將我們的營運程序及最佳實踐轉移至新開業餐廳。請參閱「業務 — 餐廳經營 — 我們餐廳網絡的發展及擴展計劃 — 擴展管理」。此外，我們提供培訓計劃，以確保快速發展的餐廳網絡所需的管理人員充足。

根據2019年各品牌餐廳的歷史財務數據，九毛九、太二、2顆雞蛋煎餅(自營)、慫及那未大叔是大廚各餐廳的月均餐廳層面營運成本(包括所用餐廳層面的原材料及耗材、員工成本、使用權資產折舊、其他租金及相關開支、其他資產的折舊及攤銷、水電開支及外賣開支)估計分別約為0.7百萬港元、1.0百萬港元、0.1百萬港元、0.5百萬港元及1.0百萬港元。我們預計我們的新餐廳將在運營的第一個月內達到盈虧平衡。預計新開設的九毛九、太二及自營的2顆雞蛋煎餅餐廳的現金投資回收期分別為22個月、7個月及15個月。

(ii) 約7.0%的總估計所得款項淨額即133.7百萬港元將用於進一步增強我們餐廳的供應及支持能力並改進我們的集中採購系統。具體而言，我們擬分配：

- 約4.0%的總估計所得款項淨額即76.4百萬港元，將用於在2021年前於佛山開設1家新的中央廚房。我們於廣東的現有中央廚房已達致其全額產能，無空間進一步提高其產能。經計及我們餐廳網絡的擴張計劃、產能及現有產量，我們預計我們於廣東的中央廚房的產能將足以支持我們的擴張直至於2020年滿負荷運作。我們計劃在佛山開設一間新的中央廚房，其設計產能為11.7百萬噸，以支持我們在華南地區(海南除外)不斷發展的餐廳網絡。由於開設一間新中央廚房需要大量時間，我們已就位於佛山的新中央廚房啟動選址程序。我們位於海南的中央廚房將支持我們在海南的餐廳網絡擴展。我們位於湖北的中央廚房及第三方供應鏈的供應中心將支持我們在華中及華東以及華北的餐廳網絡擴展。我們計劃使用來自可靠且信譽良好的第三方供應鏈的供應中心來支持我們在中國其餘地區的餐廳網絡擴展。到2020年我們將動用約46.5百萬港元，其中14.1百萬港元將用於招募員工、16.7百萬港元將用於建築及裝修、13.4百萬港元將用於購買廚房設備及2.3百萬港元將用於支付租金支出及押金。餘下的29.9百萬港元將於2021年前動用，其中19.0百萬港元將用於招募員工、4.3百萬港元將用於建築及裝修、4.3百萬港元將用於購買廚房設備及2.3百萬港元將用於支付租金支出。

- 約3.0%的總估計所得款項淨額即57.3百萬港元，將用於翻新我們的現有中央廚房及升級我們的設備及設施。我們各品牌均擁有自身的特色菜或菜品，並需要不同的食材及供應品，且需要不同類型的設備及設施滿足我們各品牌的需求。鑒於我們的品牌(尤其是太二、2顆雞蛋煎餅、慫及那未大叔是大廚)的受歡迎程度及知名度不斷提高，我們存在切實業務需求對現有的中央廚房進行翻新並升級設備和設施，以支持我們餐廳網絡的快速擴展。

  隨著太二餐廳網絡的擴大，我們需採購的水產品數量亦有所增加。除新鮮的水產品外，我們在食品加工程序中不斷增加使用冷凍水產品，以確保水產品供應的質量及穩定性。因此，我們需升級我們的水產品加工設備及設施，以適應新鮮及冷

凍的水產品。此外，我們計劃升級加工更多現成蔬菜的設備及設施，以實現高水平的標準化及提高營運效率。

我們現有中央廚房的計劃翻新主要涉及設備及設施的升級。我們估計計劃翻新的資本開支就位於廣東的中央廚房而言約為48.4百萬港元；就位於海南的中央廚房而言為4.5百萬港元及就位於湖北的中央廚房而言為11.8百萬港元。下表載列於所示期間翻新我們現有的中央廚房及升級我們的設備及設施的時間表以及估計費用。

		截至以下日期止年度			
	2019年12月31日	2020年12月31日	2021年12月31日	2022年12月31日	2023年12月31日
			（千港元）		
廣東	5,992	6,792	12,315	19,453	9,869
海南	134	267	—	1,363	2,837
湖北	134	2,227	8,845	652	108

我們將整個裝修過程分為多個階段，以便在每個裝修階段僅有中央廚房的一小部分會受到影響。在裝修的每個階段之前，我們將適當增加庫存水平至合理程度，以確保食材供應穩定。因此，董事認為計劃翻新將不會對我們的業務營運造成重大干擾。

(iii) 約11.0%的總估計所得款項淨額即210.2百萬港元將用於償還以下部分貸款：

- 由招商銀行股份有限公司香港分行安排的相當於人民幣180.0百萬元的港元銀團貸款融資，其利率為香港銀行同業拆息加年利率0.8%。倘上市日期屬首次提款日期起計九個月內，銀團貸款融資的到期日應為上市日期起計一個月或首次提款日期起計十個月（以較早者為準）。

- 招商銀行股份有限公司廣州分行的貸款融資人民幣9.9百萬元，按年利率4.35%計息，於2020年1月25日到期。

合計(i)本集團所結欠招商銀行股份有限公司的現有貸款約人民幣39.0百萬元（包括將以全球發售所得款項淨額償還的人民幣9.9百萬元）；及(ii)招商銀行股份有限公司香港分行向銀團貸款多達人民幣100.0百萬元的注資，合共人民幣180.0百萬元由招商銀行股份有限公司香港分行作出安排，本集團結欠獨家保薦人集團的款項總額將不超過人民幣139.0百萬元。

(iv) 約10.0%的總估計所得款項淨額即191.1百萬港元將用作我們的營運資金及一般企業用途。

倘發售價乃釐定為低於指示性發售價範圍的中位數的水平，則我們將於第(i)、(ii)及(iv)項之間按比例調整上述全球發售所得款項淨額的分配，而分配至第(iii)項的金額將保持不變。倘發售價乃釐定為高於指示性發售價範圍中位數的價格，則額外所得款項將用於我們餐廳在2022年的擴張及營運。行使超額配股權所收取的任何額外所得款項將用於我們餐廳在2022年的擴張及營運。

倘我們發展計劃的任何部分將因政府政策變化導致任何項目開發並不可行，或因任何不可抗力因素而無法按原計劃進行，則我們將審慎評估情況，並可能重新分配全球發售所得款項淨額。

倘全球發售所得款項淨額並無即時應用至上述用途及倘適用法律及法規允許，則我們擬將所得款項淨額存入短期活期存款及／或貨幣市場工具，只要此舉被視為符合本公司之最佳利益。

基石配售

我們已與下文所載基石投資者(「**基石投資者**」)訂立基石投資協議(「**基石投資協議**」)，據此，基石投資者已同意遵照若干條件，按發售價認購以總金額55.0百萬美元(或約428.9百萬港元，根據1.00美元兑換7.7982港元的匯率計算)可予購買的若干數目的發售股份(下調至最接近每手1,000股股份的完整買賣單位)(「**基石配售**」)。

假設發售價為每股5.50港元(即本招股章程所載指示性發售價範圍的下限)，基石投資者將會認購的發售股份總數將為77,980,000股發售股份，佔發售股份的約23.40%及緊隨全球發售完成後已發行股本總額的約5.84%(假設超額配股權並無獲行使，且概無根據購股權計劃發行任何股份)。

假設發售價為每股6.05港元(即本招股章程所載指示性發售價範圍的中位數)，基石投資者將會認購的發售股份總數將為70,891,000股發售股份，佔發售股份的約21.26%及全球發售完成後已發行股本總額的約5.31%(假設超額配股權並無獲行使，且概無根據購股權計劃發行任何股份)。

假設發售價為每股6.60港元(即本招股章程所載指示性發售價範圍的上限)，基石投資者將會認購的發售股份總數將為64,983,000股發售股份，佔發售股份的約19.50%及全球發售完成後已發行股本總額的約4.87%(假設超額配股權並無獲行使，且概無根據購股權計劃發行任何股份)。

我們認為由基石投資者進行的基石投資是可取的，因為：(i)基石投資者的存在確保在營銷階段開始時有合理規模的堅定承諾，並給予市場尤其是零售投資者信心，零售投資者在知悉本公司有願意受六個月禁售期約束的基石投資者擔保情況下，可能會得到寬慰；及(ii)擁有BlackRock Funds等家喻戶曉的基石投資者將大大提高擬議上市的形像，並引起投資者的興趣。需求得到刺激可以因此提高獲得有利定價及成功完成交易的機會。

據本公司所深知，各基石投資者並非現有股東，且獨立於本公司、關連人士及彼等各自聯繫人。基石投資者根據基石配售認購發售股份並非由本公司、任何董事、本公司高級行政人員、任何現有股東、其任何附屬公司或彼等各自緊密聯繫人直接或間接撥付。各基石投資者均作出

獨立的投資決定，且彼等通常不接受本公司核心關連人士、本公司、任何董事、本公司高級行政人員、任何現有股東、其任何附屬公司或彼等各自緊密聯繫人有關收購、出售、投票或其他處置發售股份的指示。本公司與各基石投資者之間並無訂立任何補充協議或安排，亦無因或就基石投資者投資本公司而授予彼等任何直接或間接利益。任何基石投資者並無亦將不會獲得任何優惠待遇。

基石投資者將根據國際發售(作為國際發售的一部分)收購發售股份。基石投資者將認購的發售股份將於所有方面與其他已發行繳足發售股份享有同等地位，且將計入本公司的公眾持股量。基石投資者將不會認購全球發售項下的任何發售股份(根據各自基石投資者協議進行者除外)。緊隨全球發售完成後，基石投資者於本公司將不會擁有任何董事會代表，基石投資者亦將不會成為本公司的主要股東。

各基石投資者根據基石配售將認購的發售股份的投資額將於上市日期上午八時正(香港時間)或之前支付。待妥為付款後，基石投資者認購的發售股份將於上市日期交付。根據本公司、獨家保薦人及基石投資者(BlackRock Funds除外)將訂立的基石投資協議，獨家保薦人可全權酌情釐定及通知相關基石投資者，表示該基石投資者認購的所有或任何部分股份將於上市日期後的日期(「**延遲交付日期**」)交付，惟延遲交付日期不得遲於可行使超額配股權的截止日期後三個營業日。根據本公司、獨家保薦人及BlackRock Funds訂立的基石投資協議，待於上市日期上午八時正(香港時間)或之前妥為付款後，BlackRock Funds認購的發售股份將於上市日期透過中央結算系統交付。

基石投資者將認購的發售股份將不會受到「全球發售的架構 — 香港公開發售 — 重新分配」所述的國際發售與香港公開發售之間重新分配發售股份的影響。將分配予基石投資者的發售股份實際數目詳情將於2020年1月14日或前後發行的配發結果公告中披露。

我們的基石投資者

下文所載有關基石投資者的資料由基石投資者就基石配售提供。本公司通過招銀國際融資有限公司的介紹及安排結識各位基石投資者。據董事所知，預期每位基石投資者將透過其內部資源撥付及結算其投資金額。

BlackRock Funds

BlackRock Strategic Funds — BlackRock Asia Pacific Absolute Return Fund、BlackRock Global Funds — China Flexible Equity Fund、BlackRock Global Funds — China Fund及BlackRock Emerging Frontiers Fund Limited(「**BlackRock Funds**」)為由BlackRock, Inc.(「**BlackRock**」)投資附屬公司管理的基金，投資附屬公司對各自持有的BlackRock Funds擁有酌情投資管理權。BlackRock於紐約證券交易所上市(股份代號：BLK)。於2018年12月31日，BlackRock代全球投資者管理約5.98萬億美元資產。BlackRock Funds根據基石投資協議認購發售股份無須BlackRock股東的批准。

除「— 完成條件」中所載的先決條件外，BlackRock Funds的認購義務取決於本公司於所有重大方面的相關聲明、保證、承諾及確認均屬真實及準確並無誤導，且投資者及本公司均不存在重大違反協議情況。此外，倘本公司或其他合約方有重大違反協議情況，則BlackRock Funds有權終止基石投資協議。

China Alpha

China Alpha Fund Management Ltd(「**China Alpha**」)已同意促使其擁有酌情投資管理權的若干投資者(即China Alpha Master Fund Ltd及Global Integrity Fund Ltd)認購(如不能認購，則China Alpha將認購)有關數目的發售股份。China Alpha為一間於開曼群島註冊成立的獲豁免有限公司，並由一名屬獨立第三方的個人全資擁有。其根據開曼群島《證券投資商業法》(經修訂)登記為豁除人士。其擔任若干基金的投資管理人，據此，China Alpha將根據基金的相關指引及限制酌情管理該等基金的資金、投資及／或其他資產。China Alpha Master Fund Ltd及Global Integrity Fund Ltd由China Alpha(作為基金管理人)管理，並由中國守正基金管理(香港)有限公司(作為投資顧問，其為根據證券及期貨條例可從事第4類(就證券提供意見)及第9類(提供資產管理)受規管活動的持牌法團(定義見證券及期貨條例))提供意見。

WT

WT Investment Management(「**WT**」)為在開曼群島註冊成立的獲豁免有限公司，由一名個人(為獨立第三方)實益擁有100%權益。WT已同意促使其擁有酌情投資管理權的若干投資者(即WT China Fund Limited)認購有關數目的發售股份。WT China Fund Limited由WT擔任經理進行管理，並由WT Asset Management Limited擔任投資顧問提供諮詢。WT Asset Management Limited於香港註冊成立為有限公司，並獲證監會許可進行第9類(提供資產管理)受規管活動。WT China Fund Limited致力於通過主要投資在大中華地區(包括中國、香港、澳門及台灣)具有重大風險或重大影響的公司上市證券以實現絕對回報及長期資本增值。WT China Fund Limited的投資者包括但不限於養老基金、主權財富基金、綜合基金、家族理財室及其他資深機構投資者。

GSC Fund One及Vision Fund 1

Orient Sun Rise Global Superior Choice SPC — Global Superior Choice Series Fund One SP(「**GSC Fund One**」)及Orient Sun Rise Global Superior Choice SPC — Vision Fund 1 SP(「**Vision Fund 1**」)均為Orient Sun Rise Global Superior Choice SPC的子基金，該公司在開曼群島註冊成立。

該等基金由東方金融控股(香港)有限公司的附屬公司東方資產管理(香港)有限公司(可從事證券及期貨條例所界定第9類(提供資產管理)受規管活動的持牌法團(定義見證券及期貨條例))進行管理。東方金融控股(香港)有限公司為東方證券股份有限公司的全資附屬公司，東方證券股份有限公司於聯交所(股份代號：3958)及上海證券交易所(股份代號：600958)上市。根據基石投資協議，該等基金認購發售股份無須東方證券股份有限公司股東的批准。上海的一間資產管理公司睿遠基金管理有限公司擔任該等基金的投資顧問。

下表載列有關基石配售的詳情：

基石投資者	總投資金額	當量港元[1]	將予認購的發售股份數目[2]	假設超額配股權未獲行使		假設超額配股權獲悉數行使		假設超額配股權獲悉數行使及根據購股權計劃可能授出的所有購股權獲授出及行使	
				佔發售股份概約百分比	緊隨全球發售完成後於本公司的持股概約百分比	佔發售股份概約百分比	緊隨全球發售完成後於本公司的持股概約百分比	發售股份的概約百分比	緊隨全球發售完成後於本公司的持股概約百分比
	(百萬美元)	(百萬港元)							
假設每股股份的發售價為5.50港元(即指示性發售價範圍的最低值)									
BlackRock Funds	20.0	156.0	28,375,000	8.51%	2.13%	7.40%	2.05%	5.49%	1.87%
China Alpha	15.0	117.0	21,267,000	6.38%	1.59%	5.55%	1.54%	4.12%	1.40%
WT	15.0	117.0	21,267,000	6.38%	1.59%	5.55%	1.54%	4.12%	1.40%
GSC Fund One and Vision Fund 1	5.0	39.0	7,089,000	2.13%	0.53%	1.85%	0.51%	1.37%	0.47%
總計	**55.0**	**428.9**	**77,980,000**	**23.40%**	**5.84%**	**20.35%**	**5.64%**	**15.10%**	**5.14%**
假設每股股份的發售價為6.05港元(即指示性發售價範圍的中位數)									
BlackRock Funds	20.0	156.0	25,779,000	7.73%	1.93%	6.72%	1.86%	4.99%	1.70%
China Alpha	15.0	117.0	19,334,000	5.80%	1.45%	5.04%	1.40%	3.74%	1.27%
WT	15.0	117.0	19,334,000	5.80%	1.45%	5.04%	1.40%	3.74%	1.27%
GSC Fund One and Vision Fund 1	5.0	39.0	6,444,000	1.93%	0.48%	1.68%	0.47%	1.25%	0.42%
總計	**55.0**	**428.9**	**70,891,000**	**21.26%**	**5.31%**	**18.48%**	**5.13%**	**13.72%**	**4.66%**
假設每股股份的發售價為6.60港元(即指示性發售價範圍的最高值)									
BlackRock Funds	20.0	156.0	23,630,000	7.09%	1.77%	6.16%	1.71%	4.57%	1.56%
China Alpha	15.0	117.0	17,723,000	5.32%	1.33%	4.62%	1.28%	3.43%	1.17%
WT	15.0	117.0	17,723,000	5.32%	1.33%	4.62%	1.28%	3.43%	1.17%
GSC Fund One and Vision Fund 1	5.0	39.0	5,907,000	1.77%	0.44%	1.54%	0.43%	1.14%	0.39%
總計	**55.0**	**428.9**	**64,983,000**	**19.50%**	**4.87%**	**16.94%**	**4.70%**	**12.57%**	**4.29%**

附註：

1. 按「有關本招股章程及全球發售的資料 — 匯率兑換」所述的匯率1.00美元兑7.7982港元計算。相關基石投資者的實際投資額或會由於使用相關基石投資協議所規定的實際匯率而發生變動。

2. 須約整至整手每手1,000股股份。

完成條件

各基石投資者根據相關基石投資協議收購發售股份的責任，有下列(其中包括)完成條件：

(i) 包銷協議已訂立並且已生效，且不遲於包銷協議的指定日期及時間成為無條件(按其相關原有條款或其訂約方其後同意豁免或修改的條款)，且包銷協議均無終止；

(ii) 本公司與聯席全球協調人(代表包銷商)協定發售價；

(iii) 上市委員會授權股份(包括基石配售項下的股份及其他適用的豁免及批准)上市及買賣，而股份在聯交所開始買賣前上述批准、許可或豁免並無撤回；

(iv) 政府當局(定義見相關基石投資協議)並無制定或出台任何法律(定義見相關基石投資協議)或法規禁止進行根據全球發售或基石投資協議擬進行的交易，且主管司法權區的法院亦無指令或禁令致使實際妨礙或禁止上述交易；及

(v) 相關基石投資者在相關基石投資協議所作的各聲明、保證、承諾及確認現時在所有方面均準確及真實，並無誤導，且相關基石投資者方面並無嚴重違反相關基石投資協議。

基石投資者的限制

各基石投資者已同意，未經本公司及獨家保薦人事先書面同意，自上市日期起六個月期間內任何時間(「**禁售期**」)不會以任何方式直接或間接出售(定義見相關基石投資協議)其根據相關基石投資協議所購買的任何發售股份或其於任何根據相關基石投資協議而持有任何發售股份的任何公司或實體的任何權益，惟若干有限情況除外，例如向其任何全資附屬公司轉讓而該全資附屬公司接受與該基石投資者相同的限制，包括禁售期的限制。

香港包銷商

招銀國際融資有限公司

中國國際金融香港證券有限公司

包銷安排及開支

香港公開發售

香港包銷協議

根據香港包銷協議，本公司已同意按照本招股章程和申請表格所載條款及條件並在該等條款及條件的規限下，提呈發售香港發售股份以供香港公眾人士認購。待(其中包括)上市委員會批准本招股章程所述已發行及將予發行的股份上市及買賣，以及香港包銷協議所載若干其他條件(其中包括聯席全球協調人(為其本身及代表包銷商)與本公司協定最終發售價)達成後，香港包銷商同意按照本招股章程、申請表格及香港包銷協議所載條款及條件，認購或促使認購人認購現時根據香港公開發售提呈發售而未獲認購的香港發售股份。香港包銷協議須待(其中包括)國際包銷協議簽署及成為無條件後，方告落實。

終止理由

倘於上市日期上午八時正前發生下列任何事件，聯席全球協調人(為其本身及代表香港包銷商)可全權酌情向本公司發出口頭或書面通知，即時終止香港包銷商在香港包銷協議項下須履行之責任：

(a) 下列事件發展、發生、存在或生效：

(i) 出現在或直接或間接影響香港、新加坡、中國、美國、英國、歐盟(或其任何成員國)、日本或本集團任何成員公司開展業務所在之任何其他司法權區(各稱「**相關司法權區**」)並屬不可抗力性質的任何國家或國際事件或連串事件(包括但不限於傳染病、流行病、疾病爆發(包括但不限於嚴重急性呼吸系統綜合症**(非典型肺炎)**、甲型流感**(H5N1)**或豬流感或禽流感**(H7N9)**或該等相關／變種疾病)、火災、爆炸、水災、海嘯、地震、火山爆發、冰暴、災難、危機、內亂、叛亂、罷工、停工、暴動、運輸嚴重受阻、撞機、擾亂公共秩序、經濟制裁、政府行動、宣佈國家或國際緊急事件或宣佈戰爭、敵對事件爆發或升級(不論有否宣戰)、戰爭、恐怖活動(不論有否承認責任)或天災)或嚴重或長時間交通中斷；或

(ii) 任何地方、國家、地區或國際敵對事件爆發或升級(不論有否宣戰)或其他緊急狀態或災難或危機於任何相關司法權區發生或影響該等相關司法權區；或

(iii) 在相關司法權區出現或影響該等地區的地方、國家、地區或國際金融、經濟、政治、軍事、工業、財政、監管、貨幣信貸或市場狀況之任何變動或涉及潛在變動之發展，或導致或代表出現任何變動或發展或潛在變動或發展之任何事件或連串事件(包括但不限於影響股票及債券市場、貨幣及外匯市場、投資市場及信貸市場之任何狀況)；或

(iv) 於聯交所、紐約證券交易所、納斯達克國際市場、倫敦證券交易所、新加坡證券交易所、東京證券交易所、上海證券交易所或深圳證券交易所的證券買賣之任何全面停止、中止或限制，或港元或人民幣兌任何外幣貶值；或

(v) 在證券交易所上市或掛牌的本公司或本集團任何其他成員公司任何證券的交易出現全面停止、中止或限制(包括但不限於施加或規定任何最低或最高價格限制或價格範圍)；或

(vi) 任何相關司法權區的商業銀行活動被任何主管政府當局全面停止，或該等地方的商業銀行、外匯交易或證券交收或結算服務有任何重大中斷；或

(vii) 出現在或影響任何相關司法權區的任何新法律或涉及現行法律潛在變動的任何變動或發展，或可能導致涉及現行法律潛在變動的變動或發展的任何事件或情況，或導致任何法院或其他主管監管機構對其詮釋或應用的潛在變動的任何變動或發展；或

(viii) (A) 涉及稅務或外匯管制、貨幣匯率或外商投資規例潛在變動的變動或發展(包括但不限於港元或人民幣兌任何外幣貶值或港元與美元掛鈎匯率制度或人民幣與任何外幣掛鈎的匯率制度出現變動)，或(B)在任何相關司法權區實施對股份的投資產生不利影響的任何外匯管制或稅項；或

(ix) 本公司根據公司條例、《公司(清盤及雜項條文)條例》或上市規則的規定或應聯交所或證監會的任何規定或要求須刊發或要求刊發有關股份發售及銷售的文件(其

中包括本招股章程補充文件或修訂文件、申請表格等文件），而聯席全球協調人認為將予披露事項或會對全球發售的推銷或執行造成不利影響；或

(x) 足以導致出現本招股章程「風險因素」一節所載任何風險的任何變動或涉及潛在變動之發展；或

(xi) 涉及預期會使本集團任何成員公司的資產、負債、一般事務、業務、管理、前景、股東權益、溢利、虧損、經營業績、財務、營運或其他狀況或情況或表現出現任何重大不利變動或涉及任何潛在重大不利變動之任何發展（包括任何第三方威脅提出或提出針對本集團任何成員公司的任何訴訟或索償）；或

(xii) 任何第三方威脅提出或提出針對本集團任何成員公司且存在重大不利影響的任何訴訟、法律行動、索償或法律程序；或

(xiii) 董事被控以可起訴罪行或依法被禁止或因其他理由失去資格參與公司管理；或

(xiv) 本公司主席或行政總裁離職；或

(xv) 本集團任何成員公司違反上市規則或適用法律；或

(xvi) 本公司因任何理由被禁止根據全球發售的條款配發、發行或出售（視情況而定）任何發售股份（包括超額配股權）；或

(xvii) 本公司不遵守本招股章程及申請表格等文件或上市規則中關於全球發售任何方面或任何其他適用法律；或

(xviii) 債權人要求本集團任何成員公司償還債務，或頒佈法令或提出呈請要求本集團任何成員公司清盤，或本集團任何成員公司與其債權人訂立任何債務重整協議或安排或本集團任何成員公司訂立任何安排預計或通過決議案清盤本集團任何成員公司，或委任臨時清盤人、接管人或管理人接管本集團任何成員公司的全部或部分資產或業務，或本集團任何成員公司發生任何同類事項；或

(xix) 由或對任何相關司法權區以任何形式直接或間接施加經濟制裁，

聯席全球協調人單獨或全體全權酌情認為(1)對或將會對或可能會對本公司或本集團整體的資產、債務、一般事務、業務、管理、前景、股東權益、溢利、虧損、經營業績、財務、營運或其他狀況或情況或表現或本公司現時或潛在股東的資格造成重大不利或重大及損害性的不利影響；或(2)已對或將會對或可能會對全球發售的順利進行或香港公開發售的申請水平或國際發售的踴躍程度造成重大不利影響；或(3)導致或將會導致或可能導致全球發售的進行或推銷全球發售或按(其中包括)本招股章程及申請表格擬定的條款及方式交付發售股份成為不明智、不適宜、不可能或不切實可行；或(4)已經產生或將會產生或可能產生影響導致香港包銷協議(包括包銷)任何部分根據其條款而不可能、不明智或不切實可行地履行或阻礙根據全球發售或包銷處理申請及／或付款；或

(b) 任何聯席全球協調人於香港包銷協議日期後知悉：

(i) 聯席全球協調人全權酌情認為載於本招股章程及／或申請表格及／或本公司或代表本公司就香港公開發售而刊發的任何公告或廣告(包括其任何補充或修訂)的任何陳述於刊發時或事後於任何重大方面成為不實、不準確、不完整或具誤導性，或於本招股章程及／或申請表格等文件及／或本公司或代表本公司就香港公開發售而刊發的任何公告或廣告、通訊或其他文件(包括其任何補充或修訂)所發表的任何預測、意見、意圖或期望於發表時並非公平誠實及基於合理理由，或在任何重大方面並非根據合理假設而作出(倘適用)；或

(ii) 本集團任何成員公司或任何董事違反公司條例、《公司(清盤及雜項條文)條例》、中國公司法或上市規則；或

(iii) 不遵守本招股章程(或就擬進行的發售股份認購及銷售所使用的任何其他文件)、上市規則中關於全球發售任何方面或任何其他適用法律或法規；或

(iv) 發生或發現任何事項，而倘於緊接本招股章程日期前發生或發現則會構成任何本招股章程及／或申請表格中的重大失實聲明或發售文件中的重大遺漏；或

(v) 本公司或控股股東或其中任何一方有任何重大違反其根據香港包銷協議或國際包銷協議的任何責任；或

(vi) 出現任何事件、行動或遺漏而引致或可能引致需根據香港包銷協議承擔任何責任；或

(vii) 出現對資產、負債、一般事務、業務、管理、前景、股東權益、溢利、虧損、經營業績、財務、營運或其他狀況或情況或本集團整體表現的任何重大不利變動或潛在重大不利變動或涉及潛在不利變動的發展；或

(viii) 任何違反或被指違反香港包銷協議中於任何重大方面的任何保證或承諾，或香港包銷協議中的任何保證或承諾(或提供任何有關保證或承諾的任何事件)於作出(或重申)時於任何重大方面為不實、不準確、不完整或具誤導性；或

(ix) 任何將會重大影響本公司及本集團經營、財務狀況、聲譽或董事會組成成員的訴訟、糾紛或潛在訴訟或糾紛；或

(x) 訂立國際包銷協議時累計投標詢價程序中的訂單的大部分遭撤回、終止、取消或未達成；或

(xi) 任何基石投資者(如有)作出的投資承諾在與有關基石投資者簽訂協議後遭撤回、終止、取消或未達成；或

(xii) 上市委員會於上市日期或之前拒絕或不批准(受慣常條件規限除外)已發行股份及根據全球發售將予在主板發行的股份(包括根據超額配股權獲行使而將予發行的任何額外股份或根據購股權計劃可能授出的購股權獲行使而可予發行的股份)(「**掛牌**」)於主板上市及獲准買賣，或於授出批准後，掛牌其後遭撤回、註銷、有所保留(按慣常條件除外)、撤銷或扣留；或

(xiii) 本公司撤回本招股章程(或就擬進行的股份發售所使用的任何其他文件)或全球發售；或

(xiv) 須就本招股章程的刊發發出同意書並同意按本招股章程所示形式及涵義轉載其報告及／或函件(視情況而定)及引述其名稱的任何專家撤回其對刊發本招股章程的同意書。

根據上市規則向聯交所作出的承諾

本公司的承諾

根據上市規則第10.08條，本公司已向聯交所承諾，除非根據本招股章程所述及所載的全球發售、超額配股權及購股權計劃，否則在上市日期起計六個月內，本公司不會再發行股份或可轉換成本公司股本證券的證券(不論是否屬於已上市類別)，本公司亦不會訂立任何涉及發行此等股份或證券的協議(不論有關股份或證券的發行會否在上市日期起計六個月內完成)，惟上市規則第10.08(1)至(5)條所允許的情況除外。

控股股東的承諾

根據上市規則第10.07(1)條，控股股東已分別向聯交所承諾，除根據全球發售、超額配股權及任何根據借股協議的任何借股，其不會且促使有關登記持有人不會：

- 自本招股章程披露其於本公司的股權所提述的日期起至上市日期起計六個月之日止期間，出售或訂立任何協議出售任何於本招股章程內顯示其為實益擁有人的任何股份或本公司證券，或以其他方式就上述股份設定任何購股權、權利、權益或產權負擔(根據就真誠商業貸款以認可機構(定義見香港法例第155章銀行業條例)為受益人作出作為抵押的質押或押記除外)；或

- 於前段所述的期間屆滿當日起計六個月期間內，出售或訂立任何協議出售前段所述本公司的任何股份或證券，或以其他方式就該等股份設定任何購股權、權利、權益或產權負擔(根據就真誠商業貸款以認可機構(定義見香港法例第155章銀行業條例)為受益人作出作為抵押的質押或押記除外)，以致緊隨該等出售後或該等購股權、權利、權益或產權負擔獲行使或執行後，其將不再為控股股東。

根據上市規則第10.07(2)條附註3，控股股東已進一步向聯交所及本公司承諾，自本招股章程披露其於本公司的持股量當日起至上市日期後十二個月屆滿當日期間內，其將：

(a) 當其向認可機構(定義見香港法例第155章銀行業條例)質押或抵押其實益擁有的任何

股份或本公司證券，以獲得正當商業貸款時，其將立即以書面方式知會有關質押或抵押，連同所質押或抵押的股份或證券數量；及

(b) 於其接獲承質押人或承押記人的口頭或書面指示表示將出售任何已質押或押記的股份或本公司證券後，隨即知會本公司有關書面指示。

本公司已同意並向聯交所承諾，任何控股股東如就上述任何事宜(如有)知會本公司，本公司亦將盡快通知聯交所，並根據上市規則第2.07C條在可能的情況下盡快以公告的方式披露有關事宜。

根據香港包銷協議作出的承諾

本公司的承諾

本公司已承諾，於香港包銷協議日期起至上市日期後滿六個月當日(包括該日)止期間(「**首六個月期間**」)，未經聯席全球協調人(為彼等本身及代表香港包銷商)事先書面同意及除非符合上市規則的規定，否則我們不會並將促使我們的附屬公司不會：

(a) 直接或間接、有條件或無條件配發、發行、出售、接受認購、要約配發、發行或出售、訂約或同意配發、發行或出售、按揭、押記、質押、擔保、借出、授予或出售任何購股權、認股權證、合同或權利以認購或購買、授出或購買任何購股權、認股權證、合同或權利以配發、發行或出售，或以其他方式轉讓或出售或設立產權負擔於，或同意轉讓或出售或設立產權負擔於本公司任何股份或任何其他證券或於上述者的任何權益(包括但不限於可轉換或交換或行使成為或有權獲取任何股份的任何證券，或代表可收取任何該等股份的權利，或可購買任何該等股份的任何認股權證或其他權利)；或

(b) 訂立任何掉期或其他安排以向他人轉讓擁有本公司股份或任何其他證券或上述者的任何權益(包括但不限於可轉換或交換或行使成為任何股份的任何證券，或代表可收取任何該等股份的權利，或可購買任何該等股份的任何認股權證或其他權利)的全部或部分經濟後果；或

(c) 訂立具有與上述(a)及(b)段所指任何交易同樣經濟效果的任何交易；或

(d) 要約或同意或公佈有意進行上述(a)、(b)、或(c)段所指明任何交易的影響，

而在各情況下均不論上述任何交易是否以交付本公司股份或其他證券、或以現金或其他方式結算(不論有關發行股份或有關其他證券會否於該期間內完成)，惟上述限制並不適用於(i)本公司根據全球發售及超額配股權發行股份；或(ii)本公司授出任何購股權以及本公司因根據購股權計劃將予授出的購股權獲行使而發行股份。

倘本公司根據上述除外情況或於緊接首六個月期間屆滿後的六個月期間(「**第二個六個月期間**」)任何時間，進行上文(a)、(b)或(c)段指定的任何交易，或要約或同意或宣佈有意進行任何有關交易，本公司將採取一切合理措施確保任何該等行動不會導致本公司的證券出現市場混亂或造市情況。

控股股東的承諾

控股股東已各自向本公司、聯席全球協調人、聯席賬簿管理人、聯席牽頭經辦人、香港包銷商及獨家保薦人承諾，除根據借股協議的借股股份外，除非符合上市規則的規定，否則在未經聯席全球協調人(為彼等本身及代表香港包銷商)事先書面同意前：

(a) 其不會於首六個月期間的任何時間內(i)銷售、提呈銷售、訂約或同意銷售、按揭、抵押、質押、擔保、借出、授出或出售任何購股權、認股權證、合同或權利以購買、授出或購買任何購股權、認股權證、合同或權利以出售，或以其他方式轉讓或出售或建立產權負擔於，或同意轉讓或出售或建立產權負擔於(不論直接或間接或有條件或無條件)本公司的任何股份或任何其他證券或上述者的任何權益(包括但不限於任何可轉換、兑換或行使以取得任何股份，或代表收取上述任何股份的權利的任何證券，或可購買任何股份的任何認股權證或其他權利(如適用))(「**相關股份**」)；或(ii)訂立任何掉期或其他安排以向他人轉讓本公司股份或任何其他證券或任何上述者的任何權益(包括但不限於任何可轉換、兑換或行使以取得任何股份，或代表收取上述任何股份的權利的任何證券，或可購買任何股份的任何認股權證或其他權利)擁有權的全部或部分經濟後果；或(iii)訂立與上文第(a)(i)或(ii)分段所指明的任何交易具有同等經濟影響的任何交易；或(iv)要約或同意或公佈有意訂立上文第(a)(i)、(ii)或(iii)分段所指明的任何交易，於各情況下，不論上文第(a)(i)、(ii)或(iii)分段所指明的任何交易是否以交付股份或本公司其他證券或以現金或其他方式結算(不論發行股份或有關其他證券是否會於首六個月期間內完成)；

(b) 其將不會於第二個六個月期間，訂立上文第(a)(i)、(ii)或(iii)項分段所指明的任何交易，或要約或同意或宣佈有意進行任何該等交易，以致緊隨任何出售、轉讓或出售或

於根據該等交易行使或強制執行任何購股權、權利、權益或產權負擔後其將不再為本公司「控股股東」(如適用及定義見上市規則)；及

(c) 於第二個六個月期間屆滿前，倘若其訂立上文第(a)(i)、(ii)或(iii)分段所指的任何交易，或要約或同意或宣佈有意進行任何該等交易，其將採取所有合理措施確保其不會導致本公司的證券出現市場混亂或造市情況。

首次公開發售前投資者的承諾

根據首次公開發售前投資者簽立的承諾契據，各首次公開發售前投資者已承諾，未經本公司及聯席全球協調人(為彼等本身及代表包銷商)事先書面同意，除非符合上市規則的規定，否則：

(a) 其於自招股章程刊發之日起至上市日期起計滿六個月之日止期間(「**首次公開發售前禁售期**」)不會且將促使其聯屬人士不會：(i)銷售、提呈銷售、訂約或同意銷售、按揭、抵押、質押、擔保、借出、授出或出售任何購股權、認股權證、合同或權利以購買、授出或購買任何購股權、認股權證、合同或權利以出售，或以其他方式轉讓或出售或建立產權負擔於，或同意轉讓或出售或建立產權負擔於(不論直接或間接或有條件或無條件)本公司的任何股份或其他任何證券或上述者的任何權益(包括但不限於任何可轉換、兑換或行使以取得任何股份，或代表收取上述任何股份的權利的任何證券，或可購買任何股份的任何認股權證或其他權利(如適用))；或(ii)訂立任何掉期或其他安排以向他人轉讓本公司股份或任何其他證券或任何上述者的任何權益(包括但不限於任何可轉換、兑換或行使以取得任何股份，或代表收取上述任何股份的權利的任何證券，或可購買任何股份的任何認股權證或其他權利)擁有權的全部或部分經濟後果；或(iii)訂立與上文第(i)或(ii)段所指明的任何交易具有同等經濟影響的任何交易；或(iv)要約或同意或公佈有意訂立上文第(i)、(ii)或(iii)段所指明的任何交易，於各情況下，不

論上文第(i)、(ii)或(iii)段所指明的任何交易是否以交付股份或本公司其他有關證券或以現金或其他方式結算(不論發行股份或其他有關證券是否會於上述期間內完成)；

(b) 直至首次公開發售前禁售期屆滿前，倘其或其任何聯屬人士訂立上文(a)段(i)、(ii)或(iii)段訂明的任何交易，或要約或同意或宣佈有意向進行任何有關交易，其將採取一切合理措施以確保有關交易、協議或公告(視乎情況而定)不會導致本公司的證券出現市場混亂或造市情況；

(c) 其或其任何聯屬人士將不會(不論由其本身或透過其控制的任何公司)以其本身名義或通過代名人申請或認購或購買任何發售股份，除非上市規則准許如此行事，且倘作出任何有關申請或已表明有意向收購有關發售股份，其將立即知會聯席全球協調人(為彼等本身及代表包銷商)；及

(d) 其將不會且不會准許其任何聯屬人士或代其行事的任何人士以將需根據美國證券法登記國際發售股份的方式出售、要約出售或招攬要約購買可與出售國際發售股份一併出售的任何證券(定義見美國證券法)或以其他方式就有關證券進行磋商。

國際發售

國際包銷協議

就國際發售而言，預計本公司將與(其中包括)國際包銷商訂立國際包銷協議。根據國際包銷協議並在其所載條件的規限下，國際包銷商將個別同意促使他人或自行購買根據國際發售提呈發售的發售股份。倘未能訂立國際包銷協議，全球發售將不會進行。

包銷佣金及開支

預期香港包銷商將收取數額相當於香港公開發售項下初步提呈發售的香港發售股份應付的總發售價3.00%的包銷佣金，彼等將從中支付任何分包銷佣金。此外，本公司可全權酌情決定向任何或全部香港包銷商支付最多為香港公開發售項下初步提呈發售的香港發售股份應付的總發售價1.00%的獎勵金。

佣金及獎勵金總額連同聯交所上市費、聯交所交易費、證監會交易徵費、法律及其他專業費用、印刷及其他與全球發售有關的開支，現估計合共約為117.49百萬港元(按發售價每股發售股份6.05港元(即指示性發售價範圍每股發售股份5.50港元至6.60港元的中位數)計算，並假設

超額配股權未獲行使），該筆款項將由本公司承擔。香港包銷商並無就任何發售股份從國際發售重新分配至香港公開發售，或從香港公開發售重新分配至國際發售收取任何包銷佣金。

彌償保證

本公司及控股股東（統稱「**彌償契諾人**」）各自已同意向香港包銷商就香港包銷商可能蒙受的若干損失（包括其因根據香港包銷協議履行其義務，以及因彌償契諾人各自違反香港包銷協議而產生的損失）作出彌償。

獨家保薦人的獨立性

獨家保薦人符合上市規則第3A.07條所載適用於保薦人的獨立性規定。

包銷商於本公司的權益

除在有關包銷協議下的責任外，概無包銷商擁有本集團任何成員公司的任何股權或認購或提名他人認購本集團任何成員公司的證券的任何權利（無論可否依法強制執行）。

全球發售的架構

本招股章程乃就香港公開發售(為全球發售的一部分)刊發。全球發售包括:

(a) 香港公開發售,如本節「— 香港公開發售」所述,初步提呈發售33,340,000股股份(如下文所述可予重新分配)以供香港公眾人士認購;及

(b) 國際發售,如本節「— 國際發售」所述,根據S規例於美國境外(包括向香港專業及機構投資者)以離岸交易方式初步提呈發售合共300,060,000股股份(如下文所述可予重新分配,並視超額配股權行使與否而定)。

投資者可根據香港公開發售申請認購香港發售股份,或根據國際發售申請認購或表示有意申請認購國際發售股份,惟不得同時認購兩類股份。

緊隨全球發售完成後,不計及超額配股權獲行使(假設購股權計劃項下已授出或可能授出的購股權未獲行使),發售股份將佔已發行股份數目的約25.0%。倘超額配股權獲悉數行使,發售股份將佔緊隨全球發售及超額配股權行使後(假設購股權計劃項下已授出或可能授出的購股權未獲行使)經擴大已發行股份數目的約27.7%。

本招股章程所提述的申請、申請表格、申請股款或申請程序僅與香港公開發售有關。

香港公開發售

我們根據香港公開發售按發售價初步提呈發售33,340,000股股份(佔全球發售中提呈發售的發售股份總數10%),以公開發售形式在香港供公眾認購。香港公開發售項下首次提呈發售的股份數目(可於國際發售及香港公開發售之間進行任何發售股份的重新分配)將約佔本公司緊隨全球發售完成後已發行股本(假設購股權計劃項下已授出或可能授出的購股權未獲行使及超額配股權未獲行使)的約2.50%。

香港公開發售開放予香港公眾人士以及機構及專業投資者。專業投資者一般包括經紀商、交易商、日常業務包括買賣股份及其他證券的公司(包括基金經理)以及定期投資於股份及其他證券的公司實體。

香港公開發售須待本節「 — 全球發售的條件」所載條件達成後方告完成。

分配

根據香港公開發售分配予投資者的香港發售股份，將僅按根據香港公開發售接獲的有效申請數目而釐定。分配基準或將根據申請人作出的香港發售股份有效申請數目而有所不同。香港發售股份的分配或會(倘適用)包括抽籤，意味著部分申請人獲分配的香港發售股份數目可能較其他申請相同數目香港發售股份的人士高，而不中籤的申請人則可能不獲發任何香港發售股份。

根據香港公開發售可供認購的香港發售股份總數(計及下文所述的任何重新分配)將平均分為以下兩組以供分配：甲組及乙組。甲組的香港發售股份將按公平基準分配予申請香港發售股份認購價格總額(不包括應付的經紀佣金、證監會交易徵費及聯交所交易費)為5百萬港元或以下的申請人。乙組的香港發售股份將按公平基準分配予申請發售股份認購價格總額(不包括應付的經紀佣金、證監會交易徵費及聯交所交易費)為5百萬港元以上但不超過乙組總價值的申請人。投資者務請注意，甲組及乙組申請的分配比例或有不同。倘其中一組(而非兩組)的任何香港發售股份認購不足，則該組的未獲認購香港發售股份將撥往另一組以應付另一組的需求，並作出適當分配。僅就前段而言，香港發售股份的「認購價」指申請時應付的價格(不考慮最終釐定的發售價)。申請人僅可獲分配甲組或乙組其中一組而非兩組的香港發售股份。甲組或乙組內及兩組之間的重複申請或疑屬重複申請，以及任何認購超過16,670,000股香港發售股份(佔香港公開發售項下初步可供認購的33,340,000股香港發售股份的50%)的申請，一概不獲受理。

重新分配

香港公開發售及國際發售之間的發售股份分配根據上市規則可予重新分配。上市規則第18項應用指引第4.2段規定設立回撥機制，倘股份認購達到如下所述的總需求水平，可將香港公開發售的發售股份數目增至根據全球發售提呈發售的發售股份總數的某一百分比：

- 倘香港公開發售項下有效申請的發售股份數目相當於香港公開發售項下初步可供認購發售股份數目的15倍或以上但不足50倍，且國際發售並無認購不足，則發售股份將由國際發售重新分配至香港公開發售，香港公開發售項下可供認購的發售股份總數將為100,020,000股發售股份，相當於全球發售項下初步可供認購發售股份數目的30%；

- 倘香港公開發售項下有效申請的發售股份數目相當於香港公開發售項下初步可供認購發售股份數目的50倍或以上但不足100倍，且國際發售並無認購不足，則發售股份將由國際發售重新分配至香港公開發售，香港公開發售項下可供認購的發售股份總數將為133,360,000股發售股份，相當於全球發售項下初步可供認購發售股份數目的40%；及

- 倘香港公開發售項下有效申請的發售股份數目相當於香港公開發售項下初步可供認購發售股份數目的100倍或以上，且國際發售並無認購不足，則發售股份將由國際發售重新分配至香港公開發售，香港公開發售項下可供認購的發售股份總數將為166,700,000股發售股份，相當於全球發售項下初步可供認購發售股份數目的50%。

於上述各種情況下，重新分配至香港公開發售的額外發售股份將分配至甲組及乙組，而分配至國際發售的發售股份數目將按照聯席全球協調人(為其本身及代表包銷商)認為適當的方式相應調減。此外，聯席全球協調人(為其本身及代表包銷商)或將發售股份由國際發售重新分配至香港公開發售，以滿足香港公開發售項下的有效申請。根據聯交所頒布的指引信HKEx-GL91–18，倘有關重新分配於以下情況下作出：(i)國際發售認購不足且香港公開發售獲悉數認購或超額認購(不論超出倍數)；或(ii)國際發售獲悉數認購或超額認購且香港公開發售超額認購不足15倍，則緊隨有關重新分配後香港公開發售項下可供認購的發售股份總數不得超過66,680,000股發售股份(即香港公開發售項下初步可供認購香港發售股份數目的兩倍及全球發售項下初步可供認購發售股份總數的20%)，最終發售價應釐定為本招股章程所述發售價範圍的最低價格。

倘香港公開發售並無獲悉數認購，聯席全球協調人可酌情(但無責任)按其認為合適的比例，將全部或任何未獲認購的香港發售股份重新分配至國際發售。

然而，倘香港公開發售及國際發售均未獲悉數認購，全球發售將不會進行，除非包銷商將按適用比例認購或促使認購根據本招股章程、申請表格及包銷協議條款及條件於全球發售項下提呈發售但未獲認購之發售股份。

申請

香港公開發售的每名申請人亦將須在其遞交的申請表格上承諾及確認，彼及其代為申請的人士並無申請或獲發或表示有意申請、且將不會申請或獲發或表示有意申請任何國際發售的股份。倘上述承諾及／或確認遭違反及／或屬失實(視情況而定)，或其已獲或將獲配發或分配國際發售項下的國際發售股份，則該申請人的申請可遭拒絕受理。

香港公開發售的每名申請人須於申請時繳付最高發售價每股發售股份6.60港元，另加1%經紀佣金、0.0027%證監會交易徵費及0.005%聯交所交易費，每手1,000股股份合共6,666.51港元。倘按本節「— 定價及分配」所述的方式最終釐定的發售價低於最高發售價每股發售股份6.60港元，則將向成功申請人不計息退還多繳股款(包括與多繳申請股款相關的經紀佣金、證監會交易徵費及聯交所交易費)。進一步詳情載於本招股章程「如何申請香港發售股份」一節。

國際發售

我們按發售價初步提呈發售300,060,000股股份(佔全球發售中提呈發售的發售股份總數90%)，以國際發售形式供公眾認購。

分配

國際發售將涉及選擇性向香港及根據S規例規定美國境外的其他司法權區的機構及專業投資者以及對有關發售股份有較大需求的其他投資者推銷發售股份。專業投資者一般包括經紀商、交易商、日常業務包括買賣股份及其他證券的公司(包括基金經理)以及定期投資於股份及其他證券的公司實體。根據國際發售分配發售股份將根據本節「— 定價及分配」所述的「累計投標」過程進行，並基於若干因素，包括認購意向及時機、相關投資者於相關領域已投入資產或股本資產的總體規模，以及預期相關投資者是否將於上市後購買更多股份及／或持有或出售其股份。有關分配旨在通過股份分派構建堅實的專業及機構股東基礎，從而使本公司及股東整體獲益。

聯席全球協調人(代表包銷商)或會要求已於國際發售項下獲分配發售股份並已作出香港公開發售認購申請的任何投資者向聯席全球協調人提供充分資料，以識別在香港公開發售中提出的相關申請，並確保該等投資者不納入香港公開發售項下的任何發售股份分配。

重新分配

根據國際發售將予發行的發售股份總數或會因本節「— 香港公開發售 — 重新分配」所述的回撥安排、全部或部分行使超額配股權及／或香港公開發售項下任何未獲認購發售股份的重新分配而有所變動。

然而，倘香港公開發售及國際發售均未獲悉數認購，全球發售將不會進行，除非包銷商將按適用比例認購或促使認購根據本招股章程、申請表格及包銷協議條款及條件於全球發售項下提呈發售但未獲認購之發售股份。

超額配股權

本公司預期就全球發售向國際包銷商授出超額配股權，可由聯席全球協調人(代表國際包銷商)行使。

超額配股權可由聯席全球協調人(代表國際包銷商)於上市日期起直至香港公開發售申請最後截止日期後30日止期間內隨時行使，據此，國際包銷商將有權要求本公司按發售價根據國際發售配發及發行最多50,010,000股發售股份(相當於全球發售項下初步可供認購發售股份總數的15%)，以補足國際發售的超額分配(如有)。

倘超額配股權獲悉數行使，據此將發行的額外發售股份將相當於緊隨全球發售完成已發行股份總數(假設購股權計劃項下已授出或可能授出的購股權未獲行使)的約3.6%。倘超額配股權獲行使，將會刊發公告。

穩定價格

穩定價格為包銷商在部分市場為促銷證券而採用的慣常手法。為穩定價格，包銷商可於特定期間在第二市場競投或購買證券，從而減少並在可能情況下防止任何證券的市價下跌至低於發售價。有關交易或於允許進行該等交易的所有司法權區進行，惟均須遵守所有適用法律及監管規定，包括香港法例及監管規定。在香港不允許穩定價格超逾發售價。

就全球發售而言，穩定價格操作人(或代其行事的任何人士)作為穩定價格操作人可代表包銷商於上市日期或之後一段限期內超額分配或進行交易，以穩定或維持股份市價高於原來應有的公開市場價格水平，惟須在香港或其他地區適用法律允許的範圍內進行。然而，穩定價格操作

人、其聯屬人士或代其行事的任何人士並無責任進行任何該等穩定價格行動。該等穩定價格行動在開始後可隨時終止，且必須於遞交香港公開發售申請最後一日後三十日內結束。倘就全球發售進行穩定價格交易，該等交易將由穩定價格操作人、其聯屬人士或代其行事的任何人士全權酌情決定進行。

根據香港法例第571W章證券及期貨(穩定價格)規則(經修訂)，可在香港進行的穩定價格行動包括(i)為阻止或盡量減低股份市價下跌而超額分配股份；(ii)為阻止或盡量減低股份市價下跌而出售或同意出售股份以建立股份的淡倉；(iii)根據超額配股權購買或認購或同意購買或認購股份，以對根據上文第(i)或(ii)項所建立的任何倉盤平倉；(iv)純粹為阻止或盡量減低股份市價下跌而購買或同意購買任何股份；(v)出售或同意出售任何股份以對由於該等購買行動而建立的任何倉盤平倉；及(vi)要約或嘗試進行上文第(ii)、(iii)、(iv)或(v)項所述的任何事情。

發售股份的有意申請人及投資者尤應注意：

- 穩定價格操作人、其聯屬人士或代其行事的任何人士或會因穩定價格行動而持有股份的好倉；
- 現時不能確定穩定價格操作人、其聯屬人士或代其行事的任何人士將持有有關好倉的數量及時間或期間；
- 穩定價格操作人、其聯屬人士或代其行事的任何人士對好倉進行平倉可能對股份的市價構成不利影響；
- 為支持股份價格而採取的穩定價格行動的時間不能超過穩定價格期，而穩定價格期將由上市日期開始，並將於2020年2月7日(星期五)(即遞交香港公開發售申請截止日期後第三十日)屆滿。該日後不會再進行任何穩定價格行動，而股份的需求及股價可能下跌；
- 不能保證採取任何穩定價格行動可使股價維持或高於發售價；及
- 於穩定價格行動過程中可能按與發售價相同或以下的任何價格進行具穩定作用的買盤或交易，因此可能按低於發售股份申請人或投資者支付的價格完成。

本公司將確保或促使於穩定價格期屆滿後七日內遵照香港法例第571W章《證券及期貨(穩定價格)規則》作出公告。

超額分配

就全球發售超額分配任何股份後，穩定價格操作人、其聯屬人士或代其行事的任何人士可通過(其中包括)行使全部或部分超額配股權、使用穩定價格操作人、其聯屬人士或代其行事的任何人士在二級市場按不超過發售價的價格所購買的股份，或透過下文詳述的借股安排，或結合使用該等方法補足該等超額分配。

借股安排

為方便就全球發售應付超額分配(如有)，穩定價格操作人、其聯屬人士或任何代其行事的人士可選擇根據借股協議(預期將於定價日或前後由穩定價格操作人與GYH BVI訂立)向GYH BVI借入50,010,000股股份(即根據超額配股權獲行使可能出售的最高股份數目)。

倘與GYH BVI訂立借股協議，將僅由穩定價格操作人、其聯屬人士或任何代其行事的人士就應付全球發售的超額分配進行借股，且有關借股安排不受上市規則第10.07(1)(a)條限制，惟須遵守上市規則第10.07(3)條所載規定，即借股協議唯一目的是在就國際發售行使超額配股權之前補足任何空倉。

所借相同數目的股份須於(a)行使超額配股權的最後一日或(b)悉數行使超額配股權當日(以較早者為準)之後的第三個營業日或之前歸還予GYH BVI或其代名人(視情況而定)。

上文所述借股安排將遵守所有適用法律、規則及監管規定。穩定價格操作人、其聯屬人士或任何代其行事的人士將不會就有關借股安排向GYH BVI支付款項。

定價及分配

全球發售項下多種發售形式的發售股份價格將由聯席全球協調人(為其自身及代表包銷商)及本公司於定價日釐定，預期定價日將為2020年1月8日(星期三)或前後，惟無論如何不會遲於2020年1月13日(星期一)，其後不久將釐定各發售項下將予分配的發售股份數目。

除按下文進一步詳述另行公佈外，發售價將不超過每股發售股份6.60港元，且預期將不低於每股發售股份5.50港元。香港公開發售申請人將須於申請時支付最高發售價每股發售股份

6.60港元，另加1%經紀佣金、0.0027%證監會交易徵費及0.005%聯交所交易費，按每手1,000股股份計算，合共為6,666.51港元。**有意投資者應注意，於定價日釐定的發售價或將低於本招股章程所述的發售價範圍，惟預期不會出現此種情況。**

國際包銷商現正徵詢有意投資者對於國際發售購買發售股份的意向。有意專業及機構投資者須註明在不同價格或特定價格下根據國際發售擬認購的發售股份數目。此過程稱為「累計投標」，預期將一直進行至提交香港公開發售申請的截止日期或前後終止。

基於有意投資者及機構投資者在累計投標程序中表示的國際發售認購申請意願水平，並獲本公司同意後，聯席全球協調人(為其本身及代表包銷商)可於彼等認為適當時於遞交香港公開發售認購申請截止日期上午或之前的任何時間，將發售股份數目及／或發售價範圍調至低於本招股章程所載者。在此情況下，本公司將在可行情況下於作出調低決定後盡快及於任何情況下不遲於遞交香港公開發售認購申請截止日期上午，於本公司網站**www.jiumaojiu.com**及聯交所網站**www.hkexnews.hk**發佈有關調低通告。倘調低發售股份數目及／或發售價範圍，本公司須(i)刊發增補招股章程，告知潛在投資者有關變動的最新資料；及(ii)延長發售期間，使潛在投資者有足夠時間考慮，並要求彼等根據增補招股章程所載程序確認申請，所有未經確認申請將告無效。發佈有關通告及增補招股章程後，經調整的發售股份數目及／或發售價範圍將最終確定，發售價將於聯席全球協調人(為其本身及代表包銷商)與本公司協定後根據經調整的發售價範圍釐定。

於提交香港發售股份申請之前，申請人應注意，調低發售股份數目及／或發售價範圍的任何公告可能直至香港公開發售認購申請的最後截止日期方會作出。有關通告及增補招股章程亦將包含確認或修訂(如適用)現載於本招股章程的營運資金報表及全球發售數據，以及可能因上述調低而更改的任何其他財務資料。倘並無作出任何該等通告，則發售股份數目將不會調低，及／或於聯席全球協調人(為其本身及代表包銷商)與本公司協定後，發售價無論如何將不會釐定為本招股章程所述發售價範圍之外的價格。

倘發售股份數目調低，聯席全球協調人可酌情重新分配香港公開發售及國際發售將予提呈的發售股份數目，惟構成香港公開發售的發售股份數目不得低於全球發售項下可供認購發售股份總數(假設超額配股權未獲行使)的10%。

最終發售價、國際發售認購意向、香港公開發售申請認購水平、香港發售股份的分配基準以及香港公開發售的分配結果預期將通過本招股章程「如何申請香港發售股份 — 11.公佈結果」一節所述的多種渠道公佈。

包銷

香港公開發售由香港包銷商根據香港包銷協議的條款及條件悉數包銷，並須待國際包銷協議訂立且成為無條件後方可作實。

本公司預期於定價日就國際發售訂立國際包銷協議。

該等包銷安排(包括包銷協議)於本招股章程「包銷」一節概述。

全球發售的條件

發售股份的所有認購申請在達成(其中包括)以下條件後方獲接納：

(i) 上市委員會批准(a)根據全球發售已發行及將予發行的任何股份(包括根據超額配股權獲行使將予發行的股份)及(b)根據購股權計劃授出或可能授出的任何購股權獲行使而可能發行的任何股份上市及買賣，而且有關上市及買賣批准並無在股份開始在聯交所買賣前遭撤銷；

(ii) 本公司及聯席全球協調人(為其本身及代表包銷商)已正式協定發售價；

(iii) 於定價日或前後訂立及交付國際包銷協議；及

(iv) 香港包銷商在香港包銷協議及國際包銷商在國際包銷協議項下的責任成為及維持無條件，且並無根據各協議的條款及條件遭終止，

而上述條件均須於香港包銷協議或國際包銷協議指定的日期及時間或之前達成(該等條件已於該等日期及時間前獲有效豁免則除外)，且無論如何不得遲於本招股章程日期起計第30天之日達成。

倘由於任何原因，本公司與聯席全球協調人(為其本身及代表包銷商)於2020年1月13日(星期一)或之前未能協定發售價，則全球發售將不會進行並將告失效。

香港公開發售及國際發售均須待(其中包括)彼此成為無條件，且並無根據其本身條款終止，方告完成。

倘上述條件於指定時間及日期前未達成或獲豁免，則全球發售將告失效，並將即時知會聯交所。本公司將在失效翌日在《南華早報》(以英文)及《香港經濟日報》(以中文)以及於聯交所網站**www.hkexnews.hk**及本公司網站**www.jiumaojiu.com**刊發香港公開發售失效的通告。在此情況下，將根據本招股章程「如何申請香港發售股份 — 13.退回申請股款」一節所載條款不計利息退回所有申請股款。同時，所有申請股款將存入收款銀行或香港法例第155章《銀行業條例》項下香港其他持牌銀行的獨立銀行賬戶。

發售股份股票將僅於上市日期上午八時正方會成為有效憑證，惟全球發售於各方面均成為無條件及概無於上市日期上午八時正或之前任何時間行使本招股章程「包銷」一節所述的終止權利。

申請在聯交所上市

我們已向上市委員會申請批准根據全球發售將予發行的股份(包括根據超額配股權獲行使而可能出售的額外股份、根據購股權計劃授出或可能授出的任何購股權獲行使而可能發行的任何額外股份)上市及買賣。

本公司股份或借貸資本概無於任何其他證券交易所上市或買賣，亦無意於近期尋求批准有關上市或買賣。

股份將合資格納入中央結算系統

為使股份納入中央結算系統，經已作出所有必要安排。倘上市委員會批准股份上市及買賣，且本公司符合香港結算的股份收納規定後，股份將獲香港結算接納為合資格證券，可自股份於聯交所開始買賣當日或香港結算選定的任何其他日期起在中央結算系統記存、結算及交收。聯交所參與者之間的交收須於任何交易日後第二個營業日在中央結算系統內交收。所有中央結算系統的活動均須依據不時生效的《中央結算系統一般規則》及《中央結算系統運作程序規則》進行。

上市日期

假設全球發售於2020年1月15日(星期三)上午八時正或之前成為無條件，預計股份將於2020年1月15日(星期三)上午九時正開始買賣。股份交易將按每手1,000股的買賣單位進行，股份代號為9922。

1. 申請方法

閣下如申請香港發售股份，則不得申請或表示有意申請認購國際發售股份。

閣下可通過以下任一方法申請香港發售股份：

- 使用**白色**或**黃色**申請表格；
- 在網站**www.eipo.com.hk**透過**白表eIPO**服務申請；或
- 以電子方式指示香港結算代理人代表　閣下提出申請。

除非　閣下為代名人並於申請時提供所需資料，否則　閣下或　閣下的聯名申請人概不得作出超過一份申請。

本公司、獨家保薦人、聯席賬簿管理人、**白表eIPO**服務供應商及彼等各自的代理及代名人可基於任何理由酌情拒絕或接納全部或部分申請。

2. 可提出申請的人士

閣下或　閣下為其利益提出申請的人士如符合以下條件，可以**白色**或**黃色**申請表格申請認購香港發售股份：

- 年滿18歲；
- 擁有香港地址；
- 身處美國境外，且非美籍人士(定義見美國證券法S規例)；及
- 並非中國法人或自然人。

倘　閣下在網上透過**白表eIPO**提出申請，則除上述者外，　閣下亦須：(i)擁有有效的香港身份證號碼；及(ii)提供有效的電郵地址及聯絡電話號碼。

倘　閣下為公司，則申請須以個別成員名義提出。倘　閣下為法人團體，則申請表格須經獲正式授權人員簽署，並註明其代表身份及蓋上公司印鑑。

倘申請由獲授權書授權的人士提出，則本公司、獨家保薦人及聯席賬簿管理人可在其認為合適的條件下(包括出示授權證明)酌情接納有關申請。

聯名申請人不得超過四名，且不得透過**白表eIPO**申請認購香港發售股份。

除非獲上市規則准許，否則下列人士概不得申請認購任何香港發售股份：

- 本公司及／或其任何附屬公司股份的現有實益擁有人；
- 本公司及／或其任何附屬公司的董事或行政總裁；
- 上述任何人士的緊密聯繫人(定義見上市規則)；
- 本公司的核心關連人士(定義見上市規則)或緊隨全球發售完成後將成為本公司關連人士或核心關連人士的人士；及
- 已獲分配或已申請認購或表示有意願認購任何國際發售股份或以其他方式參與國際發售的人士。

3. 申請香港發售股份

應使用的申請渠道

閣下如欲以本身名義獲發行香港發售股份，請使用**白色**申請表格或透過**www.eipo.com.hk**在網上提出申請。

閣下如欲以香港結算代理人的名義獲發行香港發售股份並直接存入中央結算系統，以記存於　閣下本身或指定的中央結算系統參與者股份戶口，請使用**黃色**申請表格或以電子方式透過中央結算系統向香港結算發出指示，促使香港結算代理人代表　閣下提出申請。

索取申請表格的地點

閣下可於2019年12月30日(星期一)上午九時正至2020年1月8日(星期三)中午十二時正的一般營業時間於下列地點索取**白色**申請表格及本招股章程：

(i) 香港包銷商的下列地址：

招銀國際融資有限公司	香港中環花園道3號冠君大廈45樓
中國國際金融香港證券有限公司	香港中環港景街1號國際金融中心一期29樓

(ii) 收款銀行招商永隆銀行有限公司的以下任何一間分行：

地區	分行名稱	地址
港島區	總行	德輔道中45號
	莊士敦道分行	莊士敦道118號
九龍區	旺角分行	彌敦道636號 招商永隆銀行中心地庫

閣下可於2019年12月30日(星期一)上午九時正至2020年1月8日(星期三)中午十二時正的一般營業時間內於以下地點／向下列人士索取**黃色**申請表格及本招股章程：

- 香港結算存管處服務櫃檯(地址為香港中環康樂廣場8號交易廣場1及2座1樓)；或
- 閣下的股票經紀。

遞交申請表格的時間

填妥的**白色**或**黃色**申請表格連同註明抬頭人為「招商永隆受託代管有限公司 — 九毛九國際控股有限公司公開發售」的支票或銀行本票，須於下列時間投入上述收款銀行任何分行的特備收集箱：

2019年12月30日（星期一） — 上午九時正至下午五時正
2019年12月31日(星期二) — 上午九時正至下午五時正
2020年1月2日(星期四) — 上午九時正至下午五時正
2020年1月3日(星期五) — 上午九時正至下午五時正
2020年1月6日(星期一) — 上午九時正至下午五時正
2020年1月7日(星期二) — 上午九時正至下午五時正
2020年1月8日(星期三) — 上午九時正至中午十二時正

香港發售股份申請將於2019年12月30日(星期一)開始，直至2020年1月8日(星期三)止，較一般市場慣例四天長。

認購申請的登記時間為2020年1月8日(星期三)(截止申請當日)上午十一時四十五分至中午十二時正，或本節「10.惡劣天氣對開始辦理申請登記的影響」所述的較後時間。

4. 申請的條款及條件

務請仔細遵照申請表格的詳細指示，否則 閣下的申請或不獲受理。

遞交申請表格或透過**白表eIPO**服務提出申請後，即表示　閣下：

(i) 承諾簽立所有相關文件，並指示及授權本公司、獨家保薦人及／或作為本公司代理的聯席賬簿管理人(或其代理或代名人)代表　閣下簽立任何文件及進行所有必要事項，以根據章程細則將　閣下獲分配的任何香港發售股份以　閣下名義或以香港結算代理人名義登記；

(ii) 同意遵守公司(清盤及雜項條文)條例、公司條例及章程細則；

(iii) 確認　閣下已細閱本招股章程及申請表格所載條款及條件和申請程序，並同意受其約束；

(iv) 確認　閣下已收到及細閱本招股章程，且僅依據本招股章程所載資料及陳述提出申請，而除本招股章程任何補充文件外，不會依賴任何其他資料或陳述；

(v) 確認　閣下知悉本招股章程內有關全球發售的限制；

(vi) 同意本公司、獨家保薦人、聯席賬簿管理人、包銷商、彼等各自的董事、高級職員、僱員、代理、聯屬人士或顧問或參與全球發售的任何其他人士現時及日後均毋須對並非本招股章程(及任何補充文件)所載任何資料及陳述負責；

(vii) 承諾及確認　閣下或　閣下為其利益提出申請的人士並無申請或接納或表示有意認購(亦不會申請或接納或表示有意認購)國際發售項下的任何發售股份，亦並無參與國際發售；

(viii) 同意應本公司、香港股份過戶登記處、收款銀行、獨家保薦人、聯席賬簿管理人、包銷商及／或彼等各自的董事、高級職員、僱員、代理、聯屬人士或顧問或參與全球發售的任何其他人士的要求，向彼等披露有關　閣下及　閣下為其利益提出申請的人士的任何個人資料；

(ix) 倘香港境外任何地方的法例適用於　閣下的申請，則同意及保證　閣下已遵守所有有關法例，且本公司、獨家保薦人、聯席賬簿管理人及包銷商以及彼等各自的董事、高級職員、僱員、代理、聯屬人士或顧問或參與全球發售的任何其他人士概不會因接納　閣下的購買要約，或　閣下根據本招股章程及申請表格所載條款及條件的權利及責任所引致的任何行動而違反任何香港境外法例；

(x) 同意　閣下的申請一經接納，即不得因無意的失實陳述而撤銷；

(xi) 同意　閣下的申請、任何對申請的接納及由此產生的合約受香港法例規管，並按其詮釋；

(xii) 聲明、保證及承諾(i)　閣下明白香港發售股份不曾亦不會根據美國證券法登記；及(ii)　閣下及　閣下為其利益申請香港發售股份的人士身處美國境外(定義見S規例)，或屬S規例第902條第(h)(3)段所述的人士；

(xiii) 保證　閣下提供的資料真實準確；

(xiv) 同意接納所申請的香港發售股份或根據申請分配予　閣下較少數目的香港發售股份；

(xv) 授權本公司將　閣下的姓名／名稱或香港結算代理人的名稱列入本公司股東名冊，作為　閣下所獲分配任何香港發售股份的持有人，並授權本公司及／或其代理以普通郵遞方式按申請所示地址向　閣下或聯名申請排名首位的申請人發送任何股票及／或任何電子退款指示及／或任何退款支票，郵誤風險概由　閣下承擔，惟　閣下合資格親身領取股票及／或退款支票除外；

(xvi) 聲明及表示此乃　閣下為本身或　閣下為其利益提出申請的人士提出及擬提出的唯一申請；

(xvii) 明白本公司、董事、獨家保薦人、聯席賬簿管理人及包銷商將依據　閣下的聲明及陳述決定是否向　閣下分配任何香港發售股份，　閣下如作出虛假聲明，或會遭檢控；

(xviii) (如申請為　閣下本身利益提出)保證　閣下或作為　閣下的代理的任何人士或任何其他人士不曾亦不會為　閣下的利益以**白色**或**黃色**申請表格或透過向香港結算或**白表eIPO**服務供應商發出**電子認購指示**而提出其他申請；及

(xix) (倘　閣下作為代理為另一人士的利益提出申請)保證(i)　閣下(作為代理或為該人士利益)或該人士或任何其他作為該人士代理的人士不曾亦不會以**白色**或**黃色**申請表格或透過向香港結算發出**電子認購指示**提出其他申請；及(ii)　閣下已獲正式授權作為該人士的代理，代為簽署申請表格或發出**電子認購指示**。

黃色申請表格的其他指示

詳情請參閱**黃色**申請表格。

5. 使用白表eIPO服務提出申請

一般事項

符合前述「2.可提出申請的人士」一段所載條件的個人可於指定網站**www.eipo.com.hk**透過**白表eIPO**服務申請以本身名義獲配發及登記香港發售股份。

透過**白表eIPO**服務提出申請的詳細指示載於指定網站。倘　閣下未有遵從有關指示，則　閣下的申請可能不獲受理，亦可能不會提交予本公司。倘　閣下透過指定網站提出申請，則　閣下即授權**白表eIPO**服務供應商根據本招股章程所載條款及條件(經**白表eIPO**服務的條款及條件補充及修訂)提出申請。

使用白表eIPO遞交申請的時間

閣下可於2019年12月30日(星期一)上午九時正至2020年1月8日(星期三)上午十一時三十分期間，透過**www.eipo.com.hk**向**白表eIPO**服務供應商(每日二十四小時，申請截止當日除外)遞交申請，並須於不遲於2020年1月8日(星期三)中午十二時正或下文「10.惡劣天氣對開始辦理申請登記的影響」一段所述的較後時間完成繳交有關申請的全額申請股款。

重複申請概不獲受理

倘　閣下使用**白表eIPO**提出申請，則就本身或為　閣下利益透過**白表eIPO**服務所發出申請認購香港發售股份的**電子認購指示**完成支付相關股款後，　閣下即視為已提出實際申請。為免生疑問，倘通過**白表eIPO**發出超過一份**電子認購指示**並取得不同付款參考編號，但並無就某特定參考編號全數繳足股款，則將不構成實際申請。

倘　閣下疑屬使用**白表eIPO**服務或任何其他方式遞交超過一份申請，則　閣下的所有申請概不獲受理。

公司(清盤及雜項條文)條例第40條

為免生疑問，本公司及所有參與編製本招股章程的其他人士均確認，每位自行或安排他人發出**電子認購指示**的申請人有權根據公司(清盤及雜項條文)條例第40條(公司(清盤及雜項條文)條例第342E條所適用者)獲得賠償。

支持可持續發展

白表eIPO服務最明顯的好處是可以透過自助及電子申請途徑來節省用紙。香港中央證券登記有限公司作為指定**白表eIPO**服務供應商會就每份經**www.eipo.com.hk**遞交的「九毛九國際控股有限公司」**白表eIPO**申請捐出兩港元以支持可持續發展項目。

6. 透過中央結算系統向香港結算發出電子認購指示提出申請

一般事項

中央結算系統參與者可根據與香港結算簽訂的參與者協議、中央結算系統一般規則及中央結算系統運作程序規則發出**電子認購指示**申請香港發售股份，以及安排支付申請款項及退款。

閣下如為中央結算系統投資者戶口持有人，可致電(852) 2979 7888透過「結算通」電話系統或透過中央結算系統互聯網系統(**https://ip.ccass.com**)(根據香港結算不時有效的「投資者戶口操作簡介」所載程序)發出**電子認購指示**。

閣下亦可親臨以下地點：

香港中央結算有限公司
顧客服務中心
香港
中環康樂廣場8號
交易廣場1及2座1樓

填妥輸入認購指示的表格，由香港結算代為輸入**電子認購指示**。

招股章程亦可在上述地址索取。

閣下如非中央結算系統投資者戶口持有人，可指示 閣下的經紀或託管商(須為中央結算系統結算參與者或中央結算系統託管商參與者)透過中央結算系統終端機發出**電子認購指示**，代表 閣下申請香港發售股份。

閣下將視作已授權香港結算及／或香港結算代理人將 閣下的申請資料轉交本公司、聯席賬簿管理人及香港股份過戶登記處。

透過中央結算系統向香港結算發出電子認購指示

倘　閣下發出**電子認購指示**申請認購香港發售股份，並由香港結算代理人代為簽署**白色**申請表格，則：

(i) 香港結算代理人僅作為　閣下的代名人行事，毋須對任何違反**白色**申請表格或本招股章程條款及條件的情況負責；

(ii) 香港結算代理人將代表　閣下作出下列事項：

- 同意將獲配發的香港發售股份以香港結算代理人名義發行，並直接存入中央結算系統，以記存於代表　閣下的中央結算系統參與者股份戶口或　閣下的中央結算系統投資者戶口持有人股份戶口；
- 同意接納所申請的香港發售股份或獲分配的任何較少數目的香港發售股份；
- 承諾及確認　閣下並無亦不會申請或接納或表示有意認購國際發售的任何發售股份；
- （倘為　閣下利益發出**電子認購指示**）聲明僅為　閣下利益發出一組**電子認購指示**；
- （倘　閣下為他人的代理）聲明　閣下僅為該人士利益發出一組**電子認購指示**，及　閣下已獲正式授權作為代理發出該等指示；
- 確認　閣下明白本公司、董事、獨家保薦人、聯席賬簿管理人及包銷商將依賴　閣下的聲明及陳述決定是否向　閣下配發任何香港發售股份，　閣下如作出虛假聲明，可能會被檢控；
- 授權本公司將香港結算代理人的名稱列入本公司股東名冊，作為　閣下獲配發香港發售股份的持有人，並按照我們與香港結算另行協定的安排發送有關股票及／或退款；
- 確認　閣下已閱讀本招股章程所載條款及條件以及申請手續，並同意受其約束；
- 確認　閣下已收取及／或閱讀本招股章程的副本，提出申請時也僅依據本招股章程載列的資料及陳述，惟本招股章程的任何補充文件所載者除外；

- 同意本公司、獨家保薦人、聯席賬簿管理人、包銷商、彼等各自的董事、高級職員、僱員、合夥人、代理、顧問及參與全球發售的任何其他人士現時及日後均毋須對本招股章程(及任何補充文件)並未載列的任何資料及陳述負責；

- 同意向本公司、香港股份過戶登記處、收款銀行、獨家保薦人、聯席賬簿管理人、包銷商及／或彼等各自的顧問及代理披露　閣下的個人資料；

- 同意(在不影響　閣下可能擁有的任何其他權利的前提下)由香港結算代理人提出的申請一經接納，即不可因無意的失實陳述而撤銷；

- 同意由香港結算代理人代表　閣下提交的申請於開始辦理申請登記後第五日前(不包括星期六、星期日或任何香港公眾假期)不可撤回。此項同意將視作與我們訂立的附屬合約，在　閣下發出指示時即具有約束力，而因應該附屬合約，本公司同意不會於開始辦理申請登記後第五日前(不包括星期六、星期日或任何香港公眾假期)向任何人士提呈發售任何香港發售股份，惟按本招股章程所述任何一項程序除外。然而，倘根據公司(清盤及雜項條文)條例第40條須對本招股章程負責的人士根據該條發出公告，免除或限制其對本招股章程所負責任，則香港結算代理人可於開始辦理申請登記後第五日前(就此而言，不包括星期六、星期日或任何香港公眾假期)撤回申請；

- 同意由香港結算代理人提出的申請一經接納，該申請及　閣下的**電子認購指示**均不可撤回，而申請獲接納與否將以本公司刊登有關香港公開發售結果的公告作為憑證；

- 同意　閣下與香港結算訂立的參與者協議(須與中央結算系統一般規則及中央結算系統運作程序規則一併閱讀)所列有關就申請香港發售股份發出**電子認購指示**的安排、承諾及保證；

- 向本公司(為其本身及為各股東的利益)表示同意(致使本公司一經接納香港結算代理人的全部或部分申請，即視為本公司(為其本身及代表各股東)向每

位發出**電子認購指示**的中央結算系統參與者表示同意)遵守及符合公司(清盤及雜項條文)條例、公司條例及章程細則的規定；及

- 同意　閣下的申請、任何對申請的接納及由此產生的合約均受香港法例規管。

透過中央結算系統向香港結算發出電子認購指示的效用

一經向香港結算發出**電子認購指示**或指示　閣下的經紀或託管商(須為中央結算系統結算參與者或中央結算系統託管商參與者)向香港結算發出該等指示，　閣下(倘屬聯名申請人，則各申請人共同及個別)即視為已作出下列事項。香港結算及香港結算代理人均毋須就下文所述事項對本公司或任何其他人士承擔任何責任：

- 指示及授權香港結算安排香港結算代理人(作為有關中央結算系統參與者的代名人行事)代表　閣下申請香港發售股份；

- 指示及授權香港結算安排從　閣下指定的銀行賬戶中扣除款項，以支付最高發售價、經紀佣金、證監會交易徵費及聯交所交易費，而倘申請全部或部分不獲接納及／或發售價低於申請時初步支付的每股發售股份最高發售價，則安排退回申請股款(包括經紀佣金、證監會交易徵費及聯交所交易費)，存入　閣下指定的銀行賬戶；及

- 指示及授權香港結算安排香港結算代理人代表　閣下作出**白色**申請表格及本招股章程所述的全部事項。

最低認購數額及許可數額

閣下可自行或安排身為中央結算系統結算參與者或中央結算系統託管商參與者的經紀或託管商發出申請最少1,000股香港發售股份的**電子認購指示**。申請超過1,000股香港發售股份的認購指示必須按申請表格一覽表上所列的其中一個數目作出。申請任何其他數目的香港發售股份將不會考慮，亦不獲受理。

輸入電子認購指示的時間

中央結算系統結算／託管商參與者可在下列日期及時間[1]輸入**電子認購指示**：

2019年12月30日（星期一）	**—**	**上午九時正至下午八時三十分**
2019年12月31日（星期二）	**—**	**上午八時正至下午八時三十分**
2020年1月2日（星期四）	**—**	**上午八時正至下午八時三十分**
2020年1月3日（星期五）	**—**	**上午八時正至下午八時三十分**
2020年1月4日（星期六）	**—**	**上午八時正至下午一時正**
2020年1月6日（星期一）	**—**	**上午八時正至下午八時三十分**
2020年1月7日（星期二）	**—**	**上午八時正至下午八時三十分**
2020年1月8日（星期三）	**—**	**上午八時正至中午十二時正**

附註：

1. 香港結算可事先知會中央結算系統結算／託管商參與者及／或中央結算系統投資者戶口持有人而不時決定更改本分節的該等時間。

中央結算系統投資者戶口持有人可於由2019年12月30日（星期一）上午九時正至2020年1月8日（星期三）中午十二時正（每日二十四小時，2020年1月8日（星期三）申請截止當日除外）輸入**電子認購指示**。

輸入**電子認購指示**的截止時間為2020年1月8日（星期三）（截止申請當日）中午十二時正，或本節「10.惡劣天氣對開始辦理申請登記的影響」所述的較後時間。

重複申請概不獲受理

倘　閣下疑屬提出重複申請，或有超過一份申請是為　閣下的利益提出，香港結算代理人申請的香港發售股份數目將自動扣除　閣下及／或為　閣下利益所發出有關指示涉及的香港發售股份數目。考慮有否重複申請時，　閣下或為　閣下的利益向香港結算發出申請香港發售股份的任何**電子認購指示**，一概視作實際申請。

公司（清盤及雜項條文）條例第40條

為免生疑問，本公司及所有參與編製本招股章程的其他人士均確認，每位自行或安排他人發出**電子認購指示**的中央結算系統參與者均有權根據公司（清盤及雜項條文）條例第40條（公司（清盤及雜項條文）條例第342E條所適用者）獲得賠償。

個人資料

申請表格內「個人資料」一節適用於本公司、香港股份過戶登記處、收款銀行、聯席賬簿管理人、包銷商及彼等各自的顧問和代理所持有關　閣下的任何個人資料，亦同樣適用於香港結算代理人以外的申請人的個人資料。

7. 有關以電子方式提出申請的警告

透過向香港結算發出**電子認購指示**認購香港發售股份僅為一項提供予中央結算系統參與者的服務。同樣，使用**白表eIPO**服務申請香港發售股份亦僅為**白表eIPO**服務供應商向公眾投資者提供的服務。上述服務存在容量限制及服務中斷的可能，建議　閣下於申請截止日期前盡快提出電子申請。本公司、董事、獨家保薦人、聯席賬簿管理人及包銷商概不就該等申請承擔任何責任，亦不保證任何中央結算系統參與者或使用**白表eIPO**服務提出申請的人士將獲配發任何香港發售股份。

為確保中央結算系統投資者戶口持有人可發出**電子認購指示**，謹請中央結算系統投資者戶口持有人盡快於有關系統輸入指示。倘中央結算系統投資者戶口持有人在接駁「結算通」電話系統／中央結算系統互聯網系統以發出**電子認購指示**時遭遇困難，則請：(i)遞交**白色**或**黃色**申請表格；或(ii)於2020年1月8日(星期三)中午十二時正前親臨香港結算顧客服務中心填交要求輸入**電子認購指示**的表格。

8. 閣下可提交的申請數目

除代名人外，一概不得就香港發售股份提出重複申請。倘　閣下為代名人，則須在申請表格「由代名人遞交」的空格內填上每名實益擁有人或(如屬聯名實益擁有人)每名聯名實益擁有人的：

- 賬戶號碼；或
- 其他身份識別號碼，

倘未能填妥該等資料，則有關申請將視作為　閣下的利益提交。

倘為　閣下的利益以**白色**或**黃色**申請表格或向香港結算或透過**白表eIPO**服務發出**電子認購指示**提交超過一項申請(包括香港結算代理人以**電子認購指示**提出申請的部分)，則　閣下的所有申請將不獲受理。倘申請人為非上市公司，而：

- 該公司主要從事證券買賣業務；及

- 閣下可對該公司行使法定控制權，

則是項申請將視作為　閣下的利益提出。

「非上市公司」指股本證券並無在聯交所上市的公司。

「法定控制權」指　閣下：

- 控制該公司董事會的組成；
- 控制該公司一半以上的投票權；或
- 持有該公司一半以上已發行股本(不包括無權參與超逾指定金額以外的利潤或資本分派的任何部分股本)。

9. 香港發售股份的價格

白色及**黃色**申請表格內附有一覽表，列出就股份應付的具體金額。

閣下申請認購股份時，須根據申請表格所載條款全數支付最高發售價、經紀佣金、證監會交易徵費及聯交所交易費。

閣下可使用**白色**或**黃色**申請表格或透過**白表eIPO**服務申請最少1,000股香港發售股份。每份超過1,000股香港發售股份的申請或**電子認購指示**必須為申請表格一覽表上所列的數目之一或指定網站**www.eipo.com.hk**所指明數目。

倘　閣下的申請獲接納，則經紀佣金將付予交易所參與者，證監會交易徵費及聯交所交易費則付予聯交所(證監會交易徵費乃由聯交所代證監會收取)。

有關發售價的進一步詳情，請參閱本招股章程「全球發售的架構 — 定價及分配」一段。

10. 惡劣天氣對開始辦理申請登記的影響

倘香港於2020年1月8日(星期三)上午九時正至中午十二時正期間任何時間發出：

- 八號或以上熱帶氣旋警告訊號；
- 「黑色」暴雨警告訊號；或
- 極端情況

則本公司不會開始辦理申請登記，而改為下一個於上午九時正至中午十二時正期間香港再無發出任何該等警告訊號的營業日的上午十一時四十五分至中午十二時正辦理申請登記。

倘於2020年1月8日(星期三)並無開始及截止辦理申請登記，或本招股章程「預期時間表」一節所述的日期因香港發出八號或以上熱帶氣旋警告訊號或「黑色」暴雨警告訊號而受到影響，屆時本公司將就有關情況發出公告。

11. 公佈結果

本公司預期於2020年1月14日(星期二)在本公司網站**www.jiumaojiu.com**及聯交所網站**www.hkexnews.hk**公佈最終發售價、國際發售踴躍程度、香港公開發售申請認購水平及香港發售股份分配基準。

香港公開發售的分配結果以及成功申請人的香港身份證號碼／護照號碼／香港商業登記證號碼將可於下列日期及時間按下列方式查詢：

- 不遲於2020年1月14日(星期二)上午九時正在本公司網站**www.jiumaojiu.com**及聯交所網站**www.hkexnews.hk**刊發的公告；
- 2020年1月14日(星期二)上午八時正至2020年1月20日(星期一)午夜十二時正期間於可全日二十四小時瀏覽分配結果的指定網站**www.iporesults.com.hk**(或：英文**https://www.eipo.com.hk/en/Allotment**；中文**https://www.eipo.com.hk/zh-hk/Allotment**，使用「按身份證號碼搜尋」功能查閱；
- 2020年1月14日(星期二)至2020年1月17日(星期五)上午九時正至下午十時正致電電話查詢熱線(852) 2862 8669查詢；
- 於2020年1月14日(星期二)至2020年1月16日(星期四)於所有收款銀行指定分行的營業時間內查閱特備的分配結果小冊子。

倘本公司通過公告分配基準及／或公開分配結果接納　閣下的全部或部分購買要約，即成為一項具約束力的合約，倘全球發售的條件獲達成且全球發售並無另行終止，則　閣下必須購買有關香港發售股份。有關進一步詳情，請參閱本招股章程「全球發售的架構」一節。

在　閣下的申請獲接納後任何時間，　閣下概不得為糾正任何無意的失實陳述而撤回申請。這並不影響　閣下可能擁有的任何其他權利。

12. 閣下不獲配發發售股份的情況

閣下須注意，在下列情況，　閣下將不獲配發香港發售股份：

(i) 倘　閣下的申請遭撤回：

一經填交申請表格或向香港結算或**白表eIPO**服務供應商發出**電子認購指示**，即表示　閣下同意不得於開始辦理申請登記後第五日或之前(就此而言不包括星期六、星期日或任何香港公眾假期)撤回　閣下的申請或香港結算代理人代　閣下提交的申請。該協議將成為與本公司訂立的附屬合約。

根據公司(清盤及雜項條文)條例第40條(公司(清盤及雜項條文)條例第342E條所適用者)，僅在須對本招股章程承擔責任的人士根據該條規定發出公告，免除或限制該人士對本招股章程所負責任的情況下，　閣下的申請或香港結算代理人代表　閣下提出的申請方可於開始辦理申請登記後第五日或之前撤回。

倘發出本招股章程任何補充文件，則已遞交申請的申請人將收到要求確認申請的通知。倘申請人接獲通知但未有根據所獲通知的程序確認申請，則所有未確認申請一概視作撤回。

閣下的申請或香港結算代理人代表　閣下提交的申請一經接納，即不可撤回。就此而言，在報章公佈分配結果，等同接納未被拒絕的申請。倘有關分配基準受若干條件規限，或按規定須以抽籤形式進行分配，申請獲接納與否須視乎有關條件能否達成或抽籤結果而定。

(ii) 倘本公司或其代理行使酌情權拒絕　閣下的申請：

本公司、獨家保薦人、聯席賬簿管理人、**白表eIPO**服務供應商以及彼等各自的代理及代名人可全權酌情拒絕或接納任何申請，或僅接納部分申請，而毋須給予任何理由。

(iii) 倘香港發售股份的配發無效：

倘聯交所上市委員會並無於下列期間內批准股份上市，則香港發售股份的配發即告無效：

- 截止辦理申請登記日期起計三個星期內；或

- 倘上市委員會於截止辦理申請登記日期後三個星期內知會本公司延長有關期間，則於截止辦理申請登記日期後最多六個星期的較長時間內。

(iv) 倘：

- 閣下提出重複或疑屬重複申請；
- 閣下或　閣下為其利益提出申請的人士已申請或接納或表示有意申請或接納或已獲或將獲配售或配發(包括有條件及╱或暫定)香港發售股份及國際發售股份；
- 閣下並無遵照申請表格所載指示填妥申請表格；
- 閣下透過**白表eIPO**服務發出的**電子認購指示**並無遵照指定網站所載指示、條款及條件完成輸入；
- 閣下的付款不正確，或　閣下的支票或銀行本票於首次過戶時未能兑現；
- 包銷協議並無成為無條件，或已經終止；
- 本公司、獨家保薦人及╱或聯席賬簿管理人相信接納　閣下的申請會違反適用的證券法或其他法例、規則或規定；或
- 閣下申請認購的股份數目超過根據香港公開發售初步提呈的香港發售股份的50%。

13. 退回申請股款

倘申請遭拒絕、不獲接納或僅部分獲接納，或最終釐定的發售價低於最高發售價每股發售股份6.60港元(不包括有關的經紀佣金、證監會交易徵費及聯交所交易費)，或本招股章程「全球發售的架構　—　全球發售的條件」一段所載香港公開發售的條件並無達成，或任何申請遭撤回，申請股款或其中適當部分連同相關經紀佣金、證監會交易徵費及聯交所交易費將不計利息退回，倘以支票或銀行本票付款，則不會過戶。

本公司將於2020年1月14日(星期二)或之前向　閣下退回申請股款。

14. 寄發／領取股票及退款

閣下將就根據香港公開發售所獲配發的全部香港發售股份收到一張股票(以**黃色**申請表格或透過中央結算系統向香港結算發出**電子認購指示**作出的申請所獲發的股票則按下文所述存入中央結算系統)。

本公司不會就股份發出臨時所有權文件，亦不會就申請時繳付的款項發出收據。倘　閣下以**白色**或**黃色**申請表格提出申請，則除下文所述親身領取的情況外，以下各項將以普通郵遞方式按申請表格所示地址寄予　閣下(如屬聯名申請人，則寄予排名首位的申請人)，郵誤風險概由　閣下承擔：

- 有關　閣下所獲配發全部香港發售股份的股票(使用**黃色**申請表格者，有關股票將按下文所述存入中央結算系統)；及

- 向申請人(如屬聯名申請人，則向排名首位的申請人)開出「只准入抬頭人賬戶」的劃線退款支票，退款金額為：(i)倘申請全部或部分不獲接納，則為香港發售股份的全部或多繳的申請股款；及／或(ii)倘發售價低於最高發售價，則為發售價與申請時繳付的每股發售股份最高發售價之間的差額(包括經紀佣金、證監會交易徵費及聯交所交易費，惟不計息)。　閣下或(如屬聯名申請人)排名首位申請人所提供的香港身份證號碼／護照號碼的部分或會印於　閣下的退款支票(如有)。銀行兌現退款支票前或會要求核實　閣下的香港身份證號碼／護照號碼。倘　閣下的香港身份證號碼／護照號碼填寫有誤，或會導致　閣下無法或延遲兌現退款支票。

除下文所述發送／領取股票及退款的安排外，任何退款支票及股票預期於2020年1月14日(星期二)或之前寄發。本公司保留權利，可在支票或銀行本票過戶前保留任何股票及任何多收申請股款。

僅在2020年1月15日(星期三)上午八時正全球發售已成為無條件且本招股章程「包銷」一節所述終止權利未有行使的情況下，股票方會成為有效證書。投資者如在獲發股票前或股票成為有效證書前買賣股份，須自行承擔一切風險。

親身領取

(i)　倘　閣下使用白色申請表格提出申請

倘　閣下申請1,000,000股或以上香港發售股份，並已按申請表格規定提供所有資料，則可於2020年1月14日(星期二)上午九時至下午一時正期間或我們在聯交所網

站(**www.hkexnews.hk**)及本公司網站(**www.jiumaojiu.com**)公佈的其他日期，親臨香港股份過戶登記處香港中央證券登記有限公司(地址為香港灣仔皇后大道東183號合和中心17樓1712–1716號舖)領取　閣下的退款支票及／或股票。

倘　閣下為個人申請人並合資格親身領取，則不得授權任何其他人士代為領取。倘　閣下為公司申請人並合資格派人領取，則　閣下的授權代表須攜同蓋上公司印鑑的授權書領取。個人及授權代表須於領取時出示香港股份過戶登記處接納的身份證明文件。

倘　閣下未有於指定領取時間親身領取退款支票及／或股票，則有關支票及／或股票將隨即以普通郵遞方式寄往有關申請表格所示地址，郵誤風險概由　閣下承擔。

倘　閣下申請認購1,000,000股以下香港發售股份，則退款支票及／或股票將於2020年1月14日(星期二)或之前以普通郵遞方式寄往有關申請表格所示地址，郵誤風險概由　閣下承擔。

(ii)　倘　閣下使用黃色申請表格提出申請

倘　閣下申請認購1,000,000股或以上香港發售股份，則請遵照上述指示以領取退款支票。倘　閣下申請認購1,000,000股以下香港發售股份，則退款支票將於2020年1月14日(星期二)以普通郵遞方式寄往有關申請表格所示地址，郵誤風險概由　閣下承擔。

倘　閣下使用**黃色**申請表格提出申請，而有關申請全部或部分獲接納，則　閣下的股票將以香港結算代理人的名義發出，並於2020年1月14日(星期二)或在特別情況下於香港結算或香港結算代理人指定的任何其他日期存入中央結算系統，按申請表格所述記存於　閣下本身或指定的中央結算系統參與者股份戶口。

倘　閣下透過指定的中央結算系統參與者(中央結算系統投資者戶口持有人除外)申請

對於記存於　閣下指定的中央結算系統參與者(中央結算系統投資者戶口持有人除外)股份戶口的香港發售股份，　閣下可向該中央結算系統參與者查詢獲配發的香港發售股份數目。

倘　閣下以中央結算系統投資者戶口持有人身份提出申請

本公司將按前述「11.公佈結果」所述方式公佈中央結算系統投資者戶口持有人的申請結果連同香港公開發售的結果。　閣下應查閱本公司刊發的公告，如有任何資料不符，須於2020年1月14日(星期二)下午五時正或香港結算或香港結算代理人釐定的任何其他日期之前知會香港結算。緊隨香港發售股份存入　閣下的股份戶口後，　閣下即可透過「結算通」電話系統及中央結算系統互聯網系統查閱　閣下的新戶口結餘。

(iii) 倘　閣下透過白表eIPO服務提出申請

倘　閣下申請認購1,000,000股或以上香港發售股份而申請全部或部分獲接納，則　閣下可於2020年1月14日(星期二)上午九時正至下午一時正期間或本公司於聯交所網站(**www.hkexnews.hk**)及本公司網站(**www.jiumaojiu.com**)公佈的發送／領取股票／電子退款指示／退款支票的其他日期，親臨香港股份過戶登記處香港中央證券登記有限公司(地址為香港灣仔皇后大道東183號合和中心17樓1712–1716號舖)領取　閣下的股票。

倘　閣下未有於指定領取時間內親身領取股票，則股票將以普通郵遞方式寄往有關申請指示所示地址，郵誤風險概由　閣下承擔。

倘　閣下申請認購1,000,000股以下香港發售股份，則股票(如適用)將以普通郵遞方式於2020年1月14日(星期二)或之前寄往申請指示所示地址，郵誤風險概由　閣下承擔。

倘　閣下申請時以單一銀行賬戶繳付申請股款，則退款將以電子退款指示形式存入該銀行賬戶。倘　閣下申請時以多個銀行賬戶繳付申請股款，則退款將以退款支票形式通過普通郵遞方式寄往　閣下申請指示所示地址，郵誤風險概由　閣下承擔。

(iv) 倘　閣下透過向香港結算發出電子認購指示提出申請

分配香港發售股份

就分配香港發售股份而言，香港結算代理人不視為申請人。相反，每名發出**電子認購指示**的中央結算系統參與者或有關指示的每名受益人會被視為申請人。

將股票存入中央結算系統及退回申請股款

- 倘　閣下的申請全部或部分獲接納，則股票將以香港結算代理人的名義發出，並於2020年1月14日(星期二)或香港結算或香港結算代理人釐定的其他日期存入中央結算系統，以記存於　閣下指定的中央結算系統參與者股份戶口或　閣下的中央結算系統投資者戶口持有人股份戶口。

- 本公司預期於2020年1月14日(星期二)以前述「11.公佈結果」所述方式刊登中央結算系統參與者(倘該名中央結算系統參與者為經紀或託管商，本公司將一併刊登有關實益擁有人的資料)的申請結果、　閣下的香港身份證號碼／護照號碼或其他身份識別號碼(倘為公司，則為香港商業登記證號碼)及香港公開發售的配發

基準。 閣下應查閱本公司刊發的公告，如有任何資料不符，須於2020年1月14日(星期二)下午五時正或香港結算或香港結算代理人釐定的有關其他日期之前知會香港結算。

- 倘 閣下指示經紀或託管商代為發出**電子認購指示**，則 閣下亦可向該名經紀或託管商查詢 閣下獲配發的香港發售股份數目及應收回的退款金額(如有)。

- 倘 閣下以中央結算系統投資者戶口持有人身份提出申請，則 閣下亦可於2020年1月14日(星期二)透過「結算通」電話系統及中央結算系統互聯網系統(根據香港結算不時有效的「投資者戶口操作簡介」所載程序)查閱 閣下獲配發的香港發售股份數目及應收回的退款金額(如有)。緊隨香港發售股份存入 閣下的股份戶口及將退款存入 閣下的銀行賬戶後，香港結算亦將向 閣下發出一份活動結單，列出存入 閣下中央結算系統投資者戶口持有人股份戶口的香港發售股份數目以及存入 閣下指定銀行賬戶的退款金額(如有)。

- 因 閣下的申請全部或部分不獲接納而退回的申請股款(如有)及／或發售價與申請時初步支付的每股發售股份最高發售價之間的差額退款(包括相關經紀佣金、證監會交易徵費及聯交所交易費)，將於2020年1月14日(星期二)不計利息存入 閣下指定的銀行賬戶或 閣下經紀或託管商指定的銀行賬戶。

15. 股份獲准納入中央結算系統

倘聯交所批准股份上市及買賣，而我們亦符合香港結算的股份收納規定，股份將獲香港結算接納為合資格證券，自股份開始買賣當日或香港結算選擇的其他日期起可在中央結算系統內記存、結算及交收。交易所參與者(定義見上市規則)之間的交易須於交易日後第二個營業日在中央結算系統內交收。

所有在中央結算系統進行的活動均須依據不時有效的中央結算系統一般規則及中央結算系統運作程序規則進行。

由於該等安排可能影響投資者的權利及權益，故投資者應就有關交收安排的詳情向其股票經紀或其他專業顧問徵求意見。

我們已作出一切必要安排，以使股份獲准納入中央結算系統。

以下為本公司申報會計師畢馬威會計師事務所(香港執業會計師)所編製之第I-1至I-63頁所載報告全文，以供載入本招股章程。

KPMG

就歷史財務資料出具的會計師報告
致九毛九國際控股有限公司董事及招銀國際融資有限公司

緒言

本所(以下簡稱「我們」)就第I-4頁至I-63頁所載的九毛九國際控股有限公司(「貴公司」)及其附屬公司(統稱「貴集團」)的歷史財務資料出具報告，該等財務資料包括 貴集團於2016年、2017年及2018年12月31日及2019年6月30日的綜合財務狀況表及 貴公司於2019年6月30日的財務狀況表，以及截至2016年、2017年及2018年12月31日止各年度及截至2019年6月30日止六個月期間(「有關期間」)的綜合損益及其他全面收益表、綜合權益變動表及綜合現金流量表，以及主要會計政策概要及其他解釋資料(統稱為「歷史財務資料」)。第I-4頁至I-63頁所載的歷史財務資料構成本報告的一部分，乃供載入 貴公司於2019年12月30日就 貴公司股份於香港聯合交易所有限公司主板首次上市而擬備的招股章程(「招股章程」)內。

董事就歷史財務資料須承擔的責任

貴公司的董事須負責根據歷史財務資料附註1所載的擬備及呈列基準擬備真實而中肯的歷史財務資料，並對其認為為使歷史財務資料的擬備不存在由於欺詐或錯誤而導致的重大錯誤陳述所需的內部控制負責。

申報會計師的責任

我們的責任為就歷史財務資料發表意見，並向 閣下匯報。我們根據香港會計師公會頒佈的《香港投資通函呈報準則》第200號「投資通函內就歷史財務資料出具之會計師報告」執行工作。該準則規定我們須遵守道德準則並計劃及開展工作，以就歷史財務資料是否存在重大錯誤陳述作出合理保證。

我們的工作涉及執行程序以獲取與歷史財務資料金額及披露事項有關的憑證。所選擇的程序取決於申報會計師的判斷，包括評估由於欺詐或錯誤導致歷史財務資料出現重大錯誤陳述的

風險。於作出該等風險評估時，申報會計師考慮與實體根據歷史財務資料附註1所載擬備及呈列基準擬備真實而中肯的歷史財務資料相關的內部監控，以設計適當的程序，但目的並非對實體內部控制的有效性發表意見。我們的工作亦包括評價董事所採用的會計政策的恰當性及作出會計估計的合理性，以及評價歷史財務資料的整體列報方式。

我們相信，我們所獲得的憑證能充足及適當地為我們的意見提供基礎。

意見

我們認為，就會計師報告而言，歷史財務資料已根據歷史財務資料附註1所載擬備及呈列基準真實而中肯地反映 貴集團於2016年、2017年及2018年12月31日及2019年6月30日的財務狀況及 貴公司於2019年6月30日的財務狀況以及 貴集團於有關期間的財務表現及現金流量。

非完整財務期間相應財務資料之審閱

我們已審閱 貴集團非完整財務期間相應財務資料，該等財務資料包括截至2018年6月30日止六個月的綜合損益及其他全面收益表、綜合權益變動表及綜合現金流量表，以及其他解釋資料(統稱為「非完整財務期間相應財務資料」)。 貴公司的董事須負責根據歷史財務資料附註1所載的擬備及呈列基準擬備及呈列非完整財務期間相應財務資料。我們的責任為基於我們的審閱對非完整財務期間相應財務資料發表結論。我們已根據香港會計師公會頒佈的《香港審閱委聘準則》第2410號「由實體的獨立核數師執行中期財務資料審閱」進行審閱。審閱工作包括主要向負責財務及會計事項的人員查詢，並應用分析和其他審閱程序。由於審閱的範圍遠小於根據《香港審計準則》進行的審計範圍，故不能保證我們會注意到審計中可能發現的所有重大事項。因此，我們不發表任何審計意見。根據我們的審閱工作，我們並未發現任何事項令我們相信，就本會計師報告而言，非完整財務期間相應財務資料在所有重大方面未根據歷史財務資料附註1所載的擬備及呈列基準擬備。

根據《香港聯合交易所有限公司證券上市規則》及《公司(清盤及雜項條文)條例》須呈報事項

調整

於擬備歷史財務資料時，概無對第I-4頁界定的相關財務報表作出調整。

股息

我們提述歷史財務資料附註26(d)，當中提及　貴公司於有關期間無派付股息。

貴公司並無擬備法定歷史財務報表

貴公司自註冊成立以來一直未有擬備法定財務報表。

畢馬威會計師事務所
執業會計師

香港中環
遮打道10號
太子大廈8樓

2019年12月30日

歷史財務資料

下文所載歷史財務資料為本會計師報告之組成部分。

貴集團於有關期間之綜合財務報表(歷史財務資料以此為依據)乃由畢馬威華振會計師事務所(特殊普通合夥)按照與　貴公司個別訂立之委聘條款根據香港會計師公會頒佈之香港審計準則審核(「相關財務報表」)。

綜合損益及其他全面收益表

(以人民幣列示)

		截至12月31日止年度			截至6月30日止六個月	
		2016年	2017年	2018年	2018年	2019年
	附註	人民幣千元	人民幣千元	人民幣千元	人民幣千元	人民幣千元
					(未經審計)	
收入	4	1,164,256	1,469,183	1,892,821	874,491	1,237,138
其他收入	5	1,445	2,255	2,583	1,009	1,906
所使用原材料及耗材		(384,058)	(512,510)	(671,860)	(295,333)	(435,002)
員工成本	6(b)	(327,714)	(400,227)	(523,479)	(239,524)	(320,073)
使用權資產的折舊	6(c)	(109,968)	(128,623)	(154,840)	(73,238)	(104,555)
其他租金及相關開支	6(c)	(5,998)	(9,214)	(29,130)	(13,288)	(21,460)
其他資產的折舊及攤銷	6(c)	(64,773)	(76,208)	(81,345)	(38,717)	(49,239)
水電開支	6(c)	(73,385)	(79,657)	(93,776)	(44,414)	(50,456)
差旅及相關開支		(7,210)	(10,241)	(14,435)	(4,640)	(5,465)
上市開支	6(c)	—	—	—	—	(9,850)
廣告及推廣開支		(14,720)	(15,016)	(19,785)	(7,711)	(8,333)
外賣服務費		(2,676)	(11,255)	(20,682)	(9,063)	(14,921)
其他開支		(43,455)	(75,911)	(122,642)	(49,386)	(51,283)
應佔聯營公司的(虧損)/溢利		(1,116)	(671)	(1,996)	(1,309)	1,087
其他(虧損)/收入淨額	6(c)	(5,444)	(585)	1,208	879	(1,889)
融資成本	6(a)	(49,480)	(51,846)	(58,261)	(23,865)	(29,059)
除稅前溢利	6	75,704	99,474	104,381	75,891	138,546
所得稅	7	(24,418)	(27,827)	(30,533)	(21,503)	(36,509)
年度/期內溢利		51,286	71,647	73,848	54,388	102,037
年度/期內全面收益總額		51,286	71,647	73,848	54,388	102,037
由以下應佔:						
貴公司權益股東		51,862	66,861	69,648	51,154	92,562
非控股權益		(576)	4,786	4,200	3,234	9,475
年度/期內全面收益總額		51,286	71,647	73,848	54,388	102,037
每股盈利						
基本及攤薄		不適用	不適用	不適用	不適用	不適用

隨附附註構成歷史財務資料的一部分。

綜合財務狀況表

(以人民幣列示)

		於12月31日			於6月30日
		2016年	2017年	2018年	2019年
	附註	人民幣千元	人民幣千元	人民幣千元	人民幣千元
非流動資產					
物業、廠房及設備	11	227,100	216,104	268,032	280,785
使用權資產	11	420,141	456,995	574,236	655,911
無形資產	12	3,498	3,491	3,568	3,358
於聯營公司的投資	14	—	3,854	3,931	5,018
其他非流動金融資產	15	4,642	13,740	12,938	12,938
遞延稅項資產	24(b)	30,840	37,896	52,042	57,328
租金押金		17,826	25,921	43,945	43,392
其他非流動資產		1,148	1,302	1,659	2,943
		705,195	759,303	960,351	1,061,673
流動資產					
存貨	16	20,420	33,026	36,387	44,246
貿易及其他應收款項	17	85,055	96,063	124,476	158,434
受限制銀行存款	18(a)	4,005	1,605	6,003	8,019
現金及現金等價物	18(a)	33,128	52,422	59,752	125,766
		142,608	183,116	226,618	336,465
流動負債					
貿易及其他應付款項	19	138,639	150,112	234,195	410,827
合約負債	20	1,098	986	856	736
租賃負債	21	103,321	111,698	143,588	165,794
銀行貸款	23	38,904	20,000	49,104	51,874
即期稅項	24(a)	6,413	7,667	12,313	26,371
		288,375	290,463	440,056	655,602
流動負債淨值		(145,767)	(107,347)	(213,438)	(319,137)
總資產減流動負債		559,428	651,956	746,913	742,536
非流動負債					
租賃負債	21	398,465	428,381	522,096	582,753
撥備	22	13,693	16,394	21,248	23,026
		412,158	444,775	543,344	605,779
資產淨值		147,270	207,181	203,569	136,757
資本及儲備					
股本	26(a)	—	—	—	1
儲備	26(c)	143,191	191,948	191,308	108,324
貴公司股東應佔權益總額		143,191	191,948	191,308	108,325
非控股權益		4,079	15,233	12,261	28,432
權益總額		147,270	207,181	203,569	136,757

隨附的附註為歷史財務資料的一部分。

貴公司財務狀況表

(以人民幣列示)

	附註	於6月30日 2019年 人民幣千元
非流動資產		
於一間附屬公司的投資	13	—*
流動資產		
其他應收款項		2,024
流動負債		
其他應付款項		11,873
負債淨值		(9,849)
資本及儲備		
股本	26(a)	1
儲備		(9,850)
權益總額		(9,849)

* 結餘金額不足人民幣1,000元。

隨附的附註為歷史財務資料的一部分。

綜合權益變動表

（以人民幣列示）

		貴公司權益股東應佔							
		股本	資本儲備	以股份為基礎的付款儲備	法定儲備	（累計虧損）／保留溢利	總計	非控股權益	權益總額
	附註	人民幣千元 附註26(a)	人民幣千元 附註26(c)(i)	人民幣千元 附註26(c)(ii)	人民幣千元 附註26(c)(iii)	人民幣千元	人民幣千元	人民幣千元	人民幣千元
於2016年1月1日的結餘		—	147,510	1,749	4,033	(55,557)	97,735	805	98,540
截至2016年12月31日止年度的權益變動：									
年度溢利及全面收益總額		—	—	—	—	51,862	51,862	(576)	51,286
附屬公司非控股權益注資		—	—	—	—	—	—	2,743	2,743
貴集團於一間附屬公司投資的變動	26(c)(i)	—	(1,107)	—	—	—	(1,107)	1,107	—
已宣派股息	26(d)	—	—	—	—	(9,000)	(9,000)	—	(9,000)
撥至法定儲備	26(c)(iii)	—	—	—	6,159	(6,159)	—	—	—
以股份為基礎的股權結算交易	25	—	—	3,701	—	—	3,701	—	3,701
於2016年12月31日及2017年1月1日的結餘		—	146,403	5,450	10,192	(18,854)	143,191	4,079	147,270
截至2017年12月31日止年度的權益變動：									
年度溢利及全面收益總額		—	—	—	—	66,861	66,861	4,786	71,647
附屬公司非控股權益注資		—	—	—	—	—	—	4,575	4,575
貴集團於附屬公司投資的變動	26(c)(i)	—	(1,793)	—	—	—	(1,793)	1,793	—
已宣派股息	26(d)	—	—	—	—	(20,000)	(20,000)	—	(20,000)
撥至法定儲備	26(c)(iii)	—	—	—	7,446	(7,446)	—	—	—
以股份為基礎的股權結算交易	25	—	—	3,689	—	—	3,689	—	3,689
於2017年12月31日及2018年1月1日的結餘		—	144,610	9,139	17,638	20,561	191,948	15,233	207,181
截至2018年12月31日止年度的權益變動：									
年度溢利及全面收益總額		—	—	—	—	69,648	69,648	4,200	73,848
將法定儲備及保留溢利資本化	26(c)(i)	—	13,785	—	(6,531)	(7,254)	—	—	—
已宣派股息	26(d)	—	—	—	—	(54,750)	(54,750)	—	(54,750)
撥至法定儲備	26(c)(iii)	—	—	—	21,874	(21,874)	—	—	—
以股份為基礎的股權結算交易	25	—	—	4,790	—	—	4,790	—	4,790
收購非控股權益	26(c)(i)	—	(18,557)	—	—	(1,771)	(20,328)	(7,172)	(27,500)
於2018年12月31日及2019年1月1日的結餘		—	139,838	13,929	32,981	4,560	191,308	12,261	203,569
截至2019年6月30日止期間的權益變動：									
期內溢利及全面收益總額		—	—	—	—	92,562	92,562	9,475	102,037
附屬公司非控股權益注資		—	—	—	—	—	—	6,696	6,696
權益股東注資	26(a)	1	—	—	—	—	1	—	1
以股份為基礎的股權結算交易	25	—	—	4,454	—	—	4,454	—	4,454
來自重組	26(c)(i)	—	(139,838)	—	—	(40,162)	(180,000)	—	(180,000)
於2019年6月30日的結餘		1	—	18,383	32,981	56,960	108,325	28,432	136,757

(未經審計)

		貴公司權益股東應佔							
		股本	資本儲備	以股份為基礎的付款儲備	法定儲備	保留溢利	總計	非控股權益	權益總額
	附註	人民幣千元	人民幣千元	人民幣千元	人民幣千元	人民幣千元	人民幣千元	人民幣千元	人民幣千元
於2017年12月31日及2018年1月1日的結餘		—	144,610	9,139	17,638	20,561	191,948	15,233	207,181
截至2018年6月30日止期間的權益變動：									
期內溢利及全面收益總額		—	—	—	—	51,154	51,154	3,234	54,388
已宣派股息	26(d)	—	—	—	—	(24,750)	(24,750)	—	(24,750)
以股份為基礎的股權結算交易	25	—	—	1,947	—	—	1,947	—	1,947
收購非控股權益		—	(6,394)	—	—	(1,771)	(8,165)	(4,335)	(12,500)
於2018年6月30日的結餘		—	138,216	11,086	17,638	45,194	212,134	14,132	226,266

隨附的附註為歷史財務資料的一部分。

綜合現金流量表

（以人民幣列示）

		截至12月31日止年度			截至6月30日止六個月	
		2016年	2017年	2018年	2018年	2019年
	附註	人民幣千元	人民幣千元	人民幣千元	人民幣千元	人民幣千元
					（未經審計）	
經營活動						
經營所得現金	18(b)	285,408	347,527	412,596	216,234	318,572
已付所得稅	24(a)	(23,709)	(33,629)	(40,033)	(21,704)	(27,737)
經營活動所得現金淨額		261,699	313,898	372,563	194,530	290,835
投資活動						
購買物業、廠房及設備的付款		(88,707)	(74,868)	(149,768)	(50,711)	(61,023)
購買無形資產的付款		(2,554)	(1,969)	(2,024)	(1,251)	(1,177)
已收利息		320	535	769	285	599
購買非上市股本證券的付款		(4,642)	(9,098)	(198)	—	—
自非上市股本證券收取的股息		—	—	69	—	—
支付投資於聯營公司之款項		(2,520)	(4,525)	—	—	(2,073)
支付撥備		(629)	(83)	(578)	(73)	(632)
投資活動所用現金淨額		(98,732)	(90,008)	(151,730)	(51,750)	(64,306)

		截至12月31日止年度			截至6月30日止六個月	
		2016年	2017年	2018年	2018年	2019年
	附註	人民幣千元	人民幣千元	人民幣千元	人民幣千元	人民幣千元
					(未經審計)	
融資活動						
銀行貸款所得款項	18(c)	48,361	24,193	73,423	37,797	36,701
償還銀行貸款	18(c)	(53,589)	(43,097)	(44,319)	(28,999)	(33,931)
租賃負債股本部分及利息部分付款	18(c)	(143,312)	(171,184)	(184,953)	(92,256)	(136,147)
已付銀行貸款利息	18(c)	(2,116)	(1,483)	(1,006)	(416)	(1,818)
提取受限制銀行存款		3,405	4,005	1,605	1,605	6,003
存放受限制銀行存款		(4,005)	(1,605)	(6,003)	(2,003)	(8,019)
附屬公司非控股權益的注資		2,743	4,575	—	—	6,696
收購附屬公司非控股權益		—	—	(27,500)	(12,500)	—
已付股息		(9,000)	(20,000)	(24,750)	(24,750)	(30,000)
融資活動所用現金淨額		(157,513)	(204,596)	(213,503)	(121,522)	(160,515)
現金及現金等價物的淨增加		5,454	19,294	7,330	21,258	66,014
於1月1日的現金及現金等價物	18(a)	27,674	33,128	52,422	52,422	59,752
於12月31日／6月30日的現金及現金等價物	18(a)	33,128	52,422	59,752	73,680	125,766

隨附的附註為歷史財務資料的一部分。

歷史財務資料附註

(除非另有註明，否則以人民幣列示)

1 歷史財務資料的編製及呈列基準

九毛九國際控股有限公司(「貴公司」)於2019年2月1日根據開曼群島法例第22章公司法(1961年第3號法例，經綜合及修訂)在開曼群島註冊成立為獲豁免有限公司。

貴公司為一家投資控股公司，自其註冊成立日期起，除下述集團重組(「重組」)外，並無開展任何業務。 貴公司及其附屬公司(統稱「貴集團」)主要在中華人民共和國(「中國」)從事餐廳運營、外賣業務、銷售特產及其他。

於 貴公司註冊成立前，廣州九毛九餐飲連鎖有限公司(「廣州九毛九」)及其附屬公司開展上述主要業務。為籌備 貴公司股份在香港聯合交易所有限公司上市而優化企業架構， 貴集團進行重組，詳情載於本招股章程「歷史、重組及公司架構」一節。於完成重組時， 貴公司成為 貴集團的控股公司。由於廣州九毛九及其附屬公司在重組前後由 貴集團的最終控股股東管毅宏先生(「管先生」)所控股，因此 貴集團的所有權及業務的經濟實質並無變動。重組僅涉及加入若干並無實質業務的新成立投資控股實體於有關期間作為廣州九毛九的新控股公司。歷史財務資料已編製並呈列為廣州九毛九財務報表的延續，而廣州九毛九的資產及負債於重組前按歷史賬面值予以確認及計量。集團間結餘、交易及集團間交易的未變現收入／虧損在編製歷史財務資料時悉數抵銷。

於本報告日期， 貴公司並無編製任何經審計的財務報表，原因為其自註冊成立日期以來並無開展任何業務，為投資控股公司，且不受註冊地所在司法管轄權區有關規則及法規項下的法定審核要求所規限。 貴集團附屬公司法定要求的財務報表乃根據適用於其註冊成立及／或設立實體所在國家的相關會計規則及法規進行編製。

於完成重組後及於本報告日期， 貴公司於下列附屬公司中擁有直接或間接權益，所有的附屬公司均為私營公司：

公司名稱	註冊成立／設立地點及日期	已發行及繳足資本詳情	所有者權益比例 貴公司持有	所有者權益比例 附屬公司持有	主要業務
JMJ Enterprises Limited *(附註(b))*	英屬維爾京群島 2019年2月21日	1美元	100%	—	投資控股
九毛九餐飲控股有限公司(「九毛九香港」) *(附註(c))*	香港 2019年3月19日	1港元	—	100%	投資控股
九毛九(廣州)控股有限公司(「九毛九控股」) *(附註(a)(b))*	中國 2019年5月27日	無	—	100%	投資控股
廣州九毛九餐飲連鎖有限公司 *(附註(a)(b)(d)(g))*	中國 2005年8月30日	人民幣 180,000,000元	—	100%	餐廳運營及相關外賣業務
北京九毛九餐飲管理有限公司(「北京九毛九」) *(附註(a)(b)(d))*	中國 2012年5月17日	人民幣 10,000,000元	—	100%	餐廳運營及相關外賣業務
深圳市麥點九毛九餐飲管理有限公司 *(附註(a)(b)(d))*	中國 2012年10月22日	人民幣 20,000,000元	—	100%	餐廳運營及相關外賣業務
海口麥點九毛九餐飲管理有限公司 *(附註(a)(b)(d))*	中國 2012年10月24日	人民幣 6,000,000元	—	100%	餐廳運營及相關外賣業務

公司名稱	註冊成立／設立地點及日期	已發行及繳足資本詳情	所有者權益比例 貴公司持有	所有者權益比例 附屬公司持有	主要業務
天津市麥點九毛九餐飲管理有限公司（「天津九毛九」）*(附註(a)(b)(d))*	中國 2013年6月17日	人民幣 3,000,000元	—	100%	餐廳運營及相關外賣業務
武漢市麥點九毛九餐飲管理有限公司（「武漢九毛九」）*(附註(a)(b))*	中國 2014年3月12日	人民幣 30,000,000元	—	100%	餐廳運營及相關外賣業務
南京九毛九餐飲管理有限公司 *(附註(a)(b)(d))*	中國 2014年12月22日	人民幣 30,000,000元	—	100%	餐廳運營及相關外賣業務
廣州太二商貿有限公司（「太二商貿」）*(附註(a)(b))*	中國 2015年4月28日	人民幣20,000元	—	100%	零售
廣州從心餐飲有限公司（「從心」）*(附註(a)(b)(d))*	中國 2015年6月19日	人民幣 3,920,000元	—	80%	餐廳運營及相關外賣業務
廣州太二餐飲連鎖有限公司（「太二餐飲」）*(附註(a)(b)(d)(g))*	中國 2016年1月25日	人民幣 23,000,000元	—	85%	餐廳運營
廣州品芯悅谷企業管理有限公司*(附註(a)(b))*	中國 2016年6月23日	人民幣 85,900,000元	—	100%	投資控股
廣州兩顆雞蛋餐飲有限公司*(附註(a)(b)(f))*	中國 2016年7月19日	人民幣 3,700,000元	—	80%	餐廳運營及相關外賣業務
佛山市麥點食品有限公司（「佛山麥點」）*(附註(a)(b)(d)(e))*	中國 2016年8月23日	人民幣 50,000,000元	—	100%	食品加工及中央廚房
海南九久宏餐飲管理有限公司*(附註(a)(b)(d))*	中國 2016年9月1日	人民幣 2,000,000元	—	85%	餐廳運營及相關外賣業務
上海二有餐飲管理有限公司（「上海二有」）*(附註(a)(b))*	中國 2017年9月30日	人民幣 30,000,000元	—	100%	餐廳運營
香港太二餐飲有限公司*(附註(c))*	香港 2018年4月24日	1港元	—	100%	餐廳運營及相關外賣業務
廣州米良人良餐飲管理有限公司*(附註(a)(b))*	中國 2018年5月11日	人民幣200,000元	—	100%	餐廳運營及相關外賣業務
廣州咧嘴餐飲管理有限公司*(附註(a)(b))*	中國 2018年6月29日	人民幣 3,600,000元	—	100%	餐廳運營及相關外賣業務
廣州那未大叔餐飲管理有限公司*(附註(a)(b))*	中國 2018年7月3日	人民幣 6,000,000元	—	75%	餐廳運營
廣州瑞兆投資有限公司*(附註(a)(b))*	中國 2018年9月19日	無	—	85%	投資控股
廣州金凱餐飲管理有限公司*(附註(a)(b))*	中國 2018年11月7日	人民幣975,000元	—	85%	餐廳運營及相關外賣業務

公司名稱	註冊成立／設立地點及日期	已發行及繳足資本詳情	所有者權益比例 貴公司持有	所有者權益比例 附屬公司持有	主要業務
廣州眾信餐飲管理有限公司*(附註(a)(b))*	中國 2018年12月17日	人民幣216,000元	—	92%	餐廳運營及相關外賣業務
廣州鴻源太餐飲管理有限公司*(附註(a)(b))*	中國 2018年12月18日	人民幣1,095,000元	—	85%	餐廳運營及相關外賣業務
廣州寶盈餐飲管理有限公司*(附註(a)(b))*	中國 2018年12月19日	無	—	85%	餐廳運營及相關外賣業務
北京九九發餐飲管理有限公司*(附註(a)(b))*	中國 2019年1月2日	人民幣15,000元	—	85%	餐廳運營及相關外賣業務
深圳市方興未艾餐飲管理有限公司*(附註(a)(b))*	中國 2019年3月5日	無	—	100%	餐廳運營及相關外賣業務
佛山市麥旋商貿有限公司*(附註(a)(b))*	中國 2019年3月11日	無	—	100%	零售
Too Two Catering Inc.*(附註(c))*	美國 2019年6月18日	無	—	100%	餐廳運營

附註：

(a) 該等實體的官方名稱為中文。英文名稱僅供識別。

(b) 該等實體不受註冊成立所在司法管轄權區相關規則及法規的法定審核要求所規限。

(c) 概無編製該等實體於有關期間的任何法定財務報表。

(d) 該等實體自願根據適用於中國企業的企業會計準則(「中國公認會計原則」)編製截至2016年12月31日止年度的經審計財務報表。經審計財務報表由天健會計師事務所(特殊普通合夥)所審核。

(e) 該實體自願根據中國公認會計原則編製截至2017年12月31日止年度的經審計財務報表。經審計財務報表由天健會計師事務所(特殊普通合夥)所審核。

(f) 該實體自願根據中國公認會計原則編製截至2017年12月31日止年度的經審計財務報表。經審計財務報表由廣州而翔會計師事務所(普通合夥)所審核。

(g) 該實體自願根據中國公認會計原則編製截至2017年12月31日止年度的經審計財務報表。經審計財務報表由廣東中穗會計師事務所有限公司所審核。

現組成 貴集團的所有公司均採納12月31日作為其財政年度結束日期。

歷史財務資料已按假設 貴集團將持續經營編製，儘管 貴集團於2016年、2017年及2018年12月31日以及2019年6月30日存在流動負債淨額。根據 貴集團溢利及經營現金流入的未來預測，以及 貴集團重續或續期其銀行及其他融資額度，以撥資直至2020年12月31日的持續經營業務的能力，董事認為， 貴集團有足夠財務資源維持自2019年12月30日起未來十二個月的持續經營，而概無與可能個別或共同對 貴集團持續經營能力構成重大疑問的事件或狀況有關的重大不確定因素。

歷史財務資料乃按照由國際會計準則委員會(「國際會計準則委員會」)頒佈的所有適用國際財務報告準則(「國際財務報告準則」)(包括所有適用個別國際財務報告準則的統稱)、國際會計準則及詮釋而編製。已採納的重大會計政策的進一步詳情載於附註2。

國際會計準則委員會已頒佈若干新訂及經修訂國際財務報告準則。就編製本歷史財務資料而言， 貴集團已於有關期間一直採納所有適用的、於有關期間生效的新訂及經修訂國際財務報告準則，包括國際財務報告準則第9號*金融工具*、國際財務報告準則第15號*顧客合約的收入*及國際財務報告準則第16號*租賃*。已頒佈但於2019年1月1日開始的會計期間尚未生效的經修訂及新訂會計準則及詮釋載於附註31。

採納國際財務報告準則第9號及國際財務報告準則第15號對 貴集團於整個有關期間的財務狀況及表現與根據國際會計準則第39號*金融工具：確認及計量*以及國際會計準則第18號*收入*所呈列的財務狀況及表現相比並無重大影響。

國際財務報告準則第16號於2019年1月1日或之後開始的會計期間生效，對於在國際財務報告準則第16號首次應用日期或之前採納國際財務報告準則第15號的實體，允許提前採用。 貴集團已選擇於整個有關期間統一採納國際財務報告準則第16號。採納國際財務報告準則第16號主要影響 貴集團作為根據國際會計準則第17號*租賃*分類為經營租賃之物業、廠房及設備租賃的承租人的會計處理。採納國際財務報告準則第16號後，根據附註2(h)所述會計政策，租賃期開始日， 貴集團作為承租人就所有固定費率租賃確認使用權資產及租賃負債，惟租期為12個月或以下的短期租賃及低價值資產租賃除外。

歷史財務資料亦遵從香港聯合交易所有限公司(「聯交所」)證券上市規則的適用披露條文。

下文所載的會計政策已於歷史財務資料呈列的所有期間貫徹應用。

非完整財務期間相應財務資料已根據與歷史財務資料所採納之相同編製及呈列基準進行編製。

2 重大會計政策

(a) 計量基準

貴集團各實體的財務報表所包括項目乃使用最能反映與該實體相關的潛在事件及情況的經濟實質的貨幣(「功能貨幣」)計量。歷史財務報表以人民幣呈報，有關金額均四捨五入至最接近之千位數，惟每股盈利資料除外。編製財務報表所採用的計量基準為歷史成本基準，惟按公平值計入其他全面收益計量的金融資產按其公平值列賬，如附註2(e)所述。

(b) 估計及判斷的應用

編製符合國際財務報告準則的財務報表需要管理層作出判斷、估計及假設，而該等判斷、估計及假設會影響政策的應用及所申報的資產、負債、收入及開支等金額。該等估計及有關假設乃根據歷史經驗及管理層相信於該等情況下乃屬合理的各項其他因素而作出，所得結果構成管理層在無法依循其他來源得知資產及負債的賬面值時作出判斷的基準。實際結果或會有別於該等估計。

該等估計及相關假設乃按持續基準審閱。會計估計的修訂乃於對估計作出修訂的期間確認(倘該修訂僅影響該期間)或於修訂期間及未來期間確認(倘該修訂影響目前及未來期間)。

管理層應用國際財務報告準則時所作對歷史財務資料造成重大影響的判斷及估計不確定性的主要來源於附註3論述。

(c) 附屬公司及非控股權益

附屬公司為 貴集團所控制實體。 貴集團對來自其所參與實體的可變回報承擔風險或享有權利，且有能力透過其對實體的權力影響該等回報，則為對實體擁有控制權。於評估 貴集團是否擁有上述權利時，僅考慮 貴集團及其他人士持有的實質權利。

於附屬公司的投資自開始控制當日起至失去控制權當日止綜合計入歷史財務資料。集團內公司間的結餘、交易及現金流量以及集團內公司間交易所產生的任何未變現溢利於編製歷史財務資料時悉數抵銷。集團內公司間交易所產生的未變現虧損的抵銷方法與未變現收入相同，惟僅限於無減值證據出現的情況下方可予以抵銷。

非控股權益指一間附屬公司權益中並非由 貴公司直接或間接應佔的部份，而 貴集團並無就此與該等權益的持有人協定任何額外條款，致使 貴集團整體就該等權益承擔符合金融負債定義的合約責任。就各業務合併而言， 貴集團可選擇按公平值或非控股權益所佔附屬公司的可識別資產淨值的比例計量任何非控股權益。

非控股權益在綜合財務狀況表的權益部份內，與 貴公司股權持有人應佔權益分開呈列。非控股權益所佔 貴集團業績在綜合損益及其他全面收益表呈列，以顯示本年度的總溢利或虧損及全面收益總額於非控股權益與 貴公司股權持有人之間的分配。

貴集團於附屬公司的權益變動，如不會導致喪失控制權，則以權益交易入賬，即只調整在綜合權益內的控股及非控股權益金額以反映相關權益變動，但不調整商譽及確認收益或虧損。

當 貴集團喪失對附屬公司的控制權，將按出售該附屬公司的所有權益入賬，而所產生的收益或虧損於損益確認。任何於喪失控制權當日仍保留的該前附屬公司的權益乃按公平值確認，而此金額被視為初始確認金融資產的公平值，或(如適用)初始確認於聯營公司或合營公司的投資的成本。

貴公司的財務狀況表所示於附屬公司的投資，是按成本減去減值虧損後入賬(見附註2(i)(ii))。

(d) 聯營公司

聯營公司是指 貴集團或 貴公司對其具有重大影響但並非控制或共同控制其管理(包括參與財務及經營政策決策)的實體。

於聯營公司的投資，除已歸類為持作出售(或計入歸為持作出售的出售組別內)外，乃按權益法於歷史財務資料入賬。根據權益法，該項投資初步以成本入賬，並就 貴集團分佔該投資對象可識別資產淨值的收購日期公平值超出投資成本的差額(如有)作出調整。投資成本包括購買價、收購該投資的直接應佔其他成本，及構成 貴集團權益投資一部分的於該聯營公司的任何直接投資。其後，該項投資因 貴集團在收購後應佔該投資對象資產淨值的變動及任何投資相關的減值虧損而作出調整(見附註2(i)(ii))。於收購日超出成本的任何差額、 貴集團應佔該投資對象收購後的除稅後業績及年內任何減值虧損均在綜合損益及其他全面收益表內確認，而 貴集團應佔該投資對象收購後的其他全面收益的除稅後項目，則在綜合損益及其他全面收益表內確認。

當 貴集團應佔聯營公司的虧損超過其應佔權益，則 貴集團的權益將減至零，並會終止確認進一步虧損，惟 貴集團已產生法律或推定責任或已代表投資對象作出償付除外。就此而言， 貴集團的權益為按權益法計算的投資賬面值，連同實質上構成 貴集團於聯營公司的投資淨值的任何其他長期權益。

貴集團與其聯營公司之間交易所產生的未變現損益，均按 貴集團於投資對象所佔的權益比率抵銷，倘未變現虧損顯示已轉讓資產出現減值，則該等未變現虧損會即時於損益中確認。

倘一項於聯營公司的投資成為於合營企業的投資(或相反)，保留權益將不會重新計量。相反，投資繼續按權益法入賬。

於所有其他情況下，當 貴集團不再對聯營公司擁有重大影響時，則按出售於該投資對象的全部權益入賬，所產生的收入或虧損於損益中確認。任何於失去重大影響之日在前投資對象保留的權益按公平值確認及該金額被視為於初步確認金融資產時的公平值(見附註2(e))。

(e) 其他債務及股本證券投資

貴集團債務及股本證券投資(投資於附屬公司及聯營公司除外)的政策載列於下文。

權益工具的所有投資及該等工具的合約必須以公平值計量。然而，在有限的情況下，成本可能是公平值的適當估計。如並無足夠的近期資料計量公平值，或如存在廣泛可能的公平值計量，則成本為在該範圍內的最佳公平值估計。

貴集團在承諾購入／出售投資當日確認／終止確認債務及股本證券投資。投資初步按公平值加直接應佔交易成本列報，惟按公平值計入損益計量的投資除外，該等投資的交易成本直接於損益內確認。有關 貴集團釐定金融工具公平值的方法的解釋，請參見附註27(e)。該等投資其後根據其分類入賬為股權投資。

股本證券投資會被分類為按公平值計入損益，除非該項股權投資並非持作買賣，且 貴集團在初步確認投資時選擇將投資指定為按公平值計入其他全面收益(不可撥回)，以致後續公平值變動於其他全面收益確認。有關選擇乃按工具個別作出，惟僅在發行人認為投資符合權益定義的情況下方可作出。倘作出有關選擇，則於其他全面收益累計的金額繼續於公平值儲備(不可撥回)保留，直至投資被出售為止。於出售時，於公平值儲備(不可撥回)累計的金額會轉撥至保留盈利，而非透過損益轉撥。來自股本證券投資(不論分類為按公平值計入損益或按公平值計入其他全面收益)的股息，乃於損益確認為其他收入。

(f) 物業、廠房及設備

物業、廠房及設備按成本減去累計折舊及減值虧損列賬(見附註2(i)(ii))。

報廢或出售物業、廠房及設備所產生的收入或虧損乃以出售所得款項淨額與項目賬面金額之間的差額釐定，並於報廢或出售之日在損益中確認。

物業、廠房及設備的折舊是以直線法在以下估計可使用期限內撇銷其成本(扣除估計剩餘價值(如有))計算：

租賃物業裝修	於租賃期及5年(以較短者為準)
廚房設備	5年
電子設備	5年
汽車	5年
傢私及固定裝置以及其他設備	5年

於各報告期間審閱資產的使用年期及其剩餘價值(倘有)。

(g) 無形資產

貴集團所收購之無形資產乃按成本減累計攤銷(倘估計可使用年期為有限)及減值虧損(見附註2(i)(ii))列賬。

具有限可使用年期的無形資產攤銷按資產的估計可使用年期以直線法自損益扣除。以下具有限可使用年期的無形資產自其可供使用日期起攤銷，其估計可使用年期如下：

— 軟件 5年

於各報告期間審閱攤銷期及方法。

(h) 租賃資產

於合約成立時， 貴集團會評估合約是否為租賃或包含租賃。倘合約於一段時間內讓渡控制已識別資產使用權以換取代價，則合約為租賃或包含租賃。當顧客有權支配所識別資產的使用並從使用中獲得大致上所有經濟利益時，即視為擁有控制權。

作為承租人

倘合約包含租賃組成部分及非租賃組成部分， 貴集團已就所有租賃選擇不分拆非租賃組成部分，並將每個租賃組成部分和任何相關的非租賃組成部分作為一項單一的租賃進行會計處理。

於租賃期開始日， 貴集團確認使用權資產及租賃負債，惟租賃期為12個月或以下的短期租賃以及 貴集團以公寓及電子設備為主的的低價值資產租賃除外。當 貴集團就低價值資產訂立租賃時， 貴集團就每份租賃決定是否進行資本化。與未資本化租賃相關的租賃付款會在租賃期內有系統地確認為開支。

若租賃被資本化，則租賃負債以租賃期內應付租賃付款的現值進行初始確認，並使用該項租賃的內含利率折現；或如果內含利率無法輕易釐定，則使用相關的增量借款利率。初始確認後，租賃負債以攤銷成本計量，且利息費用則採用實際利率法計算。不取決於指數或利率的可變租賃付款並不計入租賃負債計量，並因此於其產生的會計期間計入損益。

租賃資本化時已確認的使用權資產按成本進行初始計量，其中包括租賃負債的初始金額加上任何於租賃期開始日或之前作出的租賃付款，以及產生的任何初始直接費用。在適用的情況下，使用權資產的成本亦包括將拆卸、搬移相關資產或復原相關資產或資產所在地點的費用估算折現至其現值，減去已收到的租賃優惠。使用權資產隨後按成本減去累計折舊和減值虧損列賬(見附註2(f)及2(i)(ii))。

若指數或利率變化引致將來的租賃付款變動；或 貴集團預期根據剩餘價值擔保預計應付的估計金額變化；或重新評估 貴集團是否合理確定行使購買、續租或終止選擇權時產生變化，則租賃負債將重新計量。按該方式重新計量租賃負債時，應當相應地對使用權資產的賬面價值進行調整，倘使用權資產的賬面值已調減至零，則調減的金額應計入損益。

貴集團於財務狀況表內單獨呈列使用權資產以及租賃負債。

(i) 信貸虧損及資產減值

(i) 來自金融工具的信貸虧損

貴集團就按攤銷成本計量的金融資產(包括現金及現金等價物、貿易及其他應收款項)的預期信貸虧損(預期信貸虧損)確認虧損撥備；

以公平值計量之金融資產，包括按公平值計入損益計量的股本證券及指定為按公平值計入其他全面收益計量(不可撥回)之股本證券，均毋須進行預期信貸虧損評估。

預期信貸虧損計量

預期信貸虧損為信貸虧損的概率加權估計。信貸虧損以所有預期現金虧絀金額(即根據合約應歸還予 貴集團的現金流量與 貴集團預期收到的現金流量之間的差額)的現值計量。

倘貼現影響屬重大，則預期現金虧絀金額使用以下貼現率貼現：

— 固定比率金融資產及貿易及其他應收款項：於初始確認時釐定的實際利率或其近似值。

估計預期信貸虧損時考慮的最長期間為 貴集團承受信貸風險的最長合約期間。

計量預期信貸虧損時， 貴集團計及毋須付出不相稱的成本或努力即可取得的合理及有根據資料，包括有關過往事件、當前狀況及未來經濟狀況預測的資料。

預期信貸虧損按下列其中一個基礎計量：

— 12個月預期信貸虧損：此乃報告日期後12個月內潛在違約事件所預期產生的虧損；及

— 整個存續期預期信貸虧損：此乃預期信貸虧損模式適用的項目在整個存續期內所有潛在違約事件所預期產生的虧損。

貿易應收款項的虧損撥備通常按等同整個存續期預期信貸虧損的金額計量。該等金融資產的預期信貸虧損乃使用撥備矩陣估計，撥備矩陣乃基於 貴集團的過往信貸虧損經驗，並按債務人獨有的因素及於報告日期的當前及預測整體經濟狀況評估予以調整。

就所有其他金融工具而言， 貴集團以相等於12個月預期信貸虧損的金額確認虧損撥備，除非自初始確認後該金融工具之信貸風險顯著增加，在此情況下，虧損撥備會以整個存續期預期信貸虧損金額計量。

信貸風險大幅增加

評估金融工具信貸風險是否自初始確認以來大幅增加時， 貴集團比較於報告日期所評估金融工具產生的違約風險與於初始確認日期所發生的違約風險。進行該評估時，倘(i)於 貴集團不借助套現抵押品(倘持有任何抵押品)等行動下，借方不大可能向 貴集團悉數支付債務；或(ii)該金融資產已逾期30天，則 貴集團視為發生違約事件。 貴集團考慮屬合理及有根據的定量及定性資料，包括過往經驗及毋須付出不相稱的成本或努力即可取得的前瞻性資料。

具體而言，評估信貸風險是否自初始確認以來大幅增加時會計及以下資料：

— 未按合約規定的到期日支付本金或利息；

— 金融工具的外部或內部信用評級(如可取得)實際或預期顯著轉差；

— 債務人的營運業績實際或預期顯著轉差；及

— 技術、市場、經濟或法律環境當前或預期變動，並對債務人向 貴集團履行責任的能力造成嚴重不利影響。

視乎金融工具的性質，信貸風險大幅增加的評估乃按個別或集體基準進行。倘按集體基準進行評估，金融工具乃按共有信貸風險特點分組，例如逾期情況及信貸風險評級。

預期信貸虧損於各報告日期重新計量，以反映金融工具信貸風險自初始確認以來的變動。預期信貸虧損金額的任何變動於損益確認為減值收入或虧損。 貴集團對所有金融工具確認減值收入或虧損，並透過虧損撥備賬對其賬面值予以相應調整，惟按公平值計入其他全面收益(可撥回)計量的債務證券投資除外，其虧損撥備於其他全面收益確認及於公平值儲備(可撥回)累計。

計算利息收入之基準

根據附註2(s)(iv)確認之利息收入乃基於金融資產之總賬面值計算，除非該金融資產出現信貸減值，在此情況下，利息收入乃基於金融資產之攤銷成本(即總賬面值減虧損撥備)計算。

於各報告日期， 貴集團會評估金融資產是否出現信貸減值。當發生一項或多項對金融資產估計未來現金流量構成不利影響之事件時，金融資產即出現信貸減值。

金融資產出現信貸減值之證據包括以下可觀察事件：

— 債務人之重大財政困難；

— 違約，如拖欠或逾期事件；

— 債務人有可能破產或進行其他財務重組；

— 技術、市場、經濟或法律環境之重大變動對債務人產生不利影響；或

— 證券因發行人出現財務困難而失去活躍市場。

撇銷政策

倘日後實際上不可收回款項， 貴集團會撇銷(部分或全部)金融資產之總賬面值。該情況一般出現於 貴集團確定債務人並無資產或收入來源可產生足夠現金流量以償還應撇銷的金額。

隨後收回先前撇銷之資產於收回發生期間在損益內確認為減值撥回。

(ii) 其他非流動資產減值

內部及外界資料來源於各報告期末予以檢討，以識別有否跡象顯示以下資產出現減值或先前已確認的減值虧損已不存在或可能已減少：

— 物業、廠房及設備及使用權資產；

— 無形資產；及

— 於 貴公司財務狀況表內附屬公司及聯營公司的投資。

倘出現任何有關跡象，則估計資產之可收回金額。此外，就尚未供使用之無形資產及擁有無限使用年期之無形資產而言，不論有否出現任何減值跡象，其可收回金額於各報告期間均會作出估計。

— *計算可收回金額*

資產之可收回金額以其公平值扣除銷售成本與使用價值兩者中之較高者為準。在評估使用價值時，會使用足以反映目前市場所評估的貨幣時間價值及該資產獨有風險的除稅前貼現率，以將估計未來現金流量貼現至其現值。倘資產並無產生大致上獨立於其他資產之現金流入，則以能獨立產生現金流入之最小資產組別(即現金產生單位)釐定可收回金額。

— *確認減值虧損*

倘資產或其所屬之現金產生單位之賬面值超過其可收回金額，須於損益確認減值虧損。就現金產生單位確認之減值虧損首先予以分配，以減低分配至現金產生單位(或一組單位)內任何商譽之賬面值，其後再按比例減低該單位(或一組單位)內其他資產之賬面值，惟資產之賬面值不可減至低於其個別公平值減出售成本(如可計量)或使用價值(如可確定)。

— *減值虧損撥回*

就商譽以外之資產而言，倘用於釐定可收回金額之估計出現有利變動，則減值虧損予以撥回。商譽之減值虧損不予撥回。

減值虧損撥回限於該資產在過往期間並無確認減值虧損下之賬面值。減值虧損撥回在確認撥回之期間計入損益。

(j) 存貨

存貨指日常業務過程中持有以作銷售、處在為該等銷售的生產過程中，或在生產或提供服務過程中以耗用的材料或物料形式持有的資產。

存貨乃按成本與可變現淨值兩者中之較低者列賬。

成本乃按加權平均成本法計算，並包括所有購貨成本、轉換成本及其他使存貨達致現時所在地點及狀況所涉及之成本。

可變現淨值是在日常業務過程中之估計售價減去完成銷售之估計成本及進行銷售所需之估計成本後所得金額。

在售出存貨後，此等存貨之賬面值於確認相關收入期間列作支出。

任何將存貨之金額撇減至可變現淨值，而所有存貨虧損均於出現撇減或虧損之期間內確認為支出。任何存貨撇減之任何撥回金額於出現撥回之期間內確認為扣減存貨支出。

(k) 合約負債

倘顧客於 貴集團確認相關收入之前支付不可退回的代價，則確認合約負債(見附註2(s))。倘 貴集團擁有無條件權利可於 貴集團確認相關收入前收取不可退回的代價，亦將確認合約負債。在該等情況下，亦將確認相應的應收款項(見附註2(l))。

就與顧客之單一合約而言，呈列合約資產淨值或合約負債淨額。就多份合約而言，不相關合約之合約資產及合約負債不會按淨額基準呈列。

倘合約包含重大融資部分，合約結餘包括按實際利率法計算的應計利息(見附註2(s))。

(l) 貿易及其他應收款項

應收款項於 貴集團有無條件權利收取代價時予以確認。倘代價僅隨時間推移即會成為到期應付，則收取代價的權利為無條件。如收入在 貴集團有無條件權利收取代價前經已確認，則金額呈列為合約資產。

應收款項採用實際利率法按攤銷成本減信貸虧損撥備列賬(見附註2(i)(i))。

(m) 現金及現金等價物

現金及現金等價物包括銀行及手頭現金、於銀行及其他金融機構之活期存款，以及可隨時轉換為已知金額現金及價值變動風險甚微且於購入後三個月內到期之短期高流通性投資。現金及現金等價物乃根據附註2(i)(i)所載之政策評估預期信貸虧損。

(n) 貿易及其他應付款項

貿易及其他應付款項以公平值進行初始確認，其後按攤銷成本列賬，若折現影響並不重大則按成本列賬。

(o) 計息借款

計息借款初始按公平值減交易成本計量。初始確認後，計息借款使用實際利率法按攤銷成本列賬。利息開支根據 貴集團關於借款成本的會計政策確認(見附註2(v))。

(p) 僱員福利

(i) 短期僱員福利及定額供款退休計劃供款

薪金、年度花紅、有薪年假、定額供款退休計劃供款及非貨幣福利成本會在僱員提供相關服務之年度內計提。倘延遲付款或清償會產生重大影響，有關金額則按其現值列賬。

除已計入尚未確認為開支的存貨成本外，根據中國有關勞工規則及法規向當地適當定額供款退休計劃作出的供款於產生期間在損益確認為開支。

(ii) 以股份為基礎之付款

授予僱員股份之公平值確認為僱員成本，並相應於權益內增加以股份為基礎之付款儲備。公平值乃計及已授出股份之條款及條件後於授出日期採用收入法模式計量。倘僱員須符合歸屬條件方能無條件獲授股份，經考慮股份歸屬之可能性後，股份之估計公平總值將於歸屬期間攤分。

貴公司於歸屬期間審閱預期歸屬之股份數目。於過往年度確認之累計公平值的任何調整，將於回顧年度扣自／計入損益。於歸屬日，已確認為開支之金額將調整至反映歸屬之實際股份數目並於以股份為基礎的付款儲備中作出相應調整。

(iii) 終止僱傭福利

終止僱傭福利於 貴集團不得再撤銷提供該等福利，及 貴集團確認涉及支付終止僱傭福利之重組之成本時(以較早者為準)確認。

(q) 所得稅

期內所得稅包括即期稅項及遞延稅項資產及負債之變動。即期稅項及遞延稅項資產及負債之變動在損益確認，除非與於其他全面收益確認或直接於權益確認之項目有關，該等情況下，有關稅項金額分別於其他全面收益或直接於權益確認。

即期稅項是指期內應課稅收入按各報告期末頒佈或實際上已頒佈之稅率計算之預期應繳稅項，以及就過往期間之應繳稅項作出之任何調整。

遞延稅項資產及負債分別來自可抵扣及應課稅暫時性差額，即財務呈報之資產及負債的賬面值與其稅基之間之差額。未使用之稅務虧損及未使用之稅收抵免亦可產生遞延稅項資產。

除若干有限之例外情況外，所有遞延稅項負債及所有遞延稅項資產均會確認，惟以很可能有可動用該等資產作抵銷之未來應課稅溢利為限。可支持確認可抵扣暫時性差額所產生之遞延稅項資產之未來應課稅溢利包括因撥回現有應課稅暫時性差額所產生者，惟該等差額必須與同一稅務機關及同一應課稅實體有關，並預期會在預期撥回可抵扣暫時性差額之同一期間或遞延稅項資產所產生之稅務虧損可向後期或前期結轉之期間撥回。在釐定現有應課稅暫時性差額是否支持確認未使用之稅務虧損及抵免所產生之遞延稅項資產時，會採用同一標準，即倘該等差額與同一稅務機關及同一應課稅實體有關，並預期會在可使用上述稅務虧損或抵免之期間內撥回，則會計及該等差額。

遞延稅項資產及負債確認的有限例外情況包括：不可扣稅商譽、不影響會計或應課稅溢利(如屬業務合併的一部分則除外)的資產或負債的初次確認產生的暫時差額，以及與附屬公司的投資有關的暫時差額。如屬應課稅差額，只限於 貴集團可以控制撥回的時間，而且在可預見的將來不大可能撥回的差額；或如屬可予扣減的差額，則只限於可在將來撥回的差額。

遞延稅項之確認金額按照資產與負債賬面值的預期實現或結算方式，根據在各報告期末已生效或實質上已生效的稅率計量。遞延稅項資產與負債均不予折現。

遞延稅項資產之賬面值於各報告期末進行審閱，倘若認為不再有足夠應課稅溢利以抵銷相關的可使用稅項利益，則遞延稅項資產之賬面值會予以削減。任何有關削減可在可能有足夠應課稅溢利時撥回。

來自分派股息的額外所得稅於確認派付有關股息之負債時予以確認。

即期稅項結餘及遞延稅項結餘以及有關變動會個別列賬，且不予抵銷。倘　貴公司或　貴集團擁有法定行使權，以即期稅項資產抵銷即期稅項負債，且符合下列其他條件，即期稅項資產可與即期稅項負債抵銷，而遞延稅項資產可與遞延稅項負債抵銷：

— 就即期稅項資產及負債而言，　貴公司或　貴集團擬按淨額基準結算，或同時變現資產及清償負債；或

— 就遞延稅項資產及負債而言，倘若該等遞延稅項資產及負債與同一稅務機關向以下其中一項徵收的所得稅有關：

  — 相同應課稅實體；或

  — 不同應課稅實體，而在預期將清償或收回大額遞延稅項負債或資產之未來各個期間，擬按淨額基準變現即期稅項資產及清償即期稅項負債，或同時進行變現及清償。

(r) 撥備及或然負債

倘　貴集團因過去事件須承擔法定或推定責任，而解除有關責任將有可能導致經濟利益流出，並能夠可靠估算金額，則確認撥備。倘貨幣之時間價值重大，撥備按預期解除責任之開支之現值列賬。

倘不可能需要流出經濟利益，或未能可靠估計有關金額，則有關責任會披露為或然負債，除非經濟利益流出之可能性極低則作別論。僅於發生或不發生一件或多件未來事件方能確認其存在與否之可能產生責任亦披露為或然負債，除非經濟利益流出之可能性極低則作別論。

(s) 收入及其他收入

貴集團將源自銷售貨品及提供服務的收入分類為收入。

當產品或服務的控制權按　貴集團預期有權獲取的承諾代價金額(不包括代表第三方收取的金額)轉移至顧客時，收入予以確認。收入不包括增值稅或其他銷售稅，並經扣除任何貿易折扣。

倘合約包含融資組成部分，為顧客提供重大融資利益超過12個月，則收入按以與顧客進行之個別融資交易所反映的貼現率貼現之應收金額現值計量，而利息收入則按實際利率法獨立累計。倘合約包含融資組成部分，為　貴集團提供重大融資利益，則根據該合約確認之收入包括按實際利率法計算的合約負債產生之利息開支。　貴集團運用國際財務報告準則第15號第63段之實際合宜方法，當融資期限為12個月或以下時，則不會就重大融資組成部分之任何影響調整代價。

有關 貴集團收入及其他收入確認政策之進一步詳情如下：

(i) 來自顧客合約的收入

貴集團主要的收入來自餐廳經營、外賣業務、特產銷售及加盟業務。收入不包括增值稅或其他銷售稅，且經扣除其他銷售稅或任何貿易折扣。

就服務控制權於某時間點轉移的餐廳經營及外賣業務而言，收入於向顧客提供相關服務時確認。

來自銷售特產(貨品控制權於某一時間點轉移)的收入於交付貨物及權利轉移時確認。

對於加盟業務產生的初始加盟費，收益在加盟期內的一段時間確認。

(ii) 管理及服務費收入

管理及服務費收入於提供有關服務時確認。

(iii) 股息

非上市投資之股息收入在股東收取派發之款項之權利確立時確認。

(iv) 利息收入

利息收入按實際利率法於應計時確認。

(v) 政府補助

政府補助於可合理確保 貴集團將收取政府補助且將遵守其所附帶之條件時於財務狀況表初步確認。用於補償 貴集團已產生開支之補助於開支產生之同一期間有系統地於損益中確認為收入。補償 貴集團資產成本之補助乃於資產之賬面值中扣除，其後於該項資產之可使用期間以減少折舊開支之方式於損益中實際確認。

(t) 外幣換算

年內進行的外幣交易按交易日的匯率換算。以外幣計值的貨幣資產及負債則按各報告期末的匯率換算。匯兑收入及虧損於損益內確認。

以外幣按歷史成本計算的非貨幣資產及負債，使用交易日當時的匯率換算。交易日為 貴公司初始確認該等非貨幣資產或負債的日期。以外幣計值按公平值列賬的非貨幣資產及負債按公平值計量日期通用的匯率換算。

海外業務之業績按與交易日之外幣匯率相若之匯率換算為人民幣。財務狀況表項目乃以各報告期末之收市匯率換算為人民幣。所產生之匯兑差額於其他全面收益中確認並於匯兑儲備中單獨於權益累計。

(u) 研發開支

研發開支包括直接歸於研發活動或可按合理基準分配至該等活動之所有開支。研發開支乃於其產生期間確認為開支。

(v) 借貸成本

倘一項資產需較長時間才可準備就緒用作預定用途或出售，則直接歸屬於收購、興建或生產該項資產之借貸成本將被資本化為該項資產之成本之一部份。其他借貸成本在產生當期列作支出。

(w) 關聯方

(a) 倘有關人士出現下列情況，則該人士或該人士之近親家庭成員與 貴集團有關聯：

(i) 控制或共同控制 貴集團；

(ii) 對 貴集團有重大影響；或

(iii) 為 貴集團或 貴集團母公司之主要管理人員之一。

(b) 倘符合下列任何條件，則一間實體與 貴集團有關聯：

(i) 該實體與 貴集團屬同一集團之成員公司(即各母公司、附屬公司及同系附屬公司彼此間有關聯)。

(ii) 一間實體為另一實體之聯營公司或合營公司(或另一實體為成員公司之集團旗下成員公司之聯營公司或合營公司)。

(iii) 兩間實體均為同一第三方之合營公司。

(iv) 一間實體為第三方實體之合營公司，而另一實體為該第三方實體之聯營公司。

(v) 該實體乃為 貴集團或與 貴集團有關聯之實體就僱員福利而設立之離職後福利計劃。

(vi) 該實體受(a)所識別人士控制或共同控制。

(vii) 於(a)(i)所識別人士對該實體有重大影響力或屬該實體(或該實體之母公司)主要管理人員之一。

(viii) 該實體或其所屬集團之任何成員公司向 貴集團或 貴集團母公司提供主要管理人員服務。

個別人士之近親家庭成員乃指在處理與實體交易時可能對該人士施予影響或被該人士影響之親屬成員。

(x) 分部報告

營運分部及歷史財務資料所呈報之各分部項目金額，乃根據定期向 貴集團高層管理人員提供之財務資料識別。高層管理人員依據該等資料分配資源予 貴集團不同業務及地域以及評估該等業務及地域之表現。

就財務報告而言，個別重大營運分部不會綜合呈報，除非該等分部具有類似經濟特點及在產品及服務性質、生產程序性質、顧客類型或類別、分銷產品或提供服務所採用之方式及監管環境性質方面類似。倘個別而言並非屬重要之營運分部符合上述大部份特點，則可能綜合呈報。

3 會計判斷及估計

附註27載列有關金融工具公平值的假設及其風險因素的資料。於採納 貴集團會計政策的過程中估計不明朗因素的其他主要來源如下：

(a) 確認遞延稅項資產

遞延稅項資產乃就可抵扣暫時性差額確認。由於僅在有未來應課稅溢利可用作抵銷可動用的可抵扣性暫時差額的情況下方會確認該等遞延稅項資產，故管理層須作出判斷以評估產生未來應課稅溢利的可能性。管理層所作的評估會在需要時修訂，倘未來應課稅溢利可能令遞延稅項資產被收回，則會確認額外遞延稅項資產。

(b) 物業、廠房及設備以及使用權資產減值

貴集團在每個報告期末審閱內部和外來的信息來源，以評估物業、廠房及設備以及使用權資產是否有任何減值跡象。倘出現任何這類跡象，便會估計物業、廠房及設備以及使用權資產的可收回數額。事實及情況的變動可能會導致對是否出現減值跡象的結論和可收回數額的估計作出修訂，從而影響未來期間的溢利或虧損。

(c) 折舊

物業、廠房及設備及使用權資產以直線法按資產的估計可使用年期計算折舊。 貴集團會定期審閱資產的估計可使用年期，以釐定應記入任何報告期間的折舊支出金額。可使用年期由 貴集團根據持有同類資產的經驗釐定。倘有關金額與以往的估計金額明顯有別，便會調整未來期間的折舊支出。

(d) 修復成本撥備

正如附註22所闡述， 貴集團就預期將於相關租賃協議屆滿時所產生的成本按最佳估計作出修復成本撥備，而有關撥備會受到不明朗因素影響，且可能有別於實際產生的成本。倘該撥備出現任何增加或減少，將會影響未來期間的溢利或虧損。

4 收入及分部報告

(a) 收入

貴集團的主要業務為於中國經營餐廳、提供外賣業務及銷售特產。

(i) 收入分類

按主要服務項目劃分的顧客合約收入分類如下：

	截至12月31日止年度			截至6月30日止六個月	
	2016年	2017年	2018年	2018年	2019年
	人民幣千元	人民幣千元	人民幣千元	人民幣千元	人民幣千元
				(未經審計)	
餐廳經營	1,133,363	1,352,384	1,688,503	784,734	1,117,084
外賣業務	24,411	104,831	188,960	83,251	106,014
銷售特產	1,506	1,709	949	335	697
其他	4,976	10,259	14,409	6,171	13,343
	1,164,256	1,469,183	1,892,821	874,491	1,237,138
按收入確認時間細分					
— 某一時間點	1,164,256	1,469,183	1,892,821	874,491	1,237,032
— 於一段時間內(附註)	—	—	—	—	106
	1,164,256	1,469,183	1,892,821	874,491	1,237,138

附註：初始加盟費於加盟期的一段時間內確認為收益。

概無個別顧客於有關期間對 貴集團的總收入貢獻超過10%。

(ii) 日後預期將予確認自於報告日期已存在合約產生之收益

國際財務報告準則第15號範圍內之合約

於2016年、2017年及2018年12月31日及2019年6月30日，分配至 貴集團現有合約項下餘下履約責任之交易價格總額分別為零、零、零及人民幣728,000元。此金額指日後預期將予確認自特許經營商與 貴集團所訂立加盟合約產生之初始加盟費收益。 貴集團日後將確認餘下加盟期內產生之預期收益，此收益預期將於未來30至36個月內產生。

(b) 分部報告

貴集團按餐廳品牌管理其業務。 貴集團按照與向 貴集團最高層行政管理人員就資源配置及表現評估進行內部資料匯報一致的方式，呈報下列可報告分部。

- 九毛九：該分部經營餐廳及外賣業務，以九毛九品牌提供以家庭為導向的食品。
- 太二：該分部經營以太二中國酸菜魚品牌的酸菜魚為特色的餐廳。
- 其他：該分部包括以其他品牌經營的餐廳，如2顆雞蛋煎餅、慫、那未大叔是大廚、不怕虎牛腩、椰語堂及咧嘴以及2顆雞蛋煎餅加盟業務。

(i) 分部業績、資產及負債

為評估分部表現及分部之間進行資源分配， 貴集團的高層管理人員是在以下基礎上監測其每個可報告分部的業績、資產及負債：

分部資產包括所有有形、無形資產及流動資產，而於聯營公司的投資、其他非流動金融資產、遞延稅項資產及其他總辦事處或公司資產則除外。分部負債包括由各分部直接管理的租賃負債、撥備、貿易及其他應收款項、貿易及其他應付款項、各個分部餐廳經營業務應佔的合約負債以及銀行借款。

收入及開支參考有關分部產生之銷售及開支，或有關分部應佔資產折舊或攤銷所產生之開支分配至可報告分部。

用於申報分部溢利之方法為「經調整EBITDA」，即「扣除利息、稅項、折舊及攤銷前之經調整盈利」，其中「利息」被視為包括投資收入而「折舊及攤銷」被視為包括非流動資產之減值虧損。為達致經調整EBITDA， 貴集團之盈利乃對並非指定屬於個別分部之項目作出進一步調整，例如應佔聯營公司溢利╱虧損及上市開支。

除收到有關經調整EBITDA之分部資料外，管理層獲提供有關分部間銷售、集團應佔聯營公司之溢利、來自分部直接管理之現金結餘及借款之利息收入及支出、分部於其營運中使用之非流動分部資產的折舊、攤銷及減值虧損以及添置的分部資料。

於有關期間就分配資源及評估分部表現向 貴集團最高層行政管理人員提供的 貴集團可報告分部的資料載列如下。

	九毛九				
	截至12月31日止年度			截至6月30日止六個月	
	2016年	2017年	2018年	2018年	2019年
	人民幣千元	人民幣千元	人民幣千元	人民幣千元	人民幣千元
				(未經審計)	
可報告分部收入					
來自外部顧客的收入	1,092,329	1,203,566	1,334,045	645,254	682,790
可報告分部溢利(經調整 EBITDA)	294,201	309,859	324,964	168,252	198,493
利息收入	1,102	1,495	1,746	764	910
利息開支	(46,306)	(42,887)	(40,112)	(18,770)	(17,856)
折舊及攤銷	(168,487)	(178,728)	(172,131)	(85,154)	(93,960)
物業、廠房及設備及使用權資產減值虧損	(577)	(226)	(6,773)	—	—
可報告分部資產	744,247	707,480	734,027	730,098	802,448
年度/期間非流動分部資產的變動	(29,108)	(56,631)	(859)	36,952	550
可報告分部負債	637,861	605,316	630,856	621,396	684,732

	太二				
	截至12月31日止年度			截至6月30日止六個月	
	2016年	2017年	2018年	2018年	2019年
	人民幣千元	人民幣千元	人民幣千元	人民幣千元	人民幣千元
				(未經審計)	
可報告分部收入					
來自外部顧客的收入	67,810	244,025	540,232	218,067	538,109
可報告分部溢利(經調整 EBITDA)	8,978	43,852	90,569	46,615	139,761
利息收入	46	142	539	164	545
利息開支	(2,537)	(7,735)	(16,987)	(4,761)	(10,247)
折舊及攤銷	(5,279)	(21,700)	(56,338)	(21,034)	(54,250)
可報告分部資產	56,091	167,567	373,511	264,307	535,834
年度/期間非流動分部資產的變動	51,458	90,968	183,517	84,064	272,272
可報告分部負債	45,122	123,669	298,845	195,400	375,990

	其他				
	截至12月31日止年度			截至6月30日止六個月	
	2016年	2017年	2018年	2018年	2019年
	人民幣千元	人民幣千元	人民幣千元	人民幣千元（未經審計）	人民幣千元
可報告分部收入					
來自外部顧客的收入	4,117	21,592	18,544	11,170	16,239
可報告分部(虧損)／溢利(經調整EBITDA)	(1,364)	3,376	(9,927)	(2,856)	(9,686)
利息收入	59	118	198	81	139
利息開支	(637)	(1,224)	(1,162)	(334)	(956)
折舊及攤銷	(975)	(4,403)	(7,716)	(5,767)	(5,584)
物業、廠房及設備及使用權資產減值虧損	—	(1,794)	(493)	—	—
可報告分部資產	18,938	21,462	27,865	17,458	40,228
年度／期間非流動分部資產的變動	13,546	1,374	4,384	(4,508)	9,730
可報告分部負債	25,560	11,781	32,512	15,027	53,761

	總計				
	截至12月31日止年度			截至6月30日止六個月	
	2016年	2017年	2018年	2018年	2019年
	人民幣千元	人民幣千元	人民幣千元	人民幣千元（未經審計）	人民幣千元
可報告分部收入					
來自外部顧客的收入	1,164,256	1,469,183	1,892,821	874,491	1,237,138
可報告分部溢利(經調整EBITDA)	301,815	357,087	405,606	212,011	328,568
利息收入	1,207	1,755	2,483	1,009	1,594
利息開支	(49,480)	(51,846)	(58,261)	(23,865)	(29,059)
折舊及攤銷	(174,741)	(204,831)	(236,185)	(111,955)	(153,794)
物業、廠房及設備及使用權資產減值虧損	(577)	(2,020)	(7,266)	—	—
可報告分部資產	819,276	896,509	1,135,403	1,011,863	1,378,510
年度／期間非流動分部資產的變動	35,896	35,711	187,042	116,508	282,552
可報告分部負債	708,543	740,766	962,213	831,823	1,114,483

(ii) 可報告分部損益、資產及負債之對賬

	截至12月31日止年度			截至6月30日止六個月	
	2016年	2017年	2018年	2018年	2019年
	人民幣千元	人民幣千元	人民幣千元	人民幣千元（未經審計）	人民幣千元
溢利					
可報告分部溢利（經調整EBITDA）	301,815	357,087	405,606	212,011	328,568
應佔聯營公司之(虧損)／溢利	(1,116)	(671)	(1,996)	(1,309)	1,087
利息收入	1,207	1,755	2,483	1,009	1,594
融資成本	(49,480)	(51,846)	(58,261)	(23,865)	(29,059)
折舊及攤銷	(174,741)	(204,831)	(236,185)	(111,955)	(153,794)
非流動資產的減值虧損	(1,981)	(2,020)	(7,266)	—	—
上市開支	—	—	—	—	(9,850)
綜合除稅前溢利	75,704	99,474	104,381	75,891	138,546

	於12月31日			於6月30日
	2016年	2017年	2018年	2019年
	人民幣千元	人民幣千元	人民幣千元	人民幣千元
資產				
可報告分部資產	819,276	896,509	1,135,403	1,378,510
分部間應收款項之撇銷	(15,123)	(16,135)	(24,486)	(63,094)
	804,153	880,374	1,110,917	1,315,416
於聯營公司之投資	—	3,854	3,931	5,018
其他非流動金融資產	4,642	13,740	12,938	12,938
遞延稅項資產	30,840	37,896	52,042	57,328
未分配之總公司及企業資產	8,168	6,555	7,141	7,438
綜合總資產	847,803	942,419	1,186,969	1,398,138

	於12月31日			於6月30日
	2016年	2017年	2018年	2019年
	人民幣千元	人民幣千元	人民幣千元	人民幣千元
負債				
可報告分部之負債	708,543	740,766	962,213	1,114,483
分部間應付款項之撇銷	(15,123)	(16,135)	(24,486)	(63,094)
	693,420	724,631	937,727	1,051,389
即期稅項	6,413	7,667	12,313	26,371
未分配之總辦事處及企業負債	700	2,940	33,360	183,621
綜合總負債	700,533	735,238	983,400	1,261,381

(iii) 地區資料

由於有關期間 貴集團100%的經營溢利來自中國的業務，故並無按地區市場呈列 貴集團收入及業績之分析，以及 貴集團分部資產賬面值及物業、廠房及設備添置之分析。

5 其他收入

	截至12月31日止年度			截至6月30日止六個月	
	2016年	2017年	2018年	2018年	2019年
	人民幣千元	人民幣千元	人民幣千元	人民幣千元 (未經審計)	人民幣千元
以下各項的利息收入：					
— 銀行存款	179	271	464	202	433
— 租賃押金	887	1,220	1,714	724	995
— 其他金融資產	141	264	305	83	166
	1,207	1,755	2,483	1,009	1,594
政府補助(附註(i))	238	500	100	—	312
	1,445	2,255	2,583	1,009	1,906

附註(i)： 政府補貼主要指中國政府機關授予的無條件現金獎勵。

6 除稅前溢利

除稅前溢利乃扣除／(計入)以下各項後得出：

	截至12月31日止年度			截至6月30日止六個月	
	2016年	2017年	2018年	2018年	2019年
	人民幣千元	人民幣千元	人民幣千元	人民幣千元 (未經審計)	人民幣千元
(a) 融資成本					
銀行貸款利息(附註18(c))	2,116	1,483	1,006	416	1,818
租賃負債利息(附註21)	46,295	49,124	55,758	22,794	26,560
撥備利息(附註22)	1,069	1,239	1,497	655	681
	49,480	51,846	58,261	23,865	29,059
(b) 員工成本*(包括董事薪酬)*					
薪金、工資及其他福利	319,824	390,768	510,191	233,853	310,382
定額供款退休計劃供款	4,189	5,770	8,498	3,724	5,237
以權益結算以股份為基礎的付款開支(附註25)	3,701	3,689	4,790	1,947	4,454
	327,714	400,227	523,479	239,524	320,073
(c) 其他項目					
攤銷(附註12)	988	1,194	1,226	584	677
折舊(附註11)					
— 物業、廠房及設備	63,785	75,014	80,119	38,133	48,562
— 使用權資產	109,968	128,623	154,840	73,238	104,555
	173,753	203,637	234,959	111,371	153,117
減值虧損					
— 物業、廠房及設備(附註11)	502	1,775	3,837	—	—
— 使用權資產(附註11)	75	245	3,429	—	—
— 於聯營公司之投資(附註14)	1,404	—	—	—	—
	1,981	2,020	7,266	—	—
上市開支	—	—	—	—	9,850
水電費	73,385	79,657	93,776	44,414	50,456
其他租金及相關開支	5,998	9,214	29,130	13,288	21,460
存貨成本*(附註16(b))	387,124	522,399	694,009	306,617	435,002

	截至12月31日止年度			截至6月30日止六個月	
	2016年	2017年	2018年	2018年	2019年
	人民幣千元	人民幣千元	人民幣千元	人民幣千元	人民幣千元
				(未經審計)	
(d) 其他(虧損)／收入淨額					
餐廳停業之虧損	(5,748)	(2,827)	(1,411)	(1,184)	(2,249)
使用權資產及租賃負債重新評估之收益	1,041	3,203	3,022	3,022	305
出售股本證券之虧損	—	—	(1,000)	(1,000)	—
其他	(737)	(961)	597	41	55
	(5,444)	(585)	1,208	879	(1,889)

* 存貨成本包括與「員工成本」、「折舊及攤銷開支」有關的截至2016年、2017年及2018年12月31日止年度及截至2018年及2019年6月30日止六個月的人民幣20,705,000元、人民幣26,953,000元、人民幣36,978,000元、人民幣17,316,000元及人民幣18,371,000元。上述金額亦計入分別在上文披露的總額或各該等開支類別的附註6(b)。

7 綜合損益及其他全面收益表內的所得稅

(a) 綜合損益及其他全面收益表內的稅項指：

	截至12月31日止年度			截至6月30日止六個月	
	2016年	2017年	2018年	2018年	2019年
	人民幣千元	人民幣千元	人民幣千元	人民幣千元	人民幣千元
				(未經審計)	
即期稅項					
年度／期間撥備	28,146	34,883	44,679	25,858	41,795
遞延稅項					
產生及撥回累計稅項虧損及暫時差額(附註24(b))	(3,728)	(7,056)	(14,146)	(4,355)	(5,286)
	24,418	27,827	30,533	21,503	36,509

(b) 稅項開支與按適用稅率計算的會計溢利的對賬：

	截至12月31日止年度			截至6月30日止六個月	
	2016年	2017年	2018年	2018年	2019年
	人民幣千元	人民幣千元	人民幣千元	人民幣千元（未經審計）	人民幣千元
除稅前溢利	75,704	99,474	104,381	75,891	138,546
有關除稅前溢利的名義稅項，按有關司法權區適用的溢利稅率計算	19,981	25,283	25,996	18,972	34,996
不可扣減開支的影響	1,290	1,187	1,613	381	1,413
未確認之未使用稅項虧損之稅務影響	2,976	1,201	1,650	1,711	475
未確認可扣減暫時差異之影響	681	1,158	1,927	1,185	890
使用過往年度未確認遞延所得稅資產的可抵扣虧損的稅務影響	—	—	—	—	(483)
使用未確認可扣減暫時差異之影響	(469)	(951)	(487)	(720)	(376)
殘疾人士薪金付款的超額抵扣	(41)	(51)	(53)	(26)	(83)
非稅項收入的影響	—	—	(113)	—	(323)
實際稅項開支	24,418	27,827	30,533	21,503	36,509

附註：

(i) 根據開曼群島及英屬維爾京群島的規則及法規， 貴集團毋須繳納開曼群島及英屬維爾京群島任何所得稅。

(ii) 截至2016年、2017年及2018年12月31日止年度以及截至2018年及2019年6月30日止六個月的香港利得稅撥備，乃根據各期間估計應課稅溢利按16.5%計算，惟 貴集團一間身為利得稅兩級制合資格企業之附屬公司除外。利得稅兩級制適用於2018年4月1日或之後開始的課稅年度。就該附屬公司而言，首2百萬港元應課稅溢利以8.25%的稅率徵稅，而餘下應課稅溢利以16.5%的稅率徵稅。

貴集團香港附屬公司於有關期間並無任何應課稅溢利。

(iii) 除下文另有規定外，於有關期間 貴公司的中國附屬公司的應課稅收入須按中國所得稅稅率25%繳納所得稅。

武汉九毛九的應課稅收入按2016年1月1日至2017年9月30日期間該實體產生的收入的8%的核實率計算。

太二餐飲的應課稅收入按2016年1月1日至2016年6月30日期間該實體產生的收入的13%的核實率計算。

北京九毛九及佛山麥點符合中國小型及低利潤企業的優惠所得稅稅率準則，並自2017年至2018年享有10%的優惠所得稅率。

天津九毛九符合中國小型及低利潤企業的優惠所得稅稅率準則，並於2018年享有10%的優惠所得稅率。

8 董事薪酬

計入歷史財務資料的董事酬金載列如下：

	截至2016年12月31日止年度						
	董事及監事袍金	工資、津貼及其他福利	酌情花紅	退休計劃供款	小計	以股份為基礎的付款	總計
	人民幣千元	人民幣千元	人民幣千元	人民幣千元	人民幣千元	人民幣千元	人民幣千元
主席							
管先生	—	487	—	11	498	—	498
執行董事							
李灼光先生	—	435	54	16	505	166	671
崔弄宇女士	—	364	38	20	422	95	517
獨立非執行董事							
鐘偉斌先生	50	—	—	—	50	—	50
鄧濤先生	60	—	—	—	60	—	60
總計	110	1,286	92	47	1,535	261	1,796

	截至2017年12月31日止年度						
	董事及監事袍金	工資、津貼及其他福利	酌情花紅	退休計劃供款	小計	以股份為基礎的付款	總計
	人民幣千元	人民幣千元	人民幣千元	人民幣千元	人民幣千元	人民幣千元	人民幣千元
主席							
管先生	—	739	—	17	756	—	756
執行董事							
李灼光先生	—	466	32	16	514	166	680
崔弄宇女士	—	426	54	20	500	95	595
獨立非執行董事							
鐘偉斌先生	60	—	—	—	60	—	60
鄧濤先生	60	—	—	—	60	—	60
總計	120	1,631	86	53	1,890	261	2,151

	截至2018年12月31日止年度						
	董事及監事袍金	工資、津貼及其他福利	酌情花紅	退休計劃供款	小計	以股份為基礎的付款	總計
	人民幣千元	人民幣千元	人民幣千元	人民幣千元	人民幣千元	人民幣千元	人民幣千元
主席							
管先生	—	821	—	17	838	—	838
執行董事							
李灼光先生	—	564	—	16	580	166	746
崔弄宇女士	—	500	70	20	590	225	815
獨立非執行董事							
鐘偉斌先生	70	—	—	—	70	—	70
鄧濤先生	70	—	—	—	70	—	70
總計	140	1,885	70	53	2,148	391	2,539

	截至2018年6月30日止六個月(未經審計)						
	董事及監事袍金	工資、津貼及其他福利	酌情花紅	退休計劃供款	小計	以股份為基礎的付款	總計
	人民幣千元	人民幣千元	人民幣千元	人民幣千元	人民幣千元	人民幣千元	人民幣千元
主席							
管先生	—	411	—	8	419	—	419
執行董事							
李灼光先生	—	268	—	8	276	82	358
崔弄宇女士	—	228	35	10	273	61	334
獨立非執行董事							
鐘偉斌先生	30	—	—	—	30	—	30
鄧濤先生	30	—	—	—	30	—	30
總計	60	907	35	26	1,028	143	1,171

	截至2019年6月30日止六個月						
	董事及監事袍金	工資、津貼及其他福利	酌情花紅	退休計劃供款	小計	以股份為基礎的付款	總計
	人民幣千元	人民幣千元	人民幣千元	人民幣千元	人民幣千元	人民幣千元	人民幣千元
主席							
管先生	—	410	—	8	418	—	418
執行董事							
李灼光先生	—	252	—	8	260	82	342
崔弄宇女士	—	304	—	10	314	161	475
獨立非執行董事							
鐘偉斌先生	30	—	—	—	30	—	30
鄧濤先生	60	—	—	—	60	—	60
總計	90	966	—	26	1,082	243	1,325

附註：

(a) 管先生於2019年2月1日獲委任為 貴公司主席。彼於有關期間為 貴集團創始人及主要管理人員，其薪酬(包括其作為主要管理人員提供服務的薪酬)於上文披露。

(b) 李灼光先生及崔弄宇女士分別於2019年2月1日及2019年5月22日獲委任為 貴公司執行董事。彼等於有關期間為 貴集團主要管理人員，彼等薪酬(包括彼等作為主要管理人員提供服務的薪酬)於上文披露。

(c) 鐘偉斌先生於2019年8月12日獲委任為 貴公司獨立非執行董事。於有關期間，彼於2016年3月至2019年5月為廣州九毛九獨立董事，其薪酬(包括其作為獨立董事提供服務的薪酬)於上文披露。

(d) 鄧濤先生於2019年8月12日獲委任為 貴公司獨立非執行董事。於有關期間，彼於2015年10月至2019年5月為廣州九毛九獨立董事，其薪酬(包括其作為獨立董事提供服務的薪酬)於上文披露。

(e) 鄒定航先生及徐乘先生分別於2019年8月9日及2019年8月12日獲委任為 貴公司獨立非執行董事。

(f) 貴公司若干董事於有關期間自 貴集團現時旗下公司收取薪酬，計入附註6(b)所披露員工成本。

(g) 於有關期間， 貴集團概無向董事或下文附註9所載任何最高薪人士支付或應付任何款項作為加入或加入 貴集團後的獎勵或作為離職補償。並無有關董事於有關期間放棄或同意放棄任何薪酬的安排。

9 最高酬金之人士

截至2016年、2017年及2018年12月31日止年度及截至2018年及2019年6月30日止六個月，最高酬金之五位人士中包括三名、三名、三名、三名及兩名董事，其薪酬於附註8披露。

有關其他兩名、兩名、兩名、兩名及三名人士的酬金總額如下：

	截至12月31日止年度			截至6月30日止六個月	
	2016年	2017年	2018年	2018年	2019年
	人民幣千元	人民幣千元	人民幣千元	人民幣千元	人民幣千元
				（未經審計）	
薪金及其他酬金	998	1,070	1,033	611	635
酌情花紅	452	156	48	24	—
以股份為基礎的付款	1,666	1,661	1,682	826	2,610
退休計劃供款	19	19	17	9	18
	3,135	2,906	2,780	1,470	3,263

兩名、兩名、兩名、兩名及三名最高薪人士的酬金介乎下列範圍：

	截至12月31日止年度			截至6月30日止六個月	
	2016年	2017年	2018年	2018年	2019年
	人數	人數	人數	人數	人數
				（未經審計）	
0至1,000,000港元	1	1	1	1	2
1,000,001港元至1,500,000港元	—	—	—	1	—
1,500,001港元至2,000,000港元	—	—	—	—	—
2,000,001港元至2,500,000港元	—	—	1	—	—
2,500,001港元至3,000,000港元	1	1	—	—	1

10 每股盈利

由於附註1中所披露的重組及按編製及呈列基準呈列有關期間的業績使載列的每股盈利資料就本報告而言不具意義，故並無呈列每股盈利的資料。

11 物業、廠房及設備及使用權資產

(a) 賬面值對賬

	物業 — 使用權資產	廚房設備 — 使用權資產	小計	自有物業裝修	自有廚房設備	自有電子設備	自有汽車	自有傢私以及裝置及其他設備	自有在建工程	小計	總計
	人民幣千元	人民幣千元	人民幣千元	人民幣千元	人民幣千元	人民幣千元	人民幣千元	人民幣千元	人民幣千元	人民幣千元	人民幣千元
成本：											
於2016年1月1日	591,337	—	591,337	210,708	45,569	46,659	2,336	21,603	9,799	336,674	928,011
添置	134,375	—	134,375	23,979	10,332	4,937	907	4,483	39,899	84,537	218,912
轉發	—	—	—	23,750	18,558	—	259	713	(43,280)	—	—
出售	(2,523)	—	(2,523)	(19,262)	(2,160)	(2,480)	(337)	(1,165)	—	(25,404)	(27,927)
轉發至無形資產	—	—	—	—	—	—	—	—	(2,892)	(2,892)	(2,892)
於2016年12月31日及2017年1月1日	723,189	—	723,189	239,175	72,299	49,116	3,165	25,634	3,526	392,915	1,116,104
添置	178,086	684	178,770	20,443	3,797	5,005	68	3,816	39,686	72,815	251,585
轉發	—	—	—	26,874	7,199	22	—	2,493	(36,588)	—	—
出售	(53,434)	—	(53,434)	(12,574)	(5,552)	(2,721)	(133)	(2,545)	—	(23,525)	(76,959)
轉發至無形資產	—	—	—	—	—	—	—	—	(773)	(773)	(773)
於2017年12月31日及2018年1月1日	847,841	684	848,525	273,918	77,743	51,422	3,100	29,398	5,851	441,432	1,289,957
添置	285,429	4,021	289,450	38,204	11,593	8,053	24	11,953	67,841	137,668	427,118
轉發	—	—	—	50,645	13,089	554	—	—	(64,288)	—	—
出售	(38,636)	—	(38,636)	(24,639)	(6,083)	(4,081)	(118)	(3,547)	—	(38,468)	(77,104)
轉發至無形資產	—	—	—	—	—	—	—	—	(1,221)	(1,221)	(1,221)
於2018年12月31日及2019年1月1日	1,094,634	4,705	1,099,339	338,128	96,342	55,948	3,006	37,804	8,183	539,411	1,638,750
添置	185,864	661	186,525	22,575	11,253	3,654	60	5,460	21,387	64,389	250,914
轉發	—	—	—	17,399	4,495	439	—	1,347	(23,680)	—	—
出售	(40,599)	—	(40,599)	(24,852)	(5,559)	(3,714)	—	(2,587)	—	(36,712)	(77,311)
轉發至無形資產	—	—	—	—	—	—	—	—	(241)	(241)	(241)
於2019年6月30日	1,239,899	5,366	1,245,265	353,250	106,531	56,327	3,066	42,024	5,649	566,847	1,812,112
累計折舊：											
於2016年1月1日	173,607	—	173,607	65,729	14,329	12,919	615	5,394	—	98,986	272,593
年度扣除	109,968	—	109,968	41,260	9,489	8,670	316	4,050	—	63,785	173,753
因出售之撤回	(2,295)	—	(2,295)	(4,975)	(1,339)	(1,092)	(192)	(672)	—	(8,270)	(10,565)
於2016年12月31日及2017年1月1日	281,280	—	281,280	102,014	22,479	20,497	739	8,772	—	154,501	435,781
年度扣除	128,499	124	128,623	48,893	13,103	7,865	458	4,695	—	75,014	203,637
因出售之撤回	(40,386)	—	(40,386)	(9,406)	(3,735)	(1,775)	(111)	(1,328)	—	(16,355)	(56,741)
於2017年12月31日及2018年1月1日	369,393	124	369,517	141,501	31,847	26,587	1,086	12,139	—	213,160	582,677
年度扣除	153,747	1,093	154,840	53,363	13,395	7,614	425	5,322	—	80,119	234,959
因出售之撤回	(24,696)	—	(24,696)	(20,848)	(4,448)	(3,155)	(69)	(2,687)	—	(31,207)	(55,903)
於2018年12月31日及2019年1月1日	498,444	1,217	499,661	174,016	40,794	31,046	1,442	14,774	—	262,072	761,733
期內扣除	103,686	869	104,555	30,315	10,144	4,032	219	3,852	—	48,562	153,117
因出售之撤回	(40,304)	—	(40,304)	(19,129)	(3,770)	(2,943)	—	(1,958)	—	(27,800)	(68,104)
於2019年6月30日	561,826	2,086	563,912	185,202	47,168	32,135	1,661	16,668	—	282,834	846,746
減值：											
於2016年1月1日	21,693	—	21,693	17,583	2,926	3,050	—	1,493	—	25,052	46,745
添置	75	—	75	94	234	104	—	70	—	502	577
因出售之撤回	—	—	—	(10,364)	(2,222)	(985)	—	(669)	—	(14,240)	(14,240)
於2016年12月31日及2017年1月1日	21,768	—	21,768	7,313	938	2,169	—	894	—	11,314	33,082
添置	245	—	245	1,316	274	88	—	97	—	1,775	2,020
因出售之撤回	—	—	—	(570)	(210)	(67)	—	(74)	—	(921)	(921)
於2017年12月31日及2018年1月1日	22,013	—	22,013	8,059	1,002	2,190	—	917	—	12,168	34,181
添置	3,429	—	3,429	2,618	728	233	—	258	—	3,837	7,266
因出售之撤回	—	—	—	(4,470)	(1,330)	(426)	—	(472)	—	(6,698)	(6,698)
於2018年12月31日及2019年1月1日	25,442	—	25,442	6,207	400	1,997	—	703	—	9,307	34,749
因出售之撤回	—	—	—	(4,015)	(362)	(1,243)	—	(459)	—	(6,079)	(6,079)
於2019年6月30日	25,442	—	25,442	2,192	38	754	—	244	—	3,228	28,670
賬面淨值：											
於2019年6月30日	652,631	3,280	655,911	165,856	59,325	23,438	1,405	25,112	5,649	280,785	936,696
於2018年12月31日	570,748	3,488	574,236	157,905	55,148	22,905	1,564	22,327	8,183	268,032	842,268
於2017年12月31日	456,435	560	456,995	124,358	44,894	22,645	2,014	16,342	5,851	216,104	673,099
於2016年12月31日	420,141	—	420,141	129,848	48,882	26,450	2,426	15,968	3,526	227,100	647,241

貴集團擁有的所有物業、廠房及設備均位於中國。

減值虧損

每個報告期末估計有減值跡象的各餐廳(現金產生單位)可收回金額。於各報告期末，鑑於若干餐廳的未來前景不佳，有跡象顯示現金產生單位可能蒙受減值虧損。 貴集團管理層已進行減值測試。各現金產生單位的可收回金額乃根據使用價值計算方法釐定，方法為：根據管理層批准的最近期財務預測(涵蓋餘下租賃期)制定相關現金產生單位的現金流量預測。現金流量採用貼現率9.98%貼現。所使用的貼現率乃於稅前並反映與相關現金產生單位有關的特定風險。

於2016年、2017年及2018年12月31日，若干現金產生單位之賬面值超過其可收回金額，因此，分別人民幣577,000元、人民幣2,020,000元及人民幣7,266,000元之減值虧損乃按比例分配至現金產生單位內之使用權資產、租賃物業裝修及其他設備等資產，並於綜合損益及其他全面收益表內「其他開支」之損益確認。於2019年6月30日，各現金產生單位並無出現可能減值之跡象，因此，並無於綜合損益及其他全面收益表之損益內確認減值虧損。

(b) 使用權資產

按相關資產分類的使用權資產的賬面淨值的分析如下：

	於12月31日			於6月30日
	2016年	2017年	2018年	2019年
	人民幣千元	人民幣千元	人民幣千元	人民幣千元
物業 — 使用權資產，以折舊成本列賬(附註(i))	420,141	456,435	570,748	652,631
廚房設備 — 使用權資產，以折舊成本列賬(附註(ii))	—	560	3,488	3,280
	420,141	456,995	574,236	655,911

與於損益中確認的租賃有關的開支項目的分析如下：

	截至12月31日止年度			截至6月30日止六個月	
	2016年	2017年	2018年	2018年	2019年
	人民幣千元	人民幣千元	人民幣千元	人民幣千元 (未經審計)	人民幣千元
按相關資產分類的使用權資產的折舊開支：					
物業 — 使用權資產	109,968	128,499	153,747	72,933	103,686
廚房設備 — 使用權資產	—	124	1,093	305	869
	109,968	128,623	154,840	73,238	104,555
租賃負債的利息(附註6(a))	46,295	49,124	55,758	22,794	26,560
與短期租賃相關的開支、與低價值資產租賃相關的開支，不包括低價值資產的短期租賃及未計入租賃負債計量的可變租賃付款	5,998	9,214	29,130	13,288	21,460

租賃現金流出總額及租賃負債到期日分析詳情分別載於附註18(c)及21。

附註：

(i) 物業 — 使用權資產

貴集團已透過租賃協議獲得將物業作為其餐廳的權利。租約通常最初為期1至5年。

(ii) 廚房設備 — 使用權資產

貴集團根據租約租賃若干廚房設備，期限為1至5年。

(iii) 租賃押金

可退還租賃押金本身並非租賃付款的一部分，並屬國際財務報告準則第9號的範圍。因此，租賃押金應於初步確認時按公平值計量。押金的初步公平值與面值間的差額為 貴集團作出的額外租賃付款且其計入使用權資產的計量。

12 無形資產

	軟件
	人民幣千元
成本：	
於2016年1月1日	2,414
購買	191
轉撥自在建工程	2,892
於2016年12月31日及2017年1月1日	5,497
購買	414
轉撥自在建工程	773
於2017年12月31日及2018年1月1日	6,684
購買	82
轉撥自在建工程	1,221
於2018年12月31日及2019年1月1日	7,987
購買	226
轉撥自在建工程	241
於2019年6月30日	8,454
累計攤銷：	
於2016年1月1日	1,011
年度扣除	988
於2016年12月31日及2017年1月1日	1,999
年度扣除	1,194
於2017年12月31日及2018年1月1日	3,193
年度扣除	1,226
於2018年12月31日及2019年1月1日	4,419
年度扣除	677
於2019年6月30日	5,096
賬面淨值：	
於2019年6月30日	3,358
於2018年12月31日	3,568
於2017年12月31日	3,491
於2016年12月31日	3,498

13 於一間附屬公司的投資

貴公司

	於2019年6月30日
	人民幣千元
於一間附屬公司的投資，按成本	— *

* 結餘金額不足人民幣1,000元。

貴公司於附屬公司的投資為1美元，相當於人民幣7元。

有關 貴集團附屬公司的更多詳情載於附註1。

下表列出有關擁有重大非控股權益(非控股權益)的 貴集團附屬公司資料。下文呈列的財務資料概要為公司間撇銷前的金額。

	上海二有				太二餐飲			
	於12月31日			於6月30日	於12月31日			於6月30日
	2016年	2017年	2018年	2019年	2016年	2017年	2018年	2019年
	人民幣千元	人民幣千元	人民幣千元	人民幣千元	人民幣千元	人民幣千元	人民幣千元	人民幣千元
非控股權益百分比	—	25%	15%	15%	25%	25%	15%	15%
流動資產	—	1,764	4,376	46,859	4,634	23,377	41,042	70,842
非流動資產	—	28,478	73,304	91,776	52,367	121,351	287,121	362,282
流動負債	—	5,371	929	35,067	8,148	9,385	49,452	34,308
非流動負債	—	24,502	55,477	68,925	37,860	87,178	190,505	246,157
淨資產	—	369	21,274	34,643	10,993	48,165	88,206	152,659
非控股權益的賬面值	—	(908)	(934)	696	2,748	12,041	13,231	22,899
收入	—	732	52,585	78,173	31,449	203,995	464,489	439,321
本年度／期間(虧損)／溢利	—	(3,631)	(2,595)	10,868	992	24,173	40,040	64,454
全面收益總額	—	(3,631)	(2,595)	10,868	992	24,173	40,040	64,454
分配至非控股權益的(虧損)／溢利	—	(908)	(545)	1,630	248	6,043	7,111	9,668
經營活動(所用)／所得現金流量	—	(636)	(1,397)	15,112	7,756	25,668	116,137	83,517
投資活動所用現金流量	—	(2,317)	(15,331)	(6,869)	(13,027)	(24,755)	(68,276)	(32,119)
融資活動所得／(所用)現金流量	—	3,422	16,388	(8,349)	4,791	271	(29,570)	(32,282)

14 於聯營公司的投資

	於12月31日			於6月30日
	2016年	2017年	2018年	2019年
	人民幣千元	人民幣千元	人民幣千元	人民幣千元
於聯營公司投資的成本	2,520	7,045	9,118	9,118
分佔虧損	(1,116)	(1,787)	(3,783)	(2,696)
減值虧損	(1,404)	(1,404)	(1,404)	(1,404)
	—	3,854	3,931	5,018

下表載列聯營公司的詳情，該聯營公司為無法提供市場報價的非上市公司實體：

聯營公司名稱	業務架構形式	註冊成立及經營地點	已發行及繳足股本詳情	貴集團於以下日期持有的權益及投票權比例				主要業務
				2016年12月31日	2017年12月31日	2018年12月31日	2019年6月30日	
廣州疆二代餐飲有限公司（「疆二代」）（附註(i)）	註冊成立	中國	人民幣280,000元	30%	30%	30%	30%	餐廳經營及相關外賣業務，主要提供新疆風味美食
廣州混飯吃餐飲管理有限公司（「混飯吃」）（附註(i)、(ii)）	註冊成立	中國	人民幣744,048元	—	15%	15%	15%	餐廳經營及相關外賣業務，主要提供潮汕風味美食
TOO TWO GOURMET INC.	註冊成立	加拿大	100加元	—	—	40%	40%	在加拿大經營餐廳

附註：

(i) 實體的官方名稱為中文。英文名稱僅供識別。

(ii) 貴集團已提名該實體董事會合共五名董事之中的一名董事，且 貴公司董事認為， 貴集團可對該實體之財務及經營政策決策實施重大影響。

上述聯營公司使用權益法入賬至歷史財務資料。

	於12月31日			於6月30日
	2016年	2017年	2018年	2019年
	人民幣千元	人民幣千元	人民幣千元	人民幣千元
聯營公司總額				
於歷史財務資料中個別非重大聯營公司的賬面總值	—	3,854	3,931	5,018
貴集團應佔聯營公司的總額				
— 持續經營所得（虧損）／溢利及全面收益總額	(1,116)	(671)	(1,996)	1,087
— 減值虧損	(1,404)	—	—	—

15 其他非流動金融資產

	於12月31日			於6月30日
	2016年	2017年	2018年	2019年
	人民幣千元	人民幣千元	人民幣千元	人民幣千元
按公平值計入其他全面收益的股本證券（不可撥回）				
— 非上市股本證券	4,642	13,740	12,938	12,938

貴集團的其他非流動金融資產為若干實體的非上市股本投資。該等實體於中國註冊成立，從事投資、餐飲或食品及飲料行業。由於該投資乃就策略目的持有，因此 貴集團指定該非上市股本證券的投資為按公平值計入其他全面收益（不可撥回）計量。

截至2018年12月31日止年度，已收取投資實體人民幣69,000元的股息。

截至2018年12月31日止年度， 貴集團就於一間實體的投資確認出售虧損人民幣1,000,000元。

16 存貨

(a) 綜合財務狀況表內的存貨包括：

	於12月31日			於6月30日
	2016年	2017年	2018年	2019年
	人民幣千元	人民幣千元	人民幣千元	人民幣千元
調料產品	1,287	1,411	2,474	3,017
食材	16,527	28,053	26,466	32,732
飲料	206	249	321	604
其他材料	2,400	3,313	7,126	7,893
	20,420	33,026	36,387	44,246

(b) 已確認為開支並計入損益的存貨金額分析如下：

	截至12月31日止年度			截至6月30日止六個月	
	2016年	2017年	2018年	2018年	2019年
	人民幣千元	人民幣千元	人民幣千元	人民幣千元	人民幣千元
				（未經審計）	
已售存貨賬面值	384,058	512,510	671,860	295,333	435,002
其他存貨虧損(附註)	3,066	9,889	22,149	11,284	—
	387,124	522,399	694,009	306,617	435,002

附註：

挪用資產人民幣3,066,000元、人民幣9,889,000元，人民幣22,149,000元、人民幣11,284,000元及零所產生的存貨虧損於截至2016年、2017年及2018年12月31日止年度以及截至2018年及2019年6月30日止六個月分別確認為開支並計入損益。

於有關期間， 貴集團一名前採購主管(「僱員」)濫用其預付供應商款項及延遲確認存貨的權利，並利用採購程序的控制缺陷以挪用存貨。 貴集團於2018年確定該等存貨被挪用後，任命獨立第三方進行獨立調查。於參考獨立第三方進行的調查結果後，管理層已完成內部調查，由於收回虧損的可能性較小，故已確認相應期間的庫存虧損。董事認為，董事確認此次挪用存貨事件屬個案。

17 貿易及其他應收款項

	於12月31日			於6月30日
	2016年	2017年	2018年	2019年
	人民幣千元	人民幣千元	人民幣千元	人民幣千元
貿易應收款項	9,279	12,016	16,792	27,289
其他應收款項、押金及預付款	60,660	67,535	88,145	110,011
應收關聯方款項(附註29(d))	15,116	16,512	19,539	21,134
	85,055	96,063	124,476	158,434

所有貿易及其他應收款項預期將於一年內收回或確認為開支。

賬齡分析：

於各有關期間末，根據收入確認日期的貿易應收款項(計入貿易及其他應收款項)的賬齡分析如下：

	於12月31日			於6月30日
	2016年	**2017年**	**2018年**	**2019年**
	人民幣千元	人民幣千元	人民幣千元	人民幣千元
於1個月內	9,279	12,016	16,792	27,289

貿易應收款項自收入確認日期起計30日內到期。有關 貴集團信貸政策的進一步詳情載於附註27(a)。

18 現金及現金等價物以及其他現金流量資料

(a) 現金及現金等價物包括：

	於12月31日			於6月30日
	2016年	**2017年**	**2018年**	**2019年**
	人民幣千元	人民幣千元	人民幣千元	人民幣千元
手頭現金	1,731	658	39	92
銀行現金	35,402	53,369	65,716	133,693
減：受限制銀行存款	(4,005)	(1,605)	(6,003)	(8,019)
	33,128	52,422	59,752	125,766

於2016年、2017年及2018年12月31日及2019年6月30日，受限制銀行存款人民幣4,000,000元、人民幣1,600,000元、人民幣6,000,000元及人民幣6,000,000元已抵押以獲取銀行貸款。

於2019年6月30日，受限制銀行存款人民幣2,016,000元因 貴集團尚未了結的訴訟被凍結，而於本報告日期因訴訟解決而獲解凍。

(b) 除稅前溢利與經營活動所得現金的對賬：

		截至12月31日止年度			截至6月30日止六個月	
		2016年	2017年	2018年	2018年	2019年
	附註	人民幣千元	人民幣千元	人民幣千元	人民幣千元	人民幣千元
					(未經審計)	
除稅前溢利		75,704	99,474	104,381	75,891	138,546
就以下各項作出調整：						
利息收入	5	(1,207)	(1,755)	(2,483)	(1,009)	(1,594)
折舊	6(c)	173,753	203,637	234,959	111,371	153,117
無形資產攤銷	6(c)	988	1,194	1,226	584	677
融資成本	6(a)	49,480	51,846	58,261	23,865	29,059
出售物業、廠房及設備及使用權資產虧損		3,870	4,614	1,777	1,025	2,520
應佔聯營公司虧損／(溢利)		1,116	671	1,996	1,309	(1,087)
物業、廠房及設備以及使用權資產減值虧損	6(c)	577	2,020	7,266	—	—
於聯營公司投資的減值虧損	6(c)	1,404	—	—	—	—
以權益結算以股份為基礎的付款開支	6(b)	3,701	3,689	4,790	1,947	4,454
已購非上市股本證券的股息		—	—	(69)	—	—
出售股本證券的虧損	6(c)	—	—	1,000	1,000	—
營運資本變動：						
存貨增加		(5,687)	(12,606)	(3,361)	(1,894)	(7,859)
貿易及其他應收款項及租金押金增加		(36,615)	(18,091)	(49,676)	(1,362)	(33,796)
貿易及其他應付款項以及應計費用增加		18,189	12,946	52,659	2,198	34,655
合約負債增加／(減少)		135	(112)	(130)	1,309	(120)
經營活動所得現金		285,408	347,527	412,596	216,234	318,572

(c) 融資活動產生的負債之對賬：

	銀行貸款	應付利息	租賃負債	總計
	人民幣千元	人民幣千元	人民幣千元	人民幣千元
	附註23		附註21	
於2016年1月1日	44,132	—	463,851	507,983
融資現金流量變動：				
銀行貸款所得款項	48,361	—	—	48,361
償還銀行貸款	(53,589)	—	—	(53,589)
已付銀行貸款利息	—	(2,116)	—	(2,116)
租賃負債股本部分及利息部分付款	—	—	(143,312)	(143,312)
融資現金流量變動總額	(5,228)	(2,116)	(143,312)	(150,656)
其他變動：				
利息開支(附註6(a))	—	2,116	46,295	48,411
添置	—	—	135,622	135,622
出售	—	—	(670)	(670)
其他變動總額	—	2,116	181,247	183,363
於2016年12月31日及2017年1月1日	38,904	—	501,786	540,690
融資現金流量變動：				
銀行貸款所得款項	24,193	—	—	24,193
償還銀行貸款	(43,097)	—	—	(43,097)
已付銀行貸款利息	—	(1,483)	—	(1,483)
租賃負債股本部分及利息部分付款	—	—	(171,184)	(171,184)
融資現金流量變動總額	(18,904)	(1,483)	(171,184)	(191,571)
其他變動：				
利息開支(附註6(a))	—	1,483	49,124	50,607
添置	—	—	174,907	174,907
出售	—	—	(14,554)	(14,554)
其他變動總額	—	1,483	209,477	210,960
於2017年12月31日及2018年1月1日	20,000	—	540,079	560,079

	銀行貸款	應付利息	租賃負債	總計
	人民幣千元	人民幣千元	人民幣千元	人民幣千元
	附註23		附註21	
於2017年12月31日及				
2018年1月1日	20,000	—	540,079	560,079
融資現金流量變動：				
銀行貸款所得款項	73,423	—	—	73,423
償還銀行貸款	(44,319)	—	—	(44,319)
已付銀行貸款利息	—	(1,006)	—	(1,006)
租賃負債股本部分及利息部分付款	—	—	(184,953)	(184,953)
融資現金流量變動總額	29,104	(1,006)	(184,953)	(156,855)
其他變動：				
利息開支(附註6(a))	—	1,006	55,758	56,764
添置	—	—	268,863	268,863
出售	—	—	(14,063)	(14,063)
其他變動總額	—	1,006	310,558	311,564
於2018年12月31日及				
2019年1月1日	49,104	—	665,684	714,788
融資現金流量變動：				
銀行貸款所得款項	36,701	—	—	36,701
償還銀行貸款	(33,931)	—	—	(33,931)
已付銀行貸款利息	—	(1,818)	—	(1,818)
租賃負債股本部分及利息部分付款	—	—	(136,147)	(136,147)
融資現金流量變動總額	2,770	(1,818)	(136,147)	(135,195)
其他變動：				
利息開支(附註6(a))	—	1,818	26,560	28,378
添置	—	—	193,873	193,873
出售	—	—	(1,423)	(1,423)
其他變動總額	—	1,818	219,010	220,828
於2019年6月30日	51,874	—	748,547	800,421

(未經審計)	銀行貸款	應付利息	租賃負債	總計
	人民幣千元	人民幣千元	人民幣千元	人民幣千元
	附註23		附註21	
於2017年12月31日及				
2018年1月1日	20,000	—	540,079	560,079
融資現金流量變動：				
銀行貸款所得款項	37,797	—	—	37,797
償還銀行貸款	(28,999)	—	—	(28,999)
已付銀行貸款利息	—	(416)	—	(416)
支付租賃負債及租賃負債利息	—	—	(92,256)	(92,256)
融資現金流量變動總額	8,798	(416)	(92,256)	(83,874)
其他變動：				
利息開支(附註6(a))	—	416	22,794	23,210
添置	—	—	165,585	165,585
出售	—	—	(2,313)	(2,313)
其他變動總額	—	416	186,066	186,482
於2018年6月30日	28,798	—	633,889	662,687

(d) 租賃之現金流出總額：

	截至12月31日止年度			截至6月30日止六個月	
	2016年	2017年	2018年	2018年	2019年
	人民幣千元	人民幣千元	人民幣千元	人民幣千元	人民幣千元
				（未經審計）	
於經營現金流量內	(5,998)	(9,214)	(29,130)	(13,288)	(21,460)
於融資現金流量內	(143,312)	(171,184)	(184,953)	(92,256)	(136,147)
	(149,310)	(180,398)	(214,083)	(105,544)	(157,607)

19 貿易及其他應付款項

	於12月31日			於6月30日
	2016年	2017年	2018年	2019年
	人民幣千元	人民幣千元	人民幣千元	人民幣千元
貿易應付款項	49,740	53,964	72,464	84,715
其他應付款項及應計費用	76,133	81,582	114,554	128,145
應付股息（附註29(d)）	—	—	30,000	—
應付代價（附註(i)）	—	—	—	180,000
應付關聯方款項（附註29(d)）	12,766	14,566	17,177	17,967
	138,639	150,112	234,195	410,827

附註(i)： 作為重組的一部分，根據日期為2019年6月5日的股權轉讓協議，九毛九控股以人民幣180,000,000元的代價收購廣州九毛九的全部股權。代價於2019年11月28日前結算。廣州九毛九因轉讓而成為九毛九控股的全資附屬公司。

於各報告期末，根據發票日期貿易應付款項（計入貿易及其他應付款項）的賬齡分析如下：

	於12月31日			於6月30日
	2016年	2017年	2018年	2019年
	人民幣千元	人民幣千元	人民幣千元	人民幣千元
1年內	49,740	53,964	72,464	84,715

20 合約負債

	於12月31日			於6月30日
	2016年	2017年	2018年	2019年
	人民幣千元	人民幣千元	人民幣千元	人民幣千元
已收墊款	1,098	986	856	736

合約負債的變動：

	合約負債
	人民幣千元
於2016年1月1日的結餘	963
因年內確認收入而導致合約負債減少	(2,893)
合約負債增加	3,028
於2016年12月31日的結餘	1,098
因年內確認收入而導致合約負債減少	(1,893)
合約負債增加	1,781
於2017年12月31日的結餘	986
因年內確認收入而導致合約負債減少	(1,948)
合約負債增加	1,818
於2018年12月31日的結餘	856
因年內確認收入而導致合約負債減少	(1,272)
合約負債增加	1,152
於2019年6月30日的結餘	736

21 租賃負債

下表呈列於各報告期末 貴集團租賃負債的餘下合約到期日：

	於12月31日			於6月30日
	2016年	2017年	2018年	2019年
	人民幣千元	人民幣千元	人民幣千元	人民幣千元
一年內	151,452	169,303	198,318	220,838
一年後但兩年內	142,377	160,292	196,810	220,947
兩年後但五年內	276,633	292,242	332,377	370,214
五年後	72,392	70,694	52,606	48,797
	642,854	692,531	780,111	860,796
減：未來利息開支總額	141,068	152,452	114,427	112,249
租賃負債現值	501,786	540,079	665,684	748,547
計入財務狀況表的租賃負債				
一年內	103,321	111,698	143,588	165,794
一年後但兩年內	113,590	132,517	168,923	194,522
兩年後但五年內	235,133	260,768	308,369	341,957
五年後	49,742	35,096	44,804	46,274
	501,786	540,079	665,684	748,547

22 撥備

	於12月31日			於6月30日
	2016年	2017年	2018年	2019年
	人民幣千元	人民幣千元	人民幣千元	人民幣千元
恢復成本撥備	13,693	16,394	21,248	23,026

於有關期間撥備變動如下：

	於12月31日			於6月30日
	2016年	2017年	2018年	2019年
	人民幣千元	人民幣千元	人民幣千元	人民幣千元
期初的結餘	11,874	13,693	16,394	21,248
添置撥備	1,379	1,545	3,935	1,729
撥備的利息	1,069	1,239	1,497	681
未動用的撥備	(629)	(83)	(578)	(632)
期末的結餘	13,693	16,394	21,248	23,026

根據 貴集團所訂立的相關租賃協議條款，於有關租期屆滿時， 貴集團須將其租賃物業恢復至有關租賃協議訂明的狀態(倘適用)。還原成本撥備基於 貴集團管理層根據過往還原成本及／或其他可得市場資料所作出的若干假設及估計作出估計。估計基準不斷審閱，並適時作出修訂。

23 銀行貸款

於各有關期間末，銀行貸款須於一年內償還或按要求償還且有抵押。

(i) 於2016年、2017年及2018年12月31日以及2019年6月30日， 貴集團的銀行融資總額為人民幣70,918,000元、人民幣98,000,000元、人民幣87,000,000元及人民幣122,000,000元，已佔用人民幣38,904,000元、人民幣20,000,000元、人民幣49,104,000元及人民幣52,000,000元。

(ii) 於2016年、2017年及2018年12月31日以及2019年6月30日，所有有抵押銀行貸款及上述銀行融資均以 貴集團的銀行存款(附註18(a))及管先生擁有的若干物業作抵押，並由管先生擔保或管先生及其他關聯方共同擔保(附註29)，該等抵押物、擔保及共同擔保於上市後將獲解除或由 貴集團提供的公司擔保或擔保物替換。

(iii) 於2016年、2017年及2018年12月31日以及2019年6月30日，銀行貸款人民幣7,870,000元、人民幣10,000,000元、人民幣15,000,000元及零受制於對 貴集團或附屬公司若干財務比率的契諾(該等契諾常見於金融機構的貸款安排中)的履

行。倘 貴集團違反了該等契諾，已提取的貸款便會變成須按要求償還。 貴集團定期監察遵守該等契諾的情況。於2016年、2017年及2018年12月31日以及2019年6月30日， 貴集團並無違反任何與已提取貸款或融資相關的契諾。

24 綜合財務狀況表的所得稅

(a) 綜合財務狀況表的本期稅項為：

	截至12月31日止年度			截至6月30日止六個月	
	2016年	2017年	2018年	2018年	2019年
	人民幣千元	人民幣千元	人民幣千元	人民幣千元	人民幣千元
				（未經審計）	
年／期初	1,976	6,413	7,667	7,667	12,313
中國所得稅撥備	28,146	34,883	44,679	25,858	41,795
已繳中國所得稅	(23,709)	(33,629)	(40,033)	(21,704)	(27,737)
年／期末	6,413	7,667	12,313	11,821	26,371

(b) 已確認遞延稅項資產

已在綜合財務狀況表確認的遞延稅項資產組成部分及有關期間的變動如下：

	未動用稅項虧損	租賃開支	減值	其他	總計
	人民幣千元	人民幣千元	人民幣千元	人民幣千元	人民幣千元
以下產生的遞延稅項資產：					
於2016年1月1日	2,440	15,948	8,724	—	27,112
計入／(扣除)至損益	1,772	2,621	(1,432)	767	3,728
於2016年12月31日及2017年1月1日	4,212	18,569	7,292	767	30,840
計入／(扣除)至損益	1,400	3,903	(847)	2,600	7,056
於2017年12月31日及2018年1月1日	5,612	22,472	6,445	3,367	37,896
計入至損益	6,150	4,985	839	2,172	14,146
於2018年12月31日及2019年1月1日	11,762	27,457	7,284	5,539	52,042
計入至損益	2,468	1,926	534	358	5,286
於2019年6月30日	14,230	29,383	7,818	5,897	57,328

綜合財務狀況表對賬：

	於12月31日			於6月30日
	2016年	2017年	2018年	2019年
	人民幣千元	人民幣千元	人民幣千元	人民幣千元
綜合財務狀況表確認的遞延稅項資產淨值	30,840	37,896	52,042	57,328

(c) 未確認遞延稅項資產

根據附註2(q)所載的會計政策，由於不大可能在有關稅項司法管轄區及實體獲得能抵扣虧損或暫時差額的未來應課稅溢利，故 貴集團未就位於中國若干附屬公司的暫時差異及累計稅項虧損確認有關的遞延稅項資產。

下表列示 貴集團於報告日期的未確認遞延稅項資產：

	於12月31日			於6月30日
	2016年	2017年	2018年	2019年
	人民幣千元	人民幣千元	人民幣千元	人民幣千元
累計稅項虧損	14,047	18,851	25,451	25,419
暫時差異	2,288	6,920	14,628	18,188
總計	16,335	25,771	40,079	43,607

貴集團有關累計稅項虧損的未確認遞延稅項資產的到期資料載列如下：

	於12月31日			於6月30日
	2016年	2017年	2018年	2019年
	人民幣千元	人民幣千元	人民幣千元	人民幣千元
2020年	1,707	1,707	1,707	1,707
2021年	12,340	12,340	12,340	10,408
2022年	—	4,804	4,804	4,804
2023年	—	—	6,600	6,600
2024年	—	—	—	1,900
總計	14,047	18,851	25,451	25,419

25 以權益結算以股份為基礎的付款

於有關期間， 貴集團擁有以下以股份為基礎的付款安排：

受限制股份單位

貴集團的最終控制方管先生實行股份激勵計劃(「計劃」)，根據該計劃，廣州九毛九的受限制股份單位(「受限制股份單位」)將通過僱員持股平台(「受限制股份單位平台」)廣州市麥旋投資中心(有限合夥)(重組前為廣州九毛九的股東)授予廣州九毛九及其附屬公司的合資格董事及僱員，作為股份激勵。

已授出受限制股份單位將於特定日期歸屬，條件是僱員仍在職，但並無任何表現要求。一旦有關受限制股份單位的相關歸屬條件達成，受限制股份單位即被視為正式及有效發行予持有人，且並無轉讓限制。

根據該計劃的相關條款，受限制股份單位已於重組時轉換為 貴公司股東的股份，其主要條款大致反映該計劃的主要條款。假設受限制股份單位總數於整個有關期間已發行1,000,000,000股股份，包括於招股章程日期已發行100股股份，以及於本招股章程「股本」中「已授權及發行股本」一節「已發行股本」一段詳述待細分的999,999,900股股份。

截至2014年、2015年及2018年12月31日止年度，管先生已根據計劃向　貴集團若干董事及僱員授出受限制股份單位，其將自授出日期起五年後歸屬。　貴集團董事及僱員獲授的受限制股份單位及相關加權平均授出日期公平值的變動如下：

	受限制股份單位數目	每個受限制股份單位的加權平均授出日期公平值
		人民幣
截至2016年1月1日未歸屬	35,533,691	0.68
年內已沒收	(5,258,437)	0.76
截至2016年12月31日及2017年12月31日未歸屬	30,275,254	0.67
年內已授出	14,656,911	1.17
年內已沒收	(3,571,028)	1.01
截至2018年12月31日未歸屬	41,361,137	0.81
年內已歸屬(附註)	(10,987,778)	0.69
截至2019年6月30日未歸屬	30,373,359	0.86

於2016年、2017年及2018年12月31日以及2019年6月30日，共有21、21、35及35名　貴集團董事及僱員(包括一名前僱員)分別共獲授30,275,254個、30,275,254個、41,361,137個及41,361,137個受限制股份單位，根據該計劃可授出的受限制股份單位的剩餘數量分別為14,342,975個、14,342,975個、3,257,092個及3,257,092個。

於2016年、2017年、2018年12月31日及2019年6月30日，截至2014年、2015年及2018年12月31日止年度受限制股份單位的剩餘歸屬期如下：

	剩餘歸屬期			
	於12月31日			於6月30日
	2016年	**2017年**	**2018年**	**2019年**
截至12月31日止年度授出的受限制股份單位：				
2014年	3.0年	2.0年	1.0年	0.5年
2015年	3.9年	2.9年	1.9年	1.4年
2018年	不適用	不適用	4.4年	3.9年

與授予董事及僱員的獎勵有關的以股份為基礎的報酬開支乃基於受限制股份單位的授出日期公平值計算，於整個歸屬期內按直線法確認。各受限制股份單位於授出日期的公平值乃參考廣州九毛九於授出日期的有關普通股公平值而釐定。相關普通股的授出日期公平值在獨立第三方評估公司仲量聯行企業評估及咨詢有限公司的幫助下確定，並使用收入法項下的貼現現金流量法。管理層得出的貼現現金流量考慮了廣州九毛九的未來業務計劃、特定的業務及財務風險、廣州九毛九的經營發展階段以及影響廣州九毛九的業務、產業及市場的經濟及競爭因素。截至2014年、2015年及2018年12月31日止年度授出的受限制股份單位的授出日期公平值所用的貼現率分別為18.00%、16.65%及16.65%。

受限制股份單位已根據服務情況授出。在所獲服務的授出日期公平值計量中並無計及有關服務情況，亦無計及股息。並不存在與受限制股份單位相關的市場情況。

附註：　於2019年2月28日，管先生與一名前僱員達成協議，由於該僱員以往擔任廣州九毛九的前任總經理對　貴集團作出貢獻，因此該僱員有權於不再任職的情況下獲授已授出受限制股份單位。因此，該前僱員所持未歸屬10,987,778個受限制股份單位均於協議日期歸屬。因此，　貴集團於上述受限制股份單位歸屬後立即確認相關以股份為基礎的報酬開支。

26 資本、儲備及股息

(a) 股本

作為重組的一部分， 貴公司於2019年2月1日在開曼群島註冊成立，股本為100美元，分為100股每股面值1.00美元的股份。於上市時每股面值1.00美元的每股股份將被拆細為1,000,000,000股每股面值0.0000001美元的股份。

於2019年5月22日，當時現有每股面值1.00美元的17.30股法定普通股被 貴集團註銷，以換取配發每股面值1.00美元的17.30股優先股。在若干限制的規限下，優先股股東有權享有若干託管特別權利，包括(i)贖回權，前提是 貴公司於2019年12月31日前未取得上市批准，(ii)委任一名董事的權利，(iii)優先購買權，(iv)隨售權，(v)反攤薄權利及(vi)知情權。所有特別權利將於上市時終止。於上市後每股優先股將按一比一的比率自動轉換成普通股。

優先股被入賬作 貴公司的股權。

(b) 權益組成部分的變動

貴公司個別權益組成部分的變動詳情載列如下：

	股本	累計虧損	總計
貴公司	人民幣千元	人民幣千元	人民幣千元
於2019年2月1日(註冊成立的日期)	1	—	1
期內虧損及全面收益總額	—	(9,850)	(9,850)
於2019年6月30日	1	(9,850)	(9,849)

(c) 儲備的性質及用途

(i) 資本儲備

於2016年1月1日之資本儲備指於扣除對附屬公司投資後，於各自日期組成 貴集團所有公司的實收資本及資本儲備總額(記錄作資本儲備)。

貴集團於附屬公司的投資變動

截至2016年及2017年12月31日止年度， 貴集團持有 貴集團附屬公司從心55%股權。截至2016年及2017年12月31日止年度， 貴集團分別向從心進一步注資人民幣2,460,000元及人民幣4,100,000元，而 貴集團及非控股股東的股權比例並無任何變動。 貴集團向從心作出的該等非互惠注資均按比例分配至非控股股東，並自資本儲備扣除。

法定儲備及保留溢利資本化

根據董事會決議案，廣州九毛九分別將廣州九毛九的法定儲備及保留盈利人民幣6,531,000元及人民幣7,254,000元轉至資本儲備。

收購非控股權益

截至2018年12月31日止年度， 貴集團以代價合共人民幣27,500,000元向非控股股東購買太二餐飲的額外10%股權，已支付代價與收購太二餐飲可識別淨資產的比例權益人民幣22,098,000元之差額自資本儲備扣除。

來自重組

截至2019年6月30日止六個月，作為重組的一部分，九毛九控股以代價人民幣180,000,000元自廣州九毛九原有股東處收購廣州九毛九全部股權(參見附註19)。向原股東支付的代價作為 貴集團的視作分派入賬。

(ii) 以股份為基礎的付款儲備

以股份為基礎的付款儲備指授予 貴集團董事及僱員的受限制股份單位授出日期公平值的部分，其已根據附註2(p)(ii)就以股份為基礎的付款採納的會計政策確認。

(iii) 法定儲備

法定儲備根據中國公司法及在中國註冊成立的 貴集團旗下各公司組織章程細則設立。

除税後溢利的10%應撥至儲備，直至儲備達至其各自註冊資本的50%。

法定公積金可用作彌補過往年度的虧損(如有)，並可透過按現有股東的持股比例向其發行新股或增加其現時持有的股份面值的方式轉化為股本，惟上述發行後的結餘不低於註冊資本的25%。

(d) 股息

於有關期間， 貴公司並無派付或宣派任何股息。於2019年6月30日後已宣派的股息尚未於2019年6月30日確認為負債。

截至2016年、2017年及2018年12月31日止年度以及截至2018年及2019年6月30日止六個月，廣州九毛九分別宣派股息人民幣9,000,000元、人民幣20,000,000元、人民幣54,750,000元、人民幣24,750,000元(未經審計)及零。

(e) 資本管理

貴集團在管理資本時的主要目標為保障 貴集團能夠可持續經營，透過將產品及服務的價格訂於與風險相稱的水平及按合理成本籌措融資，使其能繼續為股東提供回報及為其他持份者提供利益。

貴集團積極及經常檢討及管理其資本結構，以期在較高股東回報(可能附帶較高借貸水平)與雄厚資本帶來的優勢及保障之間取得平衡，並因應經濟情況改變對資本結構作出調整。

於整個有關期間 貴集團的整體策略保持不變。 貴集團參照其債務情況監察其資本架構。 貴集團的策略是保持權益與債務的平衡，確保有足夠營運資金支付其債務責任。於2016年、2017年及2018年12月31日以及2019年6月30日， 貴集團的債務資產比率(即 貴集團的總負債除以總資產)分別為83%、78%、83%及90%。

貴集團的日常業務過程會產生信貸、流動資金、利率及外幣風險。 貴集團面對該等風險的程度及 貴集團為管理該等風險而採用的金融風險管理政策及慣例載述如下。

27 金融風險管理及公平值

(a) 信貸風險

信貸風險指交易對手將違反其合約責任而導致 貴集團金融虧損的風險。 貴集團的信貸風險主要來自貿易及其他應收款項。由於交易對手為 貴集團認為信貸風險較低的具有較高信貸質素的銀行及金融機構，故 貴集團因現金及現金等價物及受限制存款而產生的信貸風險有限。

貴集團與通過銀聯、支付寶或微信支付等支付平台結算的票據有關的貿易應收款項具有較高的信貸評級且無逾期歷史。於有關期間， 貴集團管理層認為該等資產屬短期性質且違約概率在高信貸評級發行人的基礎上可忽略不計，因此管理層認為無須於有關期間就貿易應收款項減值作出撥備。

截至各報告期間，我們的應收關聯方款項具有集中信貸風險，有關詳情載於附註29。我們的管理層按照過往結算記錄及根據對前瞻性資料所作的調整就可收回性進行定期評估以及個人評估。鑒於該等關聯方財政實力雄厚，並經考慮該等關聯方經營業務所在行業的未來前景，我們的管理層認為不存在違約風險且不預期會因該等關聯方不履約而招致任何損失，因此並無就應收關聯方款項確認減值。

在釐定其他應收款項的預期信貸虧損時， 貴集團管理層已計及歷史違約經驗及前瞻性資料(視情況而定)。 貴集團管理層已評估其他應收款項自初步確認後並無重大信貸風險增加及違約風險微不足道，因此管理層認為無須於有關期間就其他應收款項減值作出撥備。

預期信貸虧損率微不足道，接近於零。

貴集團並無提供任何可能令 貴集團面臨信貸風險的擔保。

(b) 流動資金風險

於2016年、2017年及2018年12月31日以及2019年6月30日， 貴集團流動負債淨額分別為人民幣145,767,000元、人民幣107,347,000元、人民幣213,438,000元及人民幣319,137,000元。於管理流動資產風險， 貴集團政策是定期監察其流動資金需求及其遵守貸款保證契約的情況，以確保其維持充足的現金儲備，易於變現的有價證券以及主要金融機構提供足夠的承諾資金，以滿足短期及長期的流動資金需求。

貴集團依賴經營活動產生的現金及銀行借款作為流動資金的主要來源。截至2016年、2017年及2018年12月31日止年度以及截至2018年及2019年6月30日止六個月， 貴集團擁有經營活動所得現金淨額分別為約人民幣261,699,000元、人民幣313,898,000元、人民幣372,563,000元、人民幣194,530,000元及人民幣290,835,000元。於2019年6月30日， 貴集團擁有未動用銀行貸款人民幣70,000,000元。此外， 貴集團管理層監察借款的使用情況，並確保遵守借款契約(倘有)。董事認為， 貴集團及 貴公司的經營活動將產生足夠資金來履行其於可預見未來的財務責任。

下表顯示 貴集團金融負債於各有關期末的剩餘合約到期日，以合約未貼現現金流量(包括使用合約率或(倘屬浮動利率)根據於有關期末的當前利率計算的利息付款)及 貴集團可能須支付的最早日期為基礎：

	1年內或按要求	1年以上但2年內	2年以上但5年內	5年以上	總計	於2016年12月31日的賬面值
	人民幣千元	人民幣千元	人民幣千元	人民幣千元	人民幣千元	人民幣千元
貿易及其他應付款項	138,639	—	—	—	138,639	138,639
銀行貸款	39,790	—	—	—	39,790	38,904
租賃負債	151,452	142,377	276,633	72,392	642,854	501,786
	329,881	142,377	276,633	72,392	821,283	679,329

	1年內或按要求	1年以上但2年內	2年以上但5年內	5年以上	總計	於2017年12月31日止賬面值
	人民幣千元	人民幣千元	人民幣千元	人民幣千元	人民幣千元	人民幣千元
貿易及其他應付款項	150,112	—	—	—	150,112	150,112
銀行貸款	20,259	—	—	—	20,259	20,000
租賃負債	169,303	160,292	292,242	70,694	692,531	540,079
	339,674	160,292	292,242	70,694	862,902	710,191

	1年內或按要求	1年以上但2年內	2年以上但5年內	5年以上	總計	於2018年12月31日賬面值
	人民幣千元	人民幣千元	人民幣千元	人民幣千元	人民幣千元	人民幣千元
貿易及其他應付款項	234,195	—	—	—	234,195	234,195
銀行貸款	50,222	—	—	—	50,222	49,104
租賃負債	198,318	196,810	332,377	52,606	780,111	665,684
	482,735	196,810	332,377	52,606	1,064,528	948,983

	1年內或按要求	1年以上但2年內	2年以上但5年內	5年以上	總計	於2019年6月30日賬面值
	人民幣千元	人民幣千元	人民幣千元	人民幣千元	人民幣千元	人民幣千元
貿易及其他應付款項	410,827	—	—	—	410,827	410,827
銀行貸款	52,502	—	—	—	52,502	51,874
租賃負債	220,838	220,947	370,214	48,797	860,796	748,547
	684,167	220,947	370,214	48,797	1,324,125	1,211,248

(c) 利率風險

貴集團的利率風險主要來自銀行貸款。以浮動利率及固定利率發行的借款分別使 貴集團面臨現金流量利率風險及公平值利率風險。管理層所提及的 貴集團的利率概況載於下文(i)。

(i) 利率概況

下表詳列於有關期末 貴集團借款的利率概況：

	2016年12月31日		2017年12月31日	
	實際利率	金額	實際利率	金額
	%	人民幣千元	%	人民幣千元
定息借款：				
銀行貸款	4.79%–6.96%	38,904	4.79%–6.09%	20,000
租賃負債	6.18%–9.36%	501,786	5.66%–9.36%	540,079
借款總額		540,690		560,079
定息借款佔借款總額的百分比		100%		100%

	2018年12月31日		2019年6月30日	
	實際利率	金額	實際利率	金額
	%	人民幣千元	%	人民幣千元
定息借款：				
銀行貸款	4.79%–5.00%	45,000	4.35%–6.31%	46,874
租賃負債	5.66%–9.36%	665,684	5.66%–9.36%	748,547
		710,684		795,421
浮息借款：				
銀行貸款	4.35%	4,104	4.35%	5,000
借款總額		714,788		800,421
定息借款佔借款總額的百分比		99%		99%

(ii) 敏感度分析

於2016年、2017年及2018年12月31日以及2019年6月30日，估計利率整體上調／下調100個基點，而所有其他變數維持不變， 貴集團的除稅後溢利及保留溢利將減少／增加約零、零、人民幣31,000元及人民幣38,000元。

上述敏感度分析顯示 貴集團的除稅後溢利及保留溢利可能產生的即時變動，當中假設利率變動已於各報告期末發生，並已用於重新計量 貴集團所持有並於報告期末使 貴集團面臨公平值利率風險的金融工具。就 貴集團於各報告期末所持有浮動利率非衍生工具產生的現金流利率風險而言， 貴集團除稅後溢利及保留溢利所受影響乃按有關利率變動對年度化利息支出或收入的影響作估計。

(d) 貨幣風險

貴集團並無承受重大外匯風險，乃由於以 貴公司及其附屬公司功能貨幣以外貨幣計值的金融資產及負債並不重大。

(e) 公平值計量

(i) 以公平值計量的金融資產及負債

公平值等級

下表列示 貴集團於各報告期末按經常性基準計量之金融工具的公平值，其歸類為國際財務報告準則第13號公平值計量所界定之三個公平值架構級別。公平值計量所歸類之級別乃參照以下估算技術所用數據之可觀察程度及重要程度而釐定：

— 第一級估值：僅用第一級數據(即於計量日期相同資產或負債在活躍市場之未經調整報價)計量之公平值

— 第二級估值：使用第二級數據(即未能符合第一級規定之可以觀察得到之數據，以及不使用不可觀察得到之重要數據)計量之公平值。不可觀察得到之數據指未有相關市場數據之數據

— 第三級估值：使用不可觀察得到之重要數據計量之公平值

下表列示 貴集團於各報告期末按公平值計量的金融資產：

	於2016年12月31日的公平值	於2016年12月31日的公平值計量分類為：		
		第一級	第二級	第三級
	人民幣千元	人民幣千元	人民幣千元	人民幣千元
經常性公平值計量				
其他非流動金融資產：				
— 非上市股本證券	4,642	—	—	4,642

	於2017年12月31日的公平值	於2017年12月31日的公平值計量分類為：		
		第一級	第二級	第三級
	人民幣千元	人民幣千元	人民幣千元	人民幣千元
經常性公平值計量				
其他非流動金融資產：				
— 非上市股本證券	13,740	—	—	13,740

	於2018年12月31日的公平值	於2018年12月31日的公平值計量分類為：		
		第一級	第二級	第三級
	人民幣千元	人民幣千元	人民幣千元	人民幣千元
經常性公平值計量				
其他非流動金融資產：				
— 非上市股本證券	12,938	—	—	12,938

	於2019年6月30日的公平值	於2019年6月30日的公平值計量分類為：		
		第一級	第二級	第三級
	人民幣千元	人民幣千元	人民幣千元	人民幣千元
經常性公平值計量				
其他非流動金融資產：				
— 非上市股本證券	12,938	—	—	12,938

於有關期間，概無公平值於第一級及第二級間轉撥，或轉入或轉出第三級。

有關第三級公平值計量之資料

貴集團以戰略投資形式投資於初創實體的該等非上市股權。由於缺少近期資料無法計量公平值且並無發現有任何重大變化，故使用成本作為公平值的近似值。

(ii) 非按公平值列賬之金融資產及負債之公平值

由於所有該等金融工具的到期日較短，故 貴集團按攤銷成本列賬之賬面值與於2016年、2017年及2018年12月31日以及2019年6月30日之公平值並無重大差異。

28 承擔

於2016年、2017年及2018年12月31日以及2019年6月30日，尚未履行且並未在財務報表內作出撥備之 貴集團之資本承擔如下：

	於12月31日			於6月30日
	2016年	2017年	2018年	2019年
	人民幣千元	人民幣千元	人民幣千元	人民幣千元
資本承擔	38,916	30,376	66,537	58,505

29 重大關聯方交易

除歷史財務資料其他部分披露的關聯方資料外， 貴集團已訂立以下重大關聯方交易。

(a) 關聯方名稱及與關聯方的關係

於有關期間，董事認為下文所列者為 貴集團的關聯方：

關聯方姓名／名稱	與 貴集團的關係
管先生	最終控股股東
楊三銀女士	管先生的配偶
拉薩經濟技術開發區蕎掌貴企業管理有限公司(「拉薩蕎掌貴」)	由管先生控制之實體
廣州市麥旋投資中心(有限合夥)(「廣州麥旋」)	由管先生控制之實體
五蓮蕎掌貴企業管理諮詢合夥企業(有限合夥)(「五蓮蕎掌貴」)	由管先生控制之實體
五蓮麥團企業管理諮詢合夥企業(有限合夥)(「五蓮麥團」)	由管先生控制之實體
廣州市天河珠江城玖毛玖山西老麵館(「馬場餐廳」)	由管先生擁有

(b) 主要管理人員薪酬

貴集團主要管理人員的酬金(包括附註8所披露向 貴公司董事支付的金額及附註9所披露向若干最高薪酬僱員支付的金額)如下。

	截至12月31日止年度			截至6月30日止六個月	
	2016年	2017年	2018年	2018年	2019年
	人民幣千元	人民幣千元	人民幣千元	人民幣千元 (未經審計)	人民幣千元
薪金、工資及其他福利	2,267	2,831	3,650	1,700	1,810
定額供款退休計劃供款	68	80	101	50	50
以權益結算以股份為基礎的付款開支	411	410	768	242	517
	2,746	3,321	4,519	1,992	2,377

總薪酬載於「員工成本」(見附註6(b))。

(c) 關聯方交易

於有關期間， 貴集團進行以下重大關聯方交易：

	截至12月31日止年度			截至6月30日止六個月	
	2016年	2017年	2018年	2018年	2019年
	人民幣千元	人民幣千元	人民幣千元	人民幣千元	人民幣千元
				（未經審計）	
經常性交易					
— 向馬場餐廳出售材料	3,331	6,485	7,576	3,526	3,497
— 向馬場餐廳提供服務	1,645	3,774	5,246	2,623	2,620

(d) 與關聯方之結餘

於2016年、2017年及2018年12月31日以及2019年6月30日， 貴集團與關聯方有以下結餘：

應收關聯方款項

	於12月31日			於6月30日
	2016年	2017年	2018年	2019年
	人民幣千元	人民幣千元	人民幣千元	人民幣千元
貿易性質				
馬場餐廳				
— 貿易及其他應收款項	15,116	16,512	19,539	21,134

應付關聯方款項

	於12月31日			於6月30日
	2016年	2017年	2018年	2019年
	人民幣千元	人民幣千元	人民幣千元	人民幣千元
貿易性質				
馬場餐廳				
— 貿易及其他應付款項	12,766	14,566	17,177	17,967
非貿易性質				
應付股息	—	—	22,012	—
應付代價(附註19).	—	—	—	123,071

與該等關聯方的結餘為無抵押、免息且無固定還款期限。

(e) 由關聯方擔保的銀行貸款

	於12月31日			於6月30日
	2016年	2017年	2018年	2019年
	人民幣千元	人民幣千元	人民幣千元	人民幣千元
非貿易性質				
由管先生擔保或由管先生、楊三銀女士、拉薩蕎掌貴、廣州麥旋及馬場餐廳同擔保的銀行貸款(附註23).	38,904	20,000	49,104	51,874

(f) 融資安排

	截至12月31日止年度			截至6月30日止六個月	
	2016年	2017年	2018年	2018年	2019年
	人民幣千元	人民幣千元	人民幣千元	人民幣千元 (未經審計)	人民幣千元
經常性交易					
應付予管先生的租賃負債 (附註)					
— 相關利息開支	844	834	831	417	407

	於12月31日			於6月30日
	2016年	2017年	2018年	2019年
	人民幣千元	人民幣千元	人民幣千元	人民幣千元
非貿易性質				
應付予管先生的租賃負債(附註)				
— 貴集團結欠的金額	60	1,392	2,002	1,750

附註： 於有關期間， 貴集團就來自管先生的若干租賃物業訂立若干份租賃合約，用作餐廳經營。 貴集團根據租賃應付的租金(不包括稅項)介乎每月人民幣16,000元至人民幣30,000元，乃參考管先生向第三方收取的金額釐定。於2016年、2017年及2018年12月31日以及2019年6月30日，相關使用權資產分別為人民幣82,000元、人民幣1,455,000元、人民幣1,985,000元及人民幣1,719,000元。

30 直接及最終控股方

於本報告日期，董事認為 貴集團的直接母公司為在英屬維爾京群島註冊成立的GYH J Limited， 貴公司的最終控股方為管先生。

31 已頒佈但尚未於2019年12月31日或之後開始的會計年度生效的修訂本、新準則及詮釋的可能影響

截至歷史財務資料刊發日期，國際會計準則理事會已頒佈多項修訂本(於有關期間尚未生效，且尚未在歷史財務資料中採納)，包括以下修訂本。

	於下列日期或之後開始的會計期間生效
香港財務報告準則第3號之修訂本，*業務之定義*	2020年1月1日
香港會計準則第1號及香港會計準則第8號之修訂本，*重大之定義*	2020年1月1日
國際財務報告準則概念框架參考之修訂本	2020年1月1日
國際財務報告準則第17號，*保險合約*	2021年1月1日
國際財務報告準則第10號及香港會計準則第28號之修訂本，*投資者與其聯營公司或合營企業之間的資產銷售或注資*	待釐定

貴集團正在評估該等修訂本及新準則於首次應用期間預期產生的影響。迄今為止， 貴集團斷定採納修訂本及新準則不太可能對歷史財務資料造成重大影響。

32 期後事項

於2019年9月24日， 貴公司董事會向股東宣派股息人民幣50,625,000元。該等股息將於上市前支付。

33 期後財務報表

貴公司及 貴集團旗下的附屬公司概無於2019年6月30日以後任何期間編製經審計的財務報表。

本附錄所載資料不屬於本公司申報會計師畢馬威會計師事務所(香港執業會計師)之會計師報告(載於本招股章程附錄一)之一部分，所載資料僅供説明用途。

未經審計備考財務資料應與本招股章程「財務資料」一節及本招股章程附錄一會計師報告所載的歷史財務資料一併閱讀。

A. 未經審計備考經調整有形資產淨值報表

以下根據上市規則第4.29條編製的本集團未經審計備考經調整有形資產淨值報表，乃用於説明全球發售對本公司權益股東應佔本集團的有形資產淨值的影響，猶如全球發售已於2019年6月30日完成。

未經審計備考經調整有形資產淨值報表僅就説明用途而編製，且因其假設性質使然，其未必能真實反映在全球發售於2019年6月30日或任何未來日期已完成的情況下的本公司權益股東應佔本集團的有形資產淨值。

	於2019年6月30日本公司權益股東應佔本集團的合併有形資產淨值	全球發售估計所得款項淨額	本公司權益股東應佔未經審計備考經調整合併有形資產淨值	本公司權益股東應佔未經審計備考經調整每股有形資產淨值	
	人民幣千元[1]	人民幣千元[2][4]	人民幣千元	人民幣元[3]	港元[4]
根據發售價每股股份5.50港元計算	104,967	1,557,439	1,662,406	1.25	1.39
根據發售價每股股份6.60港元計算	104,967	1,873,566	1,978,533	1.48	1.65

附註：

(1) 於2019年6月30日本公司權益股東應佔本集團合併有形資產淨值乃按2019年6月30日本公司股東應佔合併有形資產淨值人民幣108,325,000元減當日無形資產人民幣3,358,000元計算，摘自本招股章程附錄一會計師報告所載財務資料。

(2) 經扣除估計包銷費用及其他全球發售相關開支後(不包括截至2019年6月30日已於損益扣除的上市開支約人民幣9,850,000元)，估計全球發售所得款項淨額根據估計發售價每股股份5.50港元及每股股份6.60港元(分別為指示性發售價範圍內的較低及較高的終端價格)計算。發行333,400,000股股份並無計及因行使超額配股權或根據購股權計劃可能授出的任何購股權而可能發行的任何股份，且不包括本公司根據一般授權可能發行或購回的任何股份。全球發售估計所得款項淨額按1.1137港元兑人民幣1元的匯率換算為人民幣。

(3) 本公司權益股東應佔未經審計備考經調整每股有形資產淨值，乃於就附註(2)所述全球發售的估計所得款項淨額調整後並以已發行的合共1,333,400,000股股份為基準計算，假設全球發售於2019年6月30日已完成，但並未計及行使超額配股權或根據購股權計劃可能授出的任何購股權而可能發行的任何股份，且不包括本公司根據一般授權可能發行或購回的任何股份。

(4) 本公司權益股東應佔未經審計備考經調整每股有形資產淨值按人民幣1元兑1.1137港元的匯率換算為港元。這並不表示人民幣金額已經、可能已經或可按該匯率換算為港元，反之亦然。

(5) 本公司權益股東應佔未經審計備考經調整有形資產淨值並未計及於2019年9月24日宣派的股息人民幣50,625,000元。該等股息將於上市前悉數支付。倘計及該等股息，則本公司權益股東應佔未經審計備考每股有形資產淨值將減少至每股約人民幣1.21元(相當於每股1.35港元)及人民幣1.45元(相當於每股1.61港元)，乃基於指示性發售價範圍分別為每股5.50港元及6.60港元的下限和上限價格。

(6) 概無對未經審計備考經調整有形資產淨值作出任何調整以反映本集團於2019年6月30日後訂立的任何貿易業績或其他交易。

B. 申報會計師就未經審計備考財務資料發表的報告

以下為申報會計師畢馬威會計師事務所(香港執業會計師)就本集團備考財務資料所編製之報告全文，以供載入本招股章程。

KPMG

獨立申報會計師就編製備考財務資料發表的核證報告

致九毛九國際控股有限公司列位董事

我們已完成鑒證工作，以就由九毛九國際控股有限公司(「貴公司」)董事(「董事」)編製的 貴公司及其附屬公司(統稱「貴集團」)備考財務資料出具報告，僅供説明用途。未經審計備考財務資料包括 貴公司所刊發日期為2019年12月30日的招股章程(「招股章程」)附錄二A部分所載於2019年6月30日的未經審計備考經調整有形資產淨值報表及相關附註。董事編製備考財務資料所依據的適用標準載述於招股章程附錄二A部分。

備考財務資料由董事編製，以説明擬發售 貴公司普通股(「全球發售」)對 貴集團於2019年6月30日的財務狀況構成的影響，猶如全球發售已於2019年6月30日進行。作為此過程的一部分，董事已自招股章程附錄一所載會計師報告內的 貴集團歷史財務資料摘錄有關 貴集團於2019年6月30日的財務狀況資料。

董事對備考財務資料的責任

董事須負責根據香港聯合交易所有限公司證券上市規則(「上市規則」)第4.29段並參考香港會計師公會(「香港會計師公會」)頒佈的會計指引第7號「編製備考財務資料以供載入投資通函」(「會計指引第7號」)編製備考財務資料。

我們的獨立性及質量控制

我們遵守香港會計師公會頒佈的職業會計師道德守則中對獨立性及其他職業道德的要求，有關要求乃基於誠信、客觀、專業勝任能力和應有的關注、保密及專業行為的基本原則而制定。

本所應用香港會計師公會所頒佈香港質量控制準則第1號「會計師事務所對執行財務報表審計和審閱、其他鑒證和相關服務業務實施的質量控制」，並相應設立全面的質量控制體系，包括制定有關遵守職業道德規範、專業準則以及適用的法律及監管要求的成文政策和程序。

申報會計師的責任

我們的責任是根據上市規則第4.29(7)段的規定，就備考財務資料發表意見並向　閣下報告。對於我們過往就編製備考財務資料所採用的任何財務資料所出具的任何報告，我們除對該等報告出具日期所指明的報告收件人負責外，概不承擔任何其他責任。

我們已根據香港會計師公會頒佈的香港鑒證業務準則(「香港鑒證業務準則」)第3420號「就編製招股章程所載的備考財務資料作出報告的鑒證工作」進行有關工作。此項準則要求申報會計師計劃及執行有關程序，以就董事是否已根據上市規則第4.29段並參照香港會計師公會頒佈的會計指引第7號編製備考財務資料獲取合理保證。

就此項工作而言，我們並無責任就於編製備考財務資料時所用的任何歷史財務資料更新或重新出具任何報告或意見，且於此項工作過程中，亦不對於編製備考財務資料時所用的財務資料進行審計或審閱。

載入投資通函的備考財務資料，僅為説明重大事件或交易對　貴集團未經調整財務資料的影響，猶如該事件或交易已於為説明目的而選擇的較早日期發生或進行。因此，我們概不就該事件或交易於2019年6月30日的實際結果是否與呈列結果相同作出任何保證。

就備考財務資料是否已按適用準則妥當編製作出報告而進行的合理保證工作，包括實施程序以評估董事於編製備考財務資料時所用的適用準則是否提供合理基準，以呈列相關事件或交易直接產生的重大影響，並就下列事項獲取充足適當的證據：

- 相關備考調整是否適當地按照該等標準作出；及
- 備考財務資料是否反映未經調整財務資料已恰當應用該等調整。

所選程序取決於申報會計師的判斷，當中已考慮到申報會計師對　貴集團性質、與編製備考財務資料有關的事件或交易以及其他相關情況的了解。

有關工作亦涉及評價備考財務資料的整體列報方式。

我們相信，我們所獲得的證據是充分、適當的，為發表意見提供了基礎。

我們就備考財務資料執行的程序並非按照美利堅合眾國公認核證準則或其他準則及慣例或美國公眾公司會計監察委員會的審計準則或任何海外準則進行，故不應視為已根據該等準則及慣例進行而予以依賴。

我們概不就　貴公司發行股份所得款項淨額的合理性及其用途是否合理，或該等款項實際上會否按照招股章程「未來計劃及所得款項用途」一節所載的用途使用發表任何意見。

意見

我們認為：

a) 備考財務資料已按所述基準妥善擬備；

b) 該基準與　貴集團的會計政策一致；及

c) 就根據上市規則第4.29(1)段作出披露的備考財務資料而言，有關調整是適當的。

畢馬威會計師事務所
執業會計師
香港
2019年12月30日

下文載列本公司組織章程大綱及章程細則若干條文及開曼群島公司法若干方面的概要。

本公司於2019年2月1日根據開曼群島公司法於開曼群島註冊成立為獲豁免有限公司。本公司的組織章程文件包括組織章程大綱及其組織章程細則。

1. 組織章程大綱

(a) 章程大綱規定(其中包括)本公司股東承擔的責任屬有限，而本公司的成立宗旨並無限制(因此包括作為一間投資公司)，且本公司擁有並能夠隨時或不時以作為主事人、代理、訂約人或其他身份，行使可由一個自然人或法人團體行使的任何及全部權力，而因本公司為獲豁免公司，故本公司將不會在開曼群島與任何人士、商號或公司進行交易，惟為促進本公司在開曼群島以外地區進行的業務者則除外。

(b) 本公司可藉特別決議修改章程大綱所載的有關任何宗旨、權力或其他事宜的內容。

2. 組織章程細則

章程細則已於2019年12月6日獲採納。章程細則若干條文的概要載列如下。

(a) 股份

(i) 股份類別

本公司股本包括普通股。

(ii) 更改現有股份或股份類別的權利

在開曼群島公司法的規限下，倘本公司股本在任何時候被分為不同類別股份，任何股份類別所附有的一切或任何特別權利(除非該類別股份的發行條款另有規定)，可由該類別已發行股份面值不少於四分之三的持有人書面同意，或經由該類別股份持有人另行召開股東大會通過特別決議批准而作出更改、修改或廢除。章程細則內有關股東大會的條文經必要變通後將適用於各另行召開的股東大會，惟除續會外，所需法定人數不得少於兩名合共持有(或倘股東為公司，則其正式授權代表)或由受委代表持有

該類別已發行股份面值不少於三分之一的人士。該類別股份的每名持有人均應有權於投票表決時就其所持每股股份投一票，而任何親身或由受委代表出席大會的該類別股份的持有人均可要求以投票方式表決。

除非有關股份的發行條款所附帶的權利另行明文規定，否則賦予任何股份或類別股份持有人的任何權利不得因增設或發行享有同等權益的額外股份而被視為已予更改。

(iii) 股本變更

本公司可藉其股東通過普通決議以：(a)透過增設其認為適當數目的新股份增加其股本；(b)將其全部或任何股本合併或拆細為面額高於或低於其現有股份的股份；(c)將其未發行股份拆細成數個類別，並附帶任何優先、遞延、合資格或特別權利、特權或條件；(d)將其股份或任何該等股份分拆為面額低於章程大綱所指定的股份；(e)註銷任何在決議日期尚未獲任何人士承購或同意承購的股份，並按註銷股份的面額削減其股本數額；(f)就配發及發行不附帶任何表決權的股份作出規定；(g)更改其股本面額的幣值；及(h)按法例准許之任何方式及規定之任何條件削減其股份溢價賬。

(iv) 股份轉讓

在開曼群島公司法及香港聯合交易所有限公司(「**聯交所**」)規定的規限下，所有股份轉讓須以一般或常用格式或董事會可批准的其他格式的轉讓書辦理，該轉讓書可以親筆簽署，或倘轉讓人或承讓人為結算所或其代名人，則可以加親筆簽署或蓋機印簽署，或以董事會可不時批准的有關其他方式簽署。

轉讓書須由轉讓人及承讓人或彼等的代表簽立，惟董事會可豁免轉讓人或承讓人簽立轉讓書或接納機印簽立轉讓書。而在承讓人的名稱就該股份載入本公司的股東名冊前，轉讓人仍須被視為股份持有人。

董事會可全權酌情隨時及不時將股東名冊總冊的任何股份移往任何股東名冊分冊，或將任何股東名冊分冊的任何股份移往股東名冊總冊或任何其他股東名冊分冊。

除董事會另行同意外，股東名冊總冊的股份不得移往任何股東名冊分冊，而任何股東名冊分冊的股份亦不得移往股東名冊總冊或任何其他股東名冊分冊。所有的移送及其他所有權文件須送交登記。倘股份在任何股東名冊分冊登記，則須在有關登記處辦理；倘股份在股東名冊總冊登記，則有關登記須在存放股東名冊總冊的地點辦理。

董事會可全權酌情拒絕登記轉讓任何股份(並非繳足股份)予未經其批准的人士，或拒絕登記轉讓本公司擁有留置權的任何股份(並非繳足股份)。董事會亦可拒絕為根據任何購股權計劃發行且仍受該預計限制轉讓的任何股份辦理轉讓登記手續，或拒絕轉讓任何股份予超過四名聯名持有人。

除非已向本公司支付特定費用(最高為聯交所可釐定的有關應付金額上限)、轉讓書已妥為蓋上釐印(倘適用)並僅涉及一種類別的股份，且連同有關股票以及董事會可合理要求可證明轉讓人進行股份轉讓的權利(及倘轉讓書由若干其他人士代表轉讓人簽立，則證明該人士獲授權簽立)的有關其他證明文件送交相關登記處或存置股東名冊總冊的地點，否則董事會可拒絕承認任何轉讓書。

在上市規則的規限下，董事會可在其決定之有關時間或有關期間內暫停辦理股份過戶登記手續，惟每年合共不得超過30天。

繳足股份概不附帶任何轉讓限制(聯交所許可者除外)，以及不附帶任何留置權。

(v) 本公司購買其本身股份的權力

本公司可在若干限制的規限下購買其本身股份，而董事會僅可代表本公司行使該權力，惟受章程細則不時訂立的任何適用規定或聯交所及／或香港證券及期貨事務監察委員會不時頒佈的任何守則、規則或規例所規限。

倘本公司就購入可贖回股份進行贖回，而該等股份購入並非經市場或以投標方式作出的購買須以最高價格為限；而倘以投標方式購入有關股份，則所有股東均可參與投標。

(vi) 本公司任何附屬公司擁有本公司股份的權力

章程細則並無關於附屬公司擁有本公司股份之條文。

(vii) 催繳股份及沒收股份

董事會可不時在其認為適當的情況下就股東所持股份分別向彼等催繳尚未繳付的任何款項(無論按股份的面值或以溢價形式計算)，而不按照該等股份配發條件於所定時間作出還款。催繳股款可一次付清，亦可分期付款。倘任何催繳股款或分期股款在指定付款日期或之前尚未繳付，則欠款人士須按董事會釐定的有關利率(不超過年息20厘)支付由指定付款日期起至實際付款的時間止有關款項的利息，但董事會可豁免繳付全部或部分有關利息。倘董事會認為適當，其可接受任何希望提前支付上述款項(不論是以貨幣或等值物支付)的股東就其所持有的任何股份所應付的所有或任何部分未催繳及未支付股款或分期股款，而本公司可就據此獲提前支付的所有或任何款項支付利息，有關利率(如有)可由董事會決定(不超過年息20厘)。

如有股東未能於指定付款日期支付任何催繳股款或催繳股款的任何分期付款，董事會可在被催繳股款的任何部分或分期股款仍未支付期間向該股東發出不少於14天的通知，要求其支付未付的催繳股款或分期股款，連同任何已累計利息以及繼續累計至實際付款日期為止的利息。該通知應指定另一日期(至少在通知發出之日起計14天屆滿後)，規定在該日或之前須繳付款項，並應指明付款地點。通知亦應説明，如果未於指定時間或之前付款，則涉及催繳股款的股份將會被沒收。

如果未遵從任何有關通知中的規定，則該通知所涉及的任何股份可於其後任何時候，在支付通知所要求的款項之前，經董事會通過決議沒收。該沒收將包括就被沒收股份宣派但在沒收前實際並未支付的所有股息及紅利。

股份已被沒收之人士將不再為被沒收股份的股東，但儘管股份已被沒收，其仍應有責任向本公司支付其於沒收當日就該等股份應付予本公司的所有款項，連同(倘董事會酌情要求)從沒收當日至支付日期間就其產生的利息，有關利率按董事會規定計算(不超過年息20厘)。

(b) 董事

(i) 委任、退任及罷免

董事會有權隨時或不時委任任何人士為董事，以填補董事會臨時空缺或增加現有董事會人數，惟須受股東於股東大會上可能釐定的任何董事人數上限(如有)所規限。任何就此獲委任以填補臨時空缺的董事任期僅至其獲委任後的本公司首屆股東大會為止，屆時須於有關大會上重選連任。任何就此獲委任以增加現有董事會人數的董事任期僅至其獲委任後的本公司首屆股東週年大會為止，並符合資格於有關大會上重選連任。於釐定董事或將於股東週年大會上輪值退任的董事數目時，任何就此獲董事會委任的董事不得計算在內。

於每屆股東週年大會上，當時在任的三分之一董事須輪值退任。然而，倘董事人數並非為三的倍數，則退任董事人數為最接近但不少於三分之一的人數。每年退任的董事應為自彼等上次重選或獲委任起計任期最長者，惟倘不同人士於同日成為或於上次獲重選為董事，則以抽籤決定何者退任(除非彼等之間另有協定)。

任何非退任董事的人士概無資格於任何股東大會上參與董事職務的選舉(獲董事會推薦參選者除外)，除非有意提名該人士參選董事的書面通知，以及被提名的人士表明願意參選的書面通知已送交至本公司的總辦事處或登記處。提交該等通知的期間將不早於寄發有關大會通知的翌日開始，並在不遲於該大會日期前七天完結，而可提交該等通知的最短期間必須至少為七天。

董事毋須以任何合資格的方式持有本公司任何股份，亦無任何有關加入董事會或退任董事職位的特定年齡上限或下限。

本公司可通過普通決議罷免任何任期仍未屆滿的董事(惟不妨礙有關董事就其與本公司所訂立任何合約遭違反而可能提出的任何索償)，且本公司可通過普通決議委任另一名人士填補有關空缺。任何就此獲委任的董事須遵守「輪值退任」條文。董事人數不得少於兩名。

倘出現下列情況，董事須被撤職：

(a) 辭任；

(b) 身故；

(c) 被宣佈屬精神不健全，且董事會議決將其撤職；

(d) 破產或接獲接管令，或暫停付款或與其債權人全面訂立債務重整協議；

(e) 彼因法律施行而被禁止或不再出任董事；

(f) 未獲特別許可而連續六個月缺席董事會會議，且董事會議決將其撤職；

(g) 有關地區(定義見章程細則)的證券交易所要求終止其董事職務；或

(h) 被董事所需過半數或根據章程細則免除董事職務。

董事會可不時委任一名或多名成員出任董事總經理、聯席董事總經理或副董事總經理或擔任本公司任何其他職位或行政職位，有關任期及有關條款概由董事會釐定，且董事會可撤回或終止任何該等委任。董事會亦可將其任何權力授予董事會認為適當的由有關董事或其他人士所組成的委員會，並可不時撤銷該項授權或撤銷委任及解散任何該等委員會(不論全部或部分及就人士或目的而言)，惟所組成的每個委員會在行使被授予的權力時，須遵守董事會不時對其施行的任何法規。

(ii) 配發及發行股份及認股權證的權力

在開曼群島公司法、章程大綱及章程細則條文的規限下，並在不損害任何股份或類別股份持有人獲賦予的任何特權的情況下，任何股份均可在附帶本公司通過普通決議決定(如無任何決定或倘無作出特別規定，則由董事會決定)的有關權利或限制(不論在股息、投票、發還資本或其他方面)下發行。本公司可在任何股份的發行條款中訂明，一旦發生某特定事件或於指定日期後，本公司或股份持有人可選擇贖回股份。

董事會可根據其不時決定的條款發行可認購本公司任何類別股份或其他證券的認股權證。

如認股權證屬不記名認股權證，若遺失證書，概不補發，除非董事會在無合理疑點的情況下信納原有證書已被銷毀，且本公司已就發出任何該等補發證書獲得董事會認為形式適當的彌償。

在開曼群島公司法、章程細則及(倘適用)有關地區(定義見章程細則)內任何證券交易所規則的規限下，且在不影響任何股份或任何股份類別當時所附帶的任何特別權利或限制的情況下，本公司所有未發行股份均由董事會處置，董事會可全權酌情決定向其認為適當的人士、按有關時間、代價、條款及條件提呈、配發、授予期權，或以其他方式處置該等未發行股份，但前提是不得折讓價發行任何股份。

在配發、提呈發售、就此授出購股權或出售股份時，倘董事會認為如不辦理註冊聲明或其他特別手續，而向登記地址位於任何特定地區或多個地區的股東或其他人士作出任何有關配發、提呈發售、授出購股權或出售股份即屬或可能屬違法或不可行，則本公司及董事會均無責任進行上述行為。然而，因上述者而受影響的股東，不論就任何目的而言，概不屬且不被視為另一類別股東。

(iii) 出售本公司或其任何附屬公司資產的權力

由於章程細則並無載列關於出售本公司或其任何附屬公司資產的明確條文，董事會可行使及作出本公司可行使或作出或批准的一切權力、行動及事宜，而並非章程細則或開曼群島公司法規定須由本公司於股東大會上行使或作出的權力、行動及事宜，惟倘本公司於股東大會上規管該等權力或行動，則有關規例不得使董事會先前在該規例訂定前屬有效的任何行動失效。

(iv) 借貸權力

董事會可行使本公司的全部權力籌集或借入資金，以及將本公司所有業務、財產及未催繳資本或其中任何部分按揭或抵押，並可在開曼群島公司法的規限下發行本公司的債權證、債權股證、債券及其他證券(不論直接地或以作為本公司或任何第三方的任何債項、責任或義務的附屬抵押品方式)。

(v) 酬金

董事有權收取由董事會或本公司(視具體情況而定)在股東大會上不時釐定的金額，作為彼等服務的一般酬金。除非另有釐定該金額的決議指示，否則金額將按董事同意的比例及方式在各董事之間分配，或倘並未獲有關同意，則在彼等之間平均分配，或倘任何董事的任期僅為應付酬金的期間內的某一段時間，該董事須按有關比例收取酬金。董事亦應有權報銷所有因出席任何董事會會議、委員會會議或股東大會或因執行其董事職責而以其他方式合理產生的開支。該等酬金應為董事因擔任本公司任何受薪職位或職務而有權就有關職位或職務收取的酬金以外的酬勞。

倘任何董事應本公司要求履行董事會認為超逾董事一般職責的服務，則董事會可決定向該董事支付有關特別或額外酬金，作為該名董事在其一般酬金以外的額外或替代酬勞。獲委任為董事總經理、聯席董事總經理、副董事總經理或其他行政人員的執行董事可收取董事會可不時釐定的有關酬金以及其他福利及津貼。該等酬金為董事一般酬金以外的酬勞。

董事會可自行或與本公司的附屬公司或與本公司有業務聯繫的公司共同合作或協定設立，或自本公司撥款至任何預計或基金，向本公司僱員(於本段及下段所使用的該詞應包括於本公司或其任何附屬公司擔任或曾擔任任何行政職位或任何有酬職位的任何董事或前任董事)及前僱員及彼等的受養人或任何一個或多個類別的有關人士提供退休金、醫療津貼或撫恤金、人壽保險或其他福利。

董事會亦可向僱員及前任僱員及彼等的受養人或任何該等人士支付、訂立協議(不論是否受任何條款或條件所規限)支付或授出可撤回或不可撤回的退休金或其他福利，包括該等僱員或前任僱員或彼等的受養人根據上述任何有關預計或基金所享有或可能享有者(如有)以外的退休金或福利。倘董事會認為該等退休金或福利屬合適，可在僱員實際退休前、計劃退休時或在實際退休時或實際退休後隨時授予僱員。

(vi) 離職補償或付款

支付任何現任董事或前任董事作為其離職補償或作為其退任代價或有關其退任的款項(董事按合約或法定規定有權收取的款項除外)必須經本公司在股東大會上批准。

(vii) 向董事提供貸款及貸款抵押

本公司不得直接或間接向董事或本公司任何控股公司的董事或彼等各自的任何緊密聯繫人提供貸款，就任何人士向董事或本公司任何控股公司的董事或彼等各自的任何緊密聯繫人所提供的貸款訂立任何擔保或提供任何抵押，或(倘任何一名或以上董事共同或個別或直接或間接持有另一間公司的控股權益)向該另一間公司提供貸款或就任何人士向該另一間公司所提供的貸款訂立任何擔保或提供任何抵押。

(viii) 披露與本公司或其任何附屬公司所訂合約中的權益

董事可於任期內兼任本公司的任何其他職位或有酬職務(本公司核數師一職除外)，其任期及條款由董事會釐定，並可在任何其他章程細則所規定或據此享有的任何酬金以外，就出任該其他職位或有酬職務以任何形式收取額外酬金。董事可於本公司擁有權益的任何其他公司作為或出任董事、高級人員或股東，且毋須就其作為該其他公司的董事、高級人員或股東而收取的任何酬金或其他利益而向本公司或股東交待。董事會亦可安排由本公司持有或擁有的任何其他公司的股份賦予的表決權，依據其認為合適的方式在各方面行使，包括行使該表決權贊成任何有關委任本公司董事或任何該等董事出任該其他公司的董事或高級人員的決議。

董事或候任董事毋須因其董事職位而喪失與本公司訂立合約的資格，而任何有關合約或任何董事以任何方式於其中擁有權益的任何其他合約或安排亦毋須被撤銷，任何董事亦毋須僅因其擔任該職位或因該職位而負有的誠信責任而導致訂有上述合約或擁有上述權益而就任何有關合約或安排所產生的任何溢利向本公司交代。倘董事以任何形式於與本公司訂立的合約或安排或建議訂立的合約或安排中擁有重大權益，該董事須於實際可行的情況下在最早召開董事會會議中申報其權益性質。

本公司無權因直接或間接在任何股份中擁有權益的一名或多名人士未能向本公司披露其權益，而凍結或以其他方式損害任何股份附帶的任何權利。

董事不得就彼或其任何緊密聯繫人士擁有重大權益的任何合約、安排或建議的任何董事會決議進行投票或計入法定人數內，而倘其進行投票，則其對該項決議的票數將不予計算，亦不會被計入法定人數內，但該項禁制不適用於任何下列事項：

(a) 就董事或其緊密聯繫人士應本公司或其任何附屬公司的要求或為本公司或其任何附屬公司的利益借出款項或招致或承擔的債務，向該董事或其緊密聯繫人士作出的任何抵押或彌償保證；

(b) 就董事或其緊密聯繫人士因本公司或其任何附屬公司的債務或責任根據一項擔保或彌償保證或透過作出抵押個別或共同承擔全部或部分責任，而向第三方作出任何抵押或彌償保證；

(c) 涉及提呈發售本公司或本公司可能發起或於其中擁有權益之任何其他公司之股份、債權證或其他證券以供認購或購買之任何建議，而董事或其緊密聯繫人士在提呈發售建議之包銷或分包銷中以參與者身份擁有權益或將擁有權益；

(d) 任何涉及本公司或其任何附屬公司僱員福利的建議或安排，包括採納、修改或執行以下任何一項：(i)董事或其緊密聯繫人士可能從中獲益的任何僱員股份計劃或任何股份獎勵或購股權計劃；或(ii)任何與本公司或其任何附屬公司的董事、其緊密聯繫人士及僱員有關的公積金或退休、身故或傷殘福利計劃，且並無給予任何董事或其緊密聯繫人士任何與該計劃或基金有關的各類人士一般所未獲賦予的特權或利益；及

(e) 董事或其緊密聯繫人士僅因其於本公司的股份、債權證或其他證券擁有權益，而與本公司股份、債權證或其他證券的其他持有人以相同方式擁有權益的任何合約或安排。

(c) 董事會議事議程

倘董事會認為適當，可在世界上任何地方舉行會議以處理事務、將會議延期及以其他方式規管會議。在任何會議上提出的問題，須由大多數票決定。倘票數相同，則會議主席有權投第二票或決定票。

(d) 修改組織章程文件及本公司名稱

於開曼群島法律准許的範圍內及在章程細則的規限下，本公司僅可通過特別決議所授批准更改或修訂本公司的章程大綱及章程細則以及更改本公司名稱。

(e) 股東大會

(i) 特別及普通決議

本公司的特別決議必須在正式發出訂明擬提呈決議為特別決議的通告的股東大會上由親身或由受委代表出席並有權投票的股東或(倘股東為公司)由其正式授權代表或(倘允許受委代表)由受委代表以不少於四分之三的大多數票通過。

根據開曼群島公司法，本公司須於任何特別決議通過後15天內，將其副本送呈開曼群島公司註冊處處長。

「普通決議」則指有權親身出席股東大會並投票的本公司股東或(倘股東為公司)其正式授權代表或(倘允許受委代表)受委代表以過半數票通過的決議，而大會通告已正式發出。

由全體股東或其代表簽署的書面決議，將被視為於正式召開及舉行的本公司股東大會上正式通過的普通決議(及倘在適用情況下，為以上述方式獲通過的特別決議)。

(ii) 表決權及要求投票表決的權利

在任何一個類別或多個類別的股份當時所附帶有關投票表決的任何特別權利、限制或特權的規限下，於任何股東大會：(a)如以投票方式表決，則每名親身或由受委代表出席或(倘股東為公司)由其正式授權代表出席的股東每持有一股於本公司股東名冊上以其名義登記的繳足或入賬列作繳足股份可投一票(惟催繳股本或分期付款前繳足或入賬列作繳足的股份金額不能就此目的視為股份繳足金額)；及(b)如以舉手方式表決，則每名親身(或倘股東為公司，則由其正式授權代表)或由受委代表出席的股東可投一票。倘股東為結算所(定義見章程細則)或其代名人，並委任一名以上的受委代表，則每名受委代表於舉手表決時均可投一票。在投票表決時，凡有權投多於一票的股東毋須投盡其選票或以同樣方式投下所有選票。

於任何股東大會所提呈表決的決議均以投票方式進行表決(會議主席可根據上市規則允許決議以舉手方式表決除外)。倘允許以舉手方式表決，在以舉手方式表決的結果宣佈前或當時可按下列人士(在各情況下按親身或由受委代表或正式授權公司代表出席的股東)要求以投票方式表決：

(A) 最少兩名股東；

(B) 任何一名或多名股東，其所持投票權不少於有權在大會上投票的全體股東的總投票權的十分之一；或

(C) 一名或多名股東，其所持有賦予權利可在大會上投票的本公司股份的繳足總金額合共不少於所有賦予該權利的股份的繳足總金額的十分之一。

倘本公司股東為結算所或其代名人，則該股東可授權其認為適當的人士作為其在本公司任何大會或本公司任何類別股東大會的代表，惟倘授權予超過一名人士，則有關授權須列明每名獲授權人士所代表的股份數目及類別。根據本條文獲授權的人士應被視為毋須進一步事實證明而獲正式授權並有權代表結算所或其代名人行使其相同權利及權力(包括個別以舉手方式表決的權利)，猶如其為個人股東。

倘本公司知悉，上市規則規定任何股東須就任何個別決議放棄投票，或限制其僅可就任何個別決議投贊成票或反對票，則該名股東或其代表違反該規定或限制所投的任何票數將不予點算。

(iii) 股東週年大會

除本公司採納章程細則的年度外，本公司必須每年舉行一次股東週年大會。有關大會須不得遲於上屆股東週年大會舉行後15個月內，或聯交所可能許可的較長期間，於董事會可能釐定的有關時間及地點舉行。

(iv) 將予進行的會議通告及議程

本公司的股東週年大會須於發出最少21天書面通知後召開，而本公司任何其他股東大會則須於發出最少14天書面通知後召開。該通告不包括送達或被視為送達通知當

日，亦不包括發出通知當日，且須列明會議的時間、地點及議程，以及將於該大會上審議的決議詳情，如要處理特別事項，則須列明該事項的一般性質。

除另行列明者外，任何根據章程細則將予發出或印發的通告或文件(包括股票)均須採用書面形式，並可由本公司親自、以郵寄方式按有關股東的登記地址，或(倘屬通告)以在報章刊登廣告的方式，送達予任何股東。任何登記地址位於香港以外地區的股東，可書面知會本公司一個香港地址，而該地址就此而言將被視為其登記地址。在開曼群島公司法及上市規則的規限下，本公司亦可以電子方式向任何股東送達或寄發通告或文件。

儘管本公司可於較上述者為短的時間通知召開大會，惟倘獲以下股東同意，則有關大會可被視作已正式召開：

(i) 倘屬股東週年大會，獲全體有權出席該大會並於會上投票的本公司股東同意；及

(ii) 倘屬任何其他大會，獲大多數有權出席該大會並於會上投票的股東(即合共持有本公司總投票權不少於95%的大多數股東)同意。

於股東特別大會上處理的所有事項須被視為特別事項。於股東週年大會上處理的所有事項亦須被視為特別事項，惟若干日常事項則被視為普通事項。

倘一位或以上於遞呈要求日期持有不少於本公司繳足股本(賦有於股東大會上投票的權利)十分之一的股東要求召開特別股東大會，則特別股東大會亦將可予召開。

(v) 會議及另行召開的各類別股東會議的法定人數

除非於大會處理事項時及直至大會結束時出席大會人數達到法定人數，否則不得於任何股東大會上處理任何事項。

股東大會的法定人數應為兩名親身(或倘股東為公司，則由其正式授權代表)或由受委代表出席並有權投票的股東。為批准修改類別權利而另行召開的類別股東大會(不包括續會)而言，所需法定人數須為兩名持有或由受委代表代其持有該類別已發行股份面值不少於三分之一的人士。

(vi) 受委代表

任何有權出席本公司大會及於會上投票之本公司股東，均有權委任另一名人士作為受委代表代其出席大會及投票。持有兩股或以上股份的股東可委任一名以上受委代表作其代表並於本公司股東大會或類別股東大會代其投票。受委代表毋須為本公司股東，並應有權代表個人股東行使權力，該等權力與所代表的股東可行使的權力相同。此外，受委代表有權代表公司股東行使權力，該等權力與所代表的股東倘屬個人股東時所能行使的權力相同。以投票或舉手方式表決時，股東可親身(或倘股東為公司，則由其正式授權代表)或由受委代表代其投票。

委任受委代表的文件須由委任人或其正式書面授權代理人親筆簽署，或倘該委任人為公司，則須加蓋印章或由正式授權高級人員或代理人親筆簽署。受委代表的各份文件(無論供特定大會或其他大會之用)的格式須符合董事會可不時批准者，惟不排除使用雙向格式。任何向股東發出以供其委任受委代表出席處理任何事務的股東特別大會或股東週年大會並於會上投票的表格應當讓股東按其意願指示受委代表對處理任何該等事務的每一決議投贊成票或反對票(或在無指示的情況下，行使其酌情權)。

(f) 賬目及審核

董事會須安排妥善保存賬冊，記錄本公司收支款項及本公司資產及負債，以及開曼群島公司法所規定對於真實公平地反映本公司事務狀況、顯示及解釋其交易屬必要的其他一切事項(包括公司所有貨品買賣)。

本公司賬冊須存置在本公司總辦事處或董事會決定的其他一個或多個地點，並可隨時供任何董事查閱。除獲開曼群島公司法授權、具有司法權力的法院頒令或經董事會或本公司於股東大會上授權者外，任何股東(董事除外)概無權查閱本公司任何賬目、賬冊或文件。

於股東週年大會日期前不少於21天，董事會須不時安排編製及於其股東週年大會上向本公司提呈資產負債表及損益賬(包括法律規定於其中附錄的每份文件)，連同董事會報告書及核數師報告的副本。該等文件的副本連同股東週年大會通告須於大會日期前不少於21天，送交根據章程細則的條文有權接收本公司股東大會通知的每名人士。

在有關地區(定義見章程細則)證券交易所規則的規限下，本公司可向根據有關地區證券交易所規則已同意並選擇收取財務報表概要以代替詳盡財務報表的股東寄發財務報表概要。財務報表概要必須附有有關地區證券交易所規則規定的任何其他文件，且必須於股東大會日期前不少於21天一併寄發予已同意並選擇收取財務報表概要的該等股東。

本公司須委任核數師，任期至下屆股東週年大會結束為止，有關委任的條款及職責可由董事會協定。核數師酬金須由本公司於股東大會或由董事會(倘獲股東授權)釐定。

股東可於核數師任期屆滿前隨時於根據本公司章程細則召開及舉行的股東大會上以特別決議案罷免核數師，並應於該會議上以普通決議案委任新核數師以接替餘下任期。

核數師須按照香港公認會計原則、國際會計準則或聯交所可批准的其他準則審核本公司的財務報表。

(g) 股息及其他分派方式

本公司可於股東大會上宣佈以任何貨幣向股東派付股息，惟所宣派的股息不得超過董事會建議的金額。

除任何股份所附的權利或發行條款另有規定外：

(i) 所有股息須按派息股份的繳足股款宣派及派付，惟就此而言，在催繳前已就股份所繳足的股款將不會被視為股份的繳足股款；

(ii) 所有股息的分配及支付，均應按就該等股份在有關派息期間任何一段或多段時間內所繳足的股款比例而作出；及

(iii) 董事會可從應付任何股東的任何股息或其他款項中，扣除該股東目前因催繳股款、分期股款或其他原因而應付本公司的所有款項(如有)。

倘董事會或本公司於股東大會上議決派付或宣派股息，董事會可議決：

(aa) 以配發入賬列作繳足股份的方式支付全部或部分股息，惟有權獲派股息的股東可有權選擇收取該等現金股息(或其中部分)，以代替有關配股；或

(bb) 有權收取該股息的股東將有權選擇收取獲配發入賬列作繳足的股份，以代替收取董事會可能認為適當的全部或部分股息。

本公司亦可根據董事會提出的建議通過一項就本公司任何一次特定股息的普通決議，決定可全部以配發入賬列作繳足股份的形式支付，而不給予股東選擇以現金來代替有關配股收取有關股息的權利。

向股份持有人以現金支付的任何股息、紅利或其他應付款項，均可以支票或股息單支付，並郵寄予持有人。每張寄出的支票或股息單均以其收件人為抬頭人，郵誤風險概由有關持有人或聯名持有人承擔，且有關支票或股息單一經銀行兑現，本公司的責任即獲充分解除。兩名或以上聯名持有人當中任何一名人士可就該等聯名持有人所持股份有關的任何應付股息或其他款項或可分配財產發出有效收據。

倘董事會或本公司已於股東大會上議決派付或宣派股息，董事會可進一步議決以分派任何種類的指定資產支付全部或部分該等股息。

如果董事會認為適當，其可接受任何希望提前支付上述款項(不論是以貨幣還是貨幣等值物)的股東就其所持有的任何股份所應付的所有或任何部分未催繳及未支付股款或分期股款；在所有或任何該等提前付款作出後，本公司可就其支付利息，其利率(如有)可由董事會決定(不超過年息20厘)。但提前支付催繳股款不應使股東有權就催繳前已提前付款的股份或其有關部分收取其後宣派的任何股息或行使任何其他股東權利或特權。

於宣派後一年仍未獲領取的所有股息、紅利或其他分派或會由董事會為本公司利益用作投資或其他用途，直至該等股息、紅利或其他分派獲領取為止，而本公司概不會成為有關股息、紅利或其他分派的受託人。董事會可沒收於宣派六年後仍未獲領取的所有股息、紅利或其他分派，並將該等股息、紅利或其他分派撥歸本公司所有。

本公司就任何股份應付的股息或其他款項概不附息。

倘股息支票或股息單連續兩次未獲兑現，或該支票或股息單在首次未能送遞收件人而被退回後，本公司可行使其權力不再以郵遞方式寄發股息支票或股息單。

(h) 查閱公司記錄

只要本公司任何部分股本於聯交所上市，則任何股東均可免費查閱本公司在香港存置的任何股東名冊(惟暫停辦理股東名冊登記時除外)，並可要求取得該股東名冊各方面的副本或摘錄，猶如本公司乃根據香港《公司條例》註冊成立並須受該條例規限。

(i) 少數股東遭欺詐或壓制時可行使的權利

細則並無關於少數股東遭欺詐或壓制時可行使的權利的條文。然而，本公司股東可引用開曼群島法律若干補救方法，其概要載於本附錄第3(f)段。

(j) 清盤程序

有關本公司被法院頒令清盤或自願清盤的決議須為特別決議。

在任何一個或多個類別股份當時所附有關於分配清盤後剩餘資產的任何特別權利、特權或限制的規限下：

(i) 倘本公司清盤，且可供分配予本公司股東的資產超出償還清盤開始時的全部已繳股本，則超額資產將根據該等股東分別所持繳足股份的數額按比例予以分配；及

(ii) 倘本公司清盤，且可供分配予股東的盈餘資產不足以全數償還已繳足股本，則該等資產的分配方式，應盡可能使各股東按各自所持股份的繳足股款比例分擔虧損。

倘本公司清盤(不論為自願清盤或法院強制清盤)，清盤人可在獲得特別決議批准及開曼公司法規定的任何其他批准的情況下，將本公司全部或任何部分資產以實物形式分發予股東，而不論這些資產為同類或不同類別的財產，就此目的而言，清盤人可就分發的任何一類或多類財產釐定其認為公平的價值，並決定股東或不同類別股東及同類股東之間的分

發方式。清盤人可在獲得同類批准的情況下，將任何部分資產授予清盤人認為適當並以股東為受益人而設立的信託的受託人，惟不得強迫股東接受任何負有債務的股份或其他財產。

(k) 認購權儲備

在開曼群島公司法並無禁止及在其他情況須遵守公司法的前提下，倘本公司已發行可認購股份的認股權證，且本公司採取任何行動或進行任何交易而致令該等認股權證的認購價低於因行使該等認股權證而將予發行股份的面值，則須設立認購權儲備並用以支付認購價與該等股份面值的差額。

3. 開曼群島公司法

本公司於2019年2月1日在開曼公司法的規限下在開曼群島註冊成立為獲豁免公司。開曼群島公司法的若干條文載列如下，但本節並非旨在包含一切適用約制及例外情況或全面檢討開曼群島公司法的一切事宜及稅務，有關規定可能有別於有關人士可能更為熟悉的司法權區的同等條文。

(a) 公司經營

獲豁免公司(如本公司)，必須主要在開曼群島以外地區經營其業務。獲豁免公司亦須每年向開曼群島公司註冊處處長提交週年報表存檔，並按其法定股本數額支付費用。

(b) 股本

根據開曼公司法，開曼群島公司可發行普通股、優先股或可贖回股份或上述任何組合的股份。倘公司按溢價發行股份以換取現金或其他代價，須將相等於股份溢價總額或總值的款項撥入稱為「股份溢價賬」的賬項內。視乎公司的選擇，該等條文可不適用於該公司根據有關以收購或註銷任何其他公司股份作為代價的任何安排而按溢價配發及發行的股份溢價。在組織章程大綱及細則條文(如有)的規限下，公司可以其不時釐定的方式動用股份溢價賬，包括但不限於下列各項：

(i) 向股東支付分派或股息；

(ii) 繳足將發行予股東作為繳足紅股的公司未發行股份；

(iii) 開曼公司法第37條規定的任何形式；

(iv) 撇銷公司的開辦費用；及

(v) 撇銷公司股份或債券的任何發行開支，或就該等發行所支付的佣金或給予的折扣。

除上述者外，除非在緊隨建議支付分派或股息的日期後公司將有能力償還其在正常業務過程中到期的債項，否則不得動用股份溢價賬向股東支付任何分派或股息。

倘其組織章程細則許可，則在獲法院確認後，股份有限公司或設有股本的擔保有限公司可藉特別決議以任何方式削減其股本。

(c) 購買公司或其控股公司股份的財務資助

開曼群島並無任何法定禁制，禁止公司向另一名人士授予財務資助以購買或認購其本身、其控股公司或附屬公司的股份。因此，倘公司董事於建議授出該等財務資助時審慎履行職責及忠實地行事，且授出該資助乃為恰當目的並符合公司利益，則公司可提供該等財務資助。有關資助應按公平原則進行。

(d) 公司及其附屬公司購買股份及認股權證

倘股份有限公司或設有股本的擔保有限公司的組織章程細則許可，則有關公司可發行公司或股東可選擇贖回或有責任贖回的股份，且為免生疑問，任何股份附帶的權利可根據公司組織章程細則條文合法修改，以規定有關股份將予或有責任按此方式贖回。此外，倘該公司的組織章程細則許可，則其可購回本身的股份，包括任何可贖回股份；倘組織章程細則並無批准購回的方式及條款，則必須獲公司以普通決議批准購回的方式及條款。除非有關股份已悉數繳足，否則公司不得贖回或購回其股份。再者，倘有關贖回或購回將導致公司再無除持作庫存股份以外的任何已發行股份，則公司不得贖回或購回其任何股份。此外，除非於緊隨建議付款的日期後公司仍有能力償其還在日常業務過程中到期的債項，否則公司自股本中撥款贖回或購回本身股份乃屬違法。

倘公司已購回或贖回或獲返還的股份乃遵照開曼公司法第37A(1)條的規定持有，則有關股份不得視為已註銷，惟應獲分類為庫存股份。任何有關股份須繼續獲分類為庫存股份，直至該等股份根據開曼群島公司法予以註銷或轉讓為止。

開曼群島公司可按相關認股權文件或證書的條款及條件及在其規限下購回本身的認股權證。因此，開曼群島法律並無規定公司組織章程大綱或細則須載有批准有關購回的具體條文。公司董事可根據組織章程大綱所載的一般權力買賣及處理所有類別的個人財產。

附屬公司可持有其控股公司的股份，而在若干情況下亦可收購該等股份。

(e) 股息及分派

在償付能力測試(如開曼公司法所規定)及公司組織章程大綱及細則的條文(如有)的規限下，公司可動用股份溢價賬支付股息及分派。此外，根據於開曼群島具相當説服力的英國案例法，股息可以溢利支付。

只要公司持有庫存股份，則不會就庫存股份宣派或派付股息，且並無其他公司資產分派(無論以現金或以其他方式)(包括清盤時向其股東分派資產)。

(f) 保障少數股東及股東的訴訟

預期開曼群島法院一般應會依循英國案例法的先例(尤其是Foss v. Harbottle案例的判決及其例外情況)，該等先例允許少數股東提出集體訴訟或以公司名義提出衍生訴訟，以質疑越權、非法、欺詐少數股東的行為(本公司控制者為過失方)或在須以認可(或特別)大多數票通過的決議中的違規行為(並未獲得該大多數票)。

倘公司(並非銀行)將其股本分為股份，則法院可根據持有公司不少於五分之一已發行股份的股東提出的申請，委任調查員調查公司業務，並按法院指示呈報相關事務。此外，公司的任何股東均可入稟法院，倘法院認為公司清盤乃屬公平公正，則可頒布清盤令。

一般而言，股東對公司提出的索償必須以開曼群島適用的一般合約法或侵權法為基礎，或以公司組織章程大綱及細則訂明的股東個別權利有可能遭違反為基礎。

(g) 出售資產

概無明確限制董事出售公司資產的權力，然而，除了須根據英國普通法(開曼群島法院通常所遵循者)履行誠信責任，為正當目的真誠地並以符合公司最佳利益的方式行事以外，預期董事亦應本著合理審慎的人士於類似情況下應有的標準，以盡責、勤勉態度及專長處事。

(h) 會計及審核規定

公司須妥為保存下列各項的賬目記錄：(i)公司所有收支款項；(ii)公司所有銷貨及購貨；及(iii)公司的資產及負債。倘並未存置就真實公平地反映公司的業務狀況及解釋其作出的交易而言所需的賬冊，則不應視為已妥善保存賬冊。

倘公司在其註冊辦事處以外的任何地方或在開曼群島的任何其他地方存置其賬冊，在稅務資訊機關(Tax Information Authority)根據開曼群島《稅務資訊機關法》(Tax Information Authority Law)(2013年修訂本)送達命令或通知後，其應按該命令或通知所列明，在其註冊辦事處以電子形式或任何其他渠道提供其賬冊副本或其任何部分。

(i) 外匯管制

開曼群島並無實施外匯管制規例或貨幣限制。

(j) 稅項

根據開曼群島《稅務優惠法》(Tax Concessions Law)(2018年修訂本)第6條，本公司已獲內閣總督承諾：

(i) 於開曼群島制定就溢利或收入或收益或增值徵稅的法律，概不適用於本公司或其業務；及

(ii) 本公司毋須：

(aa) 就本公司的股份、債券或其他責任；或

(bb) 以預扣全部或部分《稅務優惠法》(2018年修訂本)第6(3)條所界定任何有關款項的方式，支付就溢利、收入、收益或增值而徵收的任何稅項，或屬遺產稅或繼承稅性質的稅項。

對本公司作出的承諾由2019年8月30日起有效期為30年。

開曼群島目前並無就溢利、收入、收益或增值向個人或公司徵收任何稅項，亦無屬繼承稅或遺產稅性質的稅項。除不時可能須就若干文件支付若干適用的印花稅外，開曼群島政府並無徵收對本公司而言可能屬重大的其他稅項。

(k) 轉讓印花稅

開曼群島並無對轉讓開曼群島公司股份徵收印花稅，惟轉讓持有開曼群島土地權益的公司股份除外。

(l) 向董事貸款

概無明文禁止公司貸款予其任何董事。然而，公司組織章程細則可能規定禁止在特定情況下提供該等貸款。

(m) 查閱公司記錄

公司股東並無獲賦予查閱或取得公司股東名冊或公司記錄副本的一般權利，惟彼等享有公司組織章程細則內可能載有的權利。

(n) 股東名冊

開曼群島獲豁免公司可於該公司不時釐定的任何國家或地區(無論於開曼群島境內或境外)存置股東名冊總冊及任何股東名冊分冊。概無規定獲豁免公司須向開曼群島公司註冊處處長提交任何股東名單報表。因此，股東名稱及地址並非公開資料，亦不會供公眾查閱。然而，獲豁免公司在稅務資訊機關根據開曼群島《稅務資訊機關法》(2017年修訂本)送達指令或通知後，應在其註冊辦事處以電子形式或任何其他渠道提供須予提供的有關股東名冊，包括任何股東名冊分冊。

(o) 董事及高級職員名冊

根據開曼公司法，本公司須於註冊辦事處存置一份董事、替任董事及高級職員名冊，惟公眾人士無權查閱。本公司須將該名冊副本送呈開曼群島公司註冊處處長存案，而該等董事或高級職員的任何變動(包括該等董事或高級職員更改姓名)必須於30天內通知公司註冊處處長。

(p) 清盤

開曼群島公司可(i)根據法院命令；(ii)由其股東自願提出；或(iii)在法院監督下進行清盤。

法院在若干特定情況下(包括在法院認為將該公司清盤實屬公平公正的情況下)有權頒令清盤。

倘公司根據特別決議議決自動清盤或倘公司因無法償還到期債務而於股東大會上議決自動清盤，則公司(特定規則所適用的有限存續公司除外)可自動清盤。倘自動清盤，則該公司須由清盤開始時起停止營業，惟倘繼續營業或對其清盤有利者則屬例外。自動清盤人一經委任，董事的一切權力即告終止，惟倘公司於股東大會上或清盤人批准該等權力延續者則屬例外。

倘屬股東提出的公司自動清盤，則須委任一名或以上清盤人，以負責公司事務清盤及分派其資產。

待公司事務完全清盤後，清盤人必須編製有關清盤的報告及賬目，顯示清盤及出售公司財產的程序，並於其後召開公司股東大會，以向公司提呈賬目並就此加以解釋。

倘公司已通過決議自動清盤，則清盤人或任何分擔人或債權人可向法院申請頒令，在法院監督下延續清盤過程，該申請須基於以下理由：(i)公司並無或可能並無償債能力；或(ii)就分擔人及債權人利益而言，法院的監督將有助於更加有效、經濟地或迅速進行公司清盤。倘監管令生效，則其就各方面而言猶如一項由法院進行公司清盤的指令，惟已開始的自動清盤及自動清盤人的先前行動均屬有效，且對公司及其正式清盤人具約束力。

為執行公司清盤程序及協助法院，可委任一名或以上人士為正式清盤人。法院可委任其認為適當的有關人士臨時或以其他方式擔任該職位，且倘超過一人獲委任，則法院須表明正式清盤人須作出或獲授權作出的任何行為應否由全部或任何一名或以上有關人士作出。法院亦可決定正式清盤人於獲委任時是否須給予任何及須給予何種抵押品；倘並無委任正式清盤人，或在該職位懸空的任何期間，公司的所有財產均由法院保管。

(q) 重組

倘就重組及合併召開的大會上佔出席股東或債權人(視情況而定)所持價值75%的股東或債權人大多數贊成，則有關安排可獲批准，且其後可獲法院批准。異議股東有權向法院表示正尋求批准的交易將不能為股東提供其所持股份的公平值，惟倘無證據顯示管理層有欺詐或不誠實的行為，則法院不大可能僅因上述理由而不批准該項交易，且倘該項交易獲批准及完成，則異議股東將不會獲得類似美國公司異議股東等一般所能得到的估值權利(即按照其股份由法院釐定的價值而獲付現金的權利)。

(r) 收購

倘一間公司提出收購另一間公司股份的要約，且在提出要約後四個月內，不少於90%被收購股份的持有人接納收購要約，則要約人在上述四個月期限屆滿後的兩個月內可隨時發出通知要求異議股東按要約條款轉讓其股份。異議股東可在該通知發出後一個月內向開曼群島法院申請反對轉讓。異議股東須承擔證明法院應行使酌情權的義務，除非有證據顯示涉及欺詐或不誠實行為，或要約人與接納收購要約的股份持有人之間進行勾結以不公平手法逼退少數股東，否則法院不大可能行使上述酌情權。

(s) 彌償保證

開曼群島法律並無限制公司組織章程細則可規定對高級職員及董事作出彌償保證的限度，惟法院認為屬違反公眾政策的任何有關條文則除外，例如表示對構成罪行的後果作出彌償保證的條文。

A. 有關本集團的進一步資料

1. 本公司註冊成立

本公司於2019年2月1日根據開曼公司法在開曼群島註冊成立為一家獲豁免有限公司。我們已在香港設立主要營業地點，地址為香港筲箕灣361號利嘉中心27樓，且於2019年7月11日根據公司條例第16部分向香港公司註冊處處長註冊為一家非香港公司。崔慕勤先生已獲委聘為本公司的授權代表，以於香港接收法律程序文件及通知。

由於本公司在開曼群島註冊成立，故我們的公司架構以及組織章程大綱及細則須遵守開曼群島相關法律及法規。開曼群島相關法律及法規以及組織章程大綱及細則的概要載於附錄三「本公司組織章程及開曼公司法概要」。

2. 本公司股本的變動

截至本公司註冊成立日期，本公司的法定股本為50,000.00美元，分為50,000股每股面值1.00美元的股份。

自本公司註冊成立日期以來直至本招股章程日期，本公司股本發生以下變動：

- 於2019年2月1日，本公司按面值1.00美元向WNL Limited(作為初始認購人)配發及發行一股股份(於同日轉讓予GYH BVI)，其後於同一日，我們向GYH BVI配發及發行60.4445股股份，代價為60.4445美元；向Eskdale BVI配發及發行15股股份，代價為15美元；向MX BVI配發及發行9.137股股份，代價為9.137美元；向MT BVI配發及發行9.1185股股份，代價為9.1185美元；向GDF BVI配發及發行3股股份，代價為3美元；向HQ BVI配發及發行1.1667股股份，代價為1.1667美元；向YSY BVI配發及發行0.8股股份，代價為0.8美元及向FY BVI配發及發行0.3333股股份，代價為0.3333美元；

- 於2019年5月22日，我們進行股本重組，據此，17.30股當時現有每股面值1.00美元的法定普通股(包括Eskdale BVI所持有的15股普通股、YSY BVI所持有的0.8股普通股、FY BVI所持有的0.3333股普通股及HQ BVI所持有的1.1667股普通股)已被本公司購回，作為交換，本公司配發合共17.30股每股面值1.00美元的A系列優先股(包括向Eskdale BVI配發的15股A系列優先股、向YSY BVI配發的0.8股A系列優先股、向FY BVI配發的0.3333股A系列優先股及向HQ BVI配發的1.1667股A系列優先股)；及

- 於2019年12月6日，本公司議決(其中包括)待上市後所有法定及已發行A系列優先股將按一比一之基準重新指定為本公司每股面值1.00美元之普通股，且本公司所有每股面值1.00美元之已發行及未發行普通股分成10,000,000股每股面值0.0000001美元的股份，使得本公司的法定股本為50,000美元，分成500,000,000,000股每股面值0.0000001美元的股份。

緊隨全球發售完成後(未計及因超額配股權及根據購股權計劃可能授出的購股權獲行使而可能發行的任何股份)，本公司已發行股本將為133.34美元，分為1,333,400,000股每股面值0.0000001美元的股份(全部已繳足或入賬列為繳足)，而498,666,600,000股每股面值0.0000001美元的股份將仍未發行。

除上述及本招股章程「歷史、重組及公司架構」所披露者外，本公司的股本自我們註冊成立以來並無變動。

3. 本公司股東於2019年12月6日通過的書面決議案

根據股東於2019年12月6日通過的書面決議案：

(a) 本公司已有條件地於上市後批准及採納組織章程大綱及細則；

(b) 待上市後，各法定及已發行A系列優先股將按一比一之基準重新指定為本公司每股面值1.00美元之普通股，且本公司各每股面值1.00美元之已發行及未發行普通股分成10,000,000股每股面值0.0000001美元的股份，從而導致本公司的法定股本須為50,000美元，分成500,000,000,000股每股面值0.0000001美元的股份。

(c) 待(1)上市委員會批准根據本招股章程所述已發行和將予發行的股份上市及買賣；(2)於定價日釐定發售價；及(3)包銷商於包銷協議項下的責任成為無條件，且並無根據當中條款或其他規定予以終止(在各種情況下均於包銷協議可能指定的日期或之前)後：

(i) 批准全球發售及授權我們董事根據全球發售配發及發行發售股份；

(ii) 批准授出超額配股權；

(iii) 授予我們董事一般無條件授權，以配發、發行及處置股份或可轉換為股份的證券或購股權、認股權證或類似權利以認購股份或有關可換股證券及作出或授出將要或可能需要行使有關權力的要約、協議或購股權，惟我們董事(不論根據購股權或因其他原因)所配發、發行或處置或有條件或無條件同意將予配發、發行或處置的股份(不包括根據(a)供股，(b)按照組織章程細則規定配發及發行股份以替代股份全部或部分股息的任何以股代息計劃或類似安排，(c)根據購股權計劃可能授出的購股權獲行使，(d)行使根據可轉換為股份或於通過相關決議案日期前發行的任何認股權證或證券所附的任何認購權或轉換權，或(e)我們股東於股東大會上授出特別授權)的總面值，不得超過緊隨全球發售完成後本公司已發行股本總面值的20%(惟不包括因超額配股權或根據購股權計劃可能授出的任何購股權獲行使後可能發行的任何股份)，該授權自決議案獲通過當日起一直有效，直至以下最早時限為止：我們的下屆股東週年大會結束時，任何適用法律或組織章程細則規定我們須舉行下屆股東週年大會的期限屆滿時或股東於股東大會上以普通決議案修訂或撤銷該決議案當日(「**適用期間**」)；

(iv) 授予我們董事一般無條件授權以行使本公司一切權力，於聯交所或其他本公司證券可能上市的任何已就此獲證監會和聯交所認可的證券交易所內，購回總面值不超過緊隨全球發售完成後本公司已發行股本總面值10%的股份(惟不包括因超額配股權或根據購股權計劃可能授出的任何購股權獲行使後可能發行的任何股份)，而該授權於適用期間一直有效；及

(v) 通過在我們董事根據該一般授權可能配發、發行或處置或有條件或無條件同意配發、發行或處置的本公司股本總面值之上，加上相當於本公司根據上文(iv)段所述購回股份的授權購回的本公司股本總面值數額的方式，擴大上文(iii)段所述的一般無條件授權，惟該擴大金額不得超過緊隨全球發售完成後本公司已發行股本面值總額的10%（惟不包括因超額配股權或根據購股權計劃可能授出的任何購股權獲行使後可能發行的任何股份）；及

(d) 待(1)上市委員會批准因根據購股權計劃可能授出的任何購股權獲行使而將予發行的股份上市及買賣及(2)股份於聯交所主板開始買賣後，(i)批准採納購股權計劃及(ii)授權董事會配發、發行及處置因根據購股權計劃可能授出的任何購股權獲行使而發行的股份。

4. 我們的公司重組

本集團旗下公司為籌備上市進行了重組。有關進一步詳情請參閱「歷史、重組及公司架構」。

5. 我們附屬公司的股本變動

我們的附屬公司載於會計師報告，會計師報告的全文載列於附錄一。除會計師報告所述附屬公司外，我們並無任何其他附屬公司。

以下為我們的附屬公司於緊接本招股章程日期前兩年內出現的股本變動：

廣州九毛九

於2018年12月13日，廣州九毛九的註冊資本由人民幣75.0百萬元增加至人民幣180.0百萬元。同日，廣州九毛九由股份公司改制為有限責任公司。

品芯悦谷

於2017年11月10日，品芯悦谷註冊資本由人民幣10.0百萬元增至人民幣100.0百萬元。截至本招股章程日期，品芯悦谷人民幣89.8百萬元的註冊資本乃以現金繳足。

從心

於2019年1月28日，從心註冊資本由人民幣1.8百萬元增至人民幣10.0百萬元。截至本招股章程日期，從心人民幣3.92百萬元的註冊資本乃以現金繳足。

廣州咧嘴

於2019年1月28日，廣州咧嘴註冊資本由人民幣100,000元增至人民幣30.0百萬元。截至本招股章程日期，廣州咧嘴人民幣3.6百萬元的註冊資本乃以現金繳足。

廣州那未大叔是大廚

於2019年4月18日，廣州那未大叔是大廚的註冊資本由人民幣100,000元增加至人民幣10.0百萬元。於2019年10月21日，廣州那未大叔是大廚的註冊資本由人民幣10.0百萬元進一步增至人民幣20.0百萬元。截至本招股章程日期，廣州那未大叔是大廚人民幣6.0百萬元的註冊資本乃以現金繳足。

除上文所披露者外，緊接本招股章程日期前兩年內我們附屬公司股本並無任何變動。

6. 購回我們本身的證券

(a) 上市規則的規定

上市規則允許以聯交所作主要上市的公司於聯交所購回其本身的證券，惟須受若干限制所規限，其中較重要者概述如下：

(i) 股東批准

以聯交所作主要上市的公司的所有建議購回證券(倘為股份，須悉數繳足股本)須事先獲股東於股東大會上通過普通決議案以一般授權或就某項交易作出特定批准的方式予以批准。

根據我們股東於2019年12月6日通過的決議案，我們董事獲授一般無條件授權(「**購回授權**」)，授權本公司在聯交所或其他本公司證券可能上市的任何已就此獲證監會及聯交所認可證券交易所購回不多於緊隨全球發售完成後本公司已發行股本總面值10%的股份(惟不包括因超額配股權或根據購股權計劃可能授出的任何購股權獲行使而可能發行的任何股份)，該授權將於我們下屆股東週年大會結束時、適用法律或我們的組織章程細則規定我們須舉行下屆股東週年大會的日期或股東在股東大會上以普通決議案修訂或撤回該授權時(以最早者為準)屆滿。

(ii) 資金來源

我們購回任何股份所需資金必須按照組織章程大綱及細則、上市規則及公司法可合法撥作此用途的資金支付。我們於聯交所購回股份時不能以現金以外的方式作為代價，亦不能以聯交所的交易規則(經不時修訂)以外的其他結算方式進行交收。

(iii) 買賣限制

上市公司可在聯交所購回股份的總數最多為已發行股份總數的10%。於緊隨購回後30日內，未經聯交所事先批准，公司不得發行或宣佈擬發行新證券(惟因在有關購回前尚未行使的認股權證、購股權或規定公司發行證券的類似工具獲行使而發行證券除外)。此外，倘購買價較先前五個交易日股份於聯交所買賣的平均收市價高出5%或以上，則上市公司不得於聯交所購回其股份。上市規則亦規定，倘購回會導致由公眾人士持有的上市證券數目低於聯交所規定的有關指定最低百分比，則上市公司不得購回其證券。公司須促使其委任購回證券的經紀於聯交所要求時向聯交所披露有關購回證券的資料。

(iv) 購回股份的地位

所有購回證券(不論是否在聯交所或以其他途徑購回)的上市地位將自動撤消及注銷，而該等證券的證書亦須予以註銷及銷毀。

(v) 暫停購回

於獲悉內幕消息後任何時間，上市公司不得購回任何在聯交所上市的證券，直至有關消息予以公佈為止。尤其於緊接以下日期(以較早者為準)前一個月內：(a)召開董事會會議以批准上市公司任何年度、半年度、季度或任何其他中期業績(無論是否為上市規則所規定者)的日期(根據上市規則首次知會聯交所的有關日期)；及(b)上市公司根據上市規則刊登任何年度或半年度、季度或任何其他中期業績公告(無論是否為上市規則所規定者)的最後限期，以及於業績公告日期完結時，上市公司不得在聯交所購回其股份，惟特殊情況除外。此外，倘上市公司違反上市規則，聯交所可禁止其在聯交所購回證券。

(vi) 呈報規定

有關在聯交所或其他證券交易所購回證券的若干資料，必須不遲於下一個營業日的早市或任何開市前時段(以較早者為準)開始前30分鐘向聯交所呈報。此外，上市公司年報必須披露有關年度內購回證券的詳情，包括購回證券數目的每月分析、每股購買價或就全部該等購回支付的最高及最低價格(如有關)，以及所付總價格。

(vii) 關連人士

上市公司不得在知情的情況下在聯交所向核心關連人士(即該公司或其任何附屬公司的董事、高級行政人員或主要股東或彼等之緊密聯繫人)購回證券，而核心關連人士亦不得在知情的情況下向上市公司出售其證券。

(b) 購回的理由

董事認為，擁有購回股份的能力乃符合本公司及股東的利益。有關購回可導致淨資產及／或每股股份盈利增加，惟須視乎市況、資金安排及其他情況而定。董事尋求獲授一般授權以購回股份，使本公司能在適當時靈活地進行購回。於任何情況將購回的股份數目及購回股份的價格及其他條款將由董事於相關時間計及當時有關的情況後決定。股份購回僅可於董事認為該等購回將對本公司及我們的股東有利時方可進行。

(c) 購回的資金

購回資金僅可自根據本公司組織章程大綱及細則、上市規則及適用開曼群島法律的規定可合法作此用途的資金中提取。

上市公司不得在聯交所以現金以外的代價或以並非聯交所的交易規則(經不時修訂)規定的結算方式購回其證券。在不違反上述情況下，本公司任何購回可以本公司的利潤或就購回而新發行的股份支付、或以股本支付(倘不違反開曼公司法、組織章程大綱及細則的規定)，及在購回存在任何應付溢價的情況下以本公司的利潤或本公司股份溢價賬進賬款項總額支付、或以股本支付(倘不違反開曼公司法、組織章程大綱及細則的規定)。

倘於購回授權的生效期間任何時候全面行使購回授權，則可能對本公司的營運資金及／或資本負債狀況(與本招股章程所披露的狀況相比)造成重大不利影響。然而，我們的董事不會建議行使一般授權至對董事認為不時適合本公司的營運資金需求或資本負債水平造成重大不利影響的程度。

(d) 一般事項

在緊隨全球發售完成後已發行1,333,400,000股股份的基礎上(假設超額配股權並無獲行使及並無計及因根據購股權計劃可能授出的任何購股權獲行使而可能發行的任何股份)，全面行使購回授權將因此導致本公司於以下時間(以最早發生者為準)前的期間購回最多約133,340,000股股份：

(i) 我們的下屆股東週年大會結束時；或

(ii) 任何適用法律或我們的組織章程細則規定我們須舉行下屆股東週年大會的期限屆滿時；或

(iii) 股東在股東大會上以普通決議案修訂或撤銷購回授權當日。

董事及(經彼等作出一切合理查詢後所深知)彼等各自的任何緊密聯繫人目前概無意向本公司或我們的附屬公司出售任何股份。

董事已向聯交所承諾，在適用情況下，彼等將會根據上市規則及開曼群島適用法律行使購回授權。

概無本公司核心關連人士告知本公司，表示其目前有意在購回授權獲行使時，將股份出售予本公司，亦無承諾不會將股份出售予本公司。

倘根據購回授權購回任何股份導致股東在本公司投票權所佔的權益比例有所增加，就收購守則而言，該項增加將視作一項收購。因此，一名股東或一組一致行動的股東可取得或鞏固對本公司的控制權，並須按照收購守則26條提出強制要約。除上述者外，董事並不知悉因根據購回授權進行任何購回而產生收購守則所述的任何後果。

倘任何購回股份會導致公眾人士持有的股份數目減至低於當時已發行股份總數的25%(即聯交所所規定的相關最低規定百分比)，則必須在徵得聯交所同意豁免遵守上市規則有關上述公眾持股量規定後方可進行。相信除特殊情況外此項規定豁免通常在特殊情況下方会授出。

B. 有關我們業務的進一步資料

1. 重大合約概要

本公司或其附屬公司於本招股章程日期前兩年內訂立以下屬重大或可能屬重大的合約(並非於日常業務過程中訂立的合約):

(a) 由五蓮蕎掌貴企業管理諮詢合夥企業(有限合夥)、北京和諧成長、五蓮麥團企業管理諮詢合夥企業(有限合夥)、常贏投資有限公司、廣州麥旋、高德福、陳海霞、張在林、黃琴、閻志文、付培紅、葉尚英、羅曉軍、符勇、鄭莉及九毛九控股於2019年5月30日訂立的股權轉讓協議,據此:

- 九毛九控股同意自五蓮蕎掌貴企業管理諮詢合夥企業(有限合夥)收購廣州九毛九56.1172%的股權,代價為人民幣101,010,960元;
- 九毛九控股同意自北京和諧成長收購廣州九毛九15%的股權,代價為人民幣27,000,000元;
- 九毛九控股同意自五蓮麥團企業管理諮詢合夥企業(有限合夥)收購廣州九毛九7.7284%的股權,代價為人民幣13,911,120元;
- 九毛九控股同意自常贏投資有限公司收購廣州九毛九5%的股權,代價為人民幣9,000,000元;
- 九毛九控股同意自廣州麥旋收購廣州九毛九4.527%的股權,代價為人民幣8,148,600元;
- 九毛九控股同意自高德福收購廣州九毛九3%的股權,代價為人民幣5,400,000元;
- 九毛九控股同意自陳海霞收購廣州九毛九2.5538%的股權,代價為人民幣4,596,840元;
- 九毛九控股同意自張在林收購廣州九毛九1.1804%的股權,代價為人民幣2,124,720元;
- 九毛九控股同意自黃琴收購廣州九毛九1.1667%的股權,代價為人民幣2,100,060元;

- 九毛九控股同意自閻志文收購廣州九毛九0.9732%的股權，代價為人民幣1,751,760元；
- 九毛九控股同意自付培紅收購廣州九毛九0.909%的股權，代價為人民幣1,636,200元；
- 九毛九控股同意自葉尚英收購廣州九毛九0.8%的股權，代價為人民幣1,440,000元；
- 九毛九控股同意自羅曉軍收購廣州九毛九0.513%的股權，代價為人民幣923,400元；
- 九毛九控股同意自符勇收購廣州九毛九0.3333%的股權，代價為人民幣599,940元；及
- 九毛九控股同意自鄭莉收購廣州九毛九0.198%的股權，代價為人民幣356,400元；

(b) 由本公司、GYH BVI、管先生、Eskdale BVI、MX BVI、MT BVI、GDF BVI、HQ BVI、YSY BVI與FY BVI於2019年5月22日訂立的股東協議，以規管與(其中包括)轉讓本公司股份及本公司管理有關的若干事宜；

(c) 本公司、BlackRock Strategic Funds — BlackRock Asia Pacific Absolute Return Fund、BlackRock Global Funds — China Flexible Equity Fund、BlackRock Global Funds — China Fund、BlackRock Emerging Frontiers Fund Limited及CMB International Capital Limited(招銀國際融資有限公司)之間於2019年12月23日所訂立的基石投資協議，據此，BlackRock Strategic Funds — BlackRock Asia Pacific Absolute Return Fund、BlackRock Global Funds — China Flexible Equity Fund、BlackRock Global Funds — China Fund及BlackRock Emerging Frontiers Fund Limited同意按發售價認購分別可以等同於296,297.75美元、323,702.13美元、12,220,538.92美元及7,159,461.20美元的港元購買的發售股份數目(約減至最接近的完整買賣單位1,000股股份)；

(d) 本公司、China Alpha Fund Management Ltd(「**China Alpha**」)及CMB International Capital Limited(招銀國際融資有限公司)於2019年12月23日所訂立的基石投資協議，據此，China Alpha(作為China Alpha Master Fund Ltd及Global Integrity Fund Ltd(統稱為「**基金**」)的投資經理)已同意指定並促使基金按發售價認購可以合計等同於15,000,000美元的港元(其中China Alpha Master Fund Ltd 及 Global Integrity Fund Ltd分別貢獻13,496,516美元及1,503,484美元)購買的發售股份數目(約減至最接近的完整買賣單位1,000股股份)，且若未能如此行事，則China Alpha將會進行認購；

(e) 本公司、WT Investment Management(「**WT**」)及CMB International Capital Limited(招銀國際融資有限公司)於2019年12月23日所訂立的基石投資協議，據此，WT(作為WT China Fund Limited的投資經理)同意指定並促使WT China Fund Limited按發售價認購可以等同於15,000,000美元的港元購買的發售股份數目(約減至最接近的完整買賣單位1,000股股份)；

(f) 本公司、Orient Sun Rise Global Superior Choice SPC — Global Superior Choice Series Fund One SP、Orient Sun Rise Global Superior Choice SPC — Vision Fund 1 SP及CMB International Capital Limited(招銀國際融資有限公司)於2019年12月23日所訂立的基石投資協議，據此，Orient Sun Rise Global Superior Choice SPC — Global Superior Choice Series Fund One SP及Orient Sun Rise Global Superior Choice SPC — Vision Fund 1 SP同意按發售價認購分別可以等同於3,000,000美元及2,000,000美元的港元購買的發售股份數目(約減至最接近的完整買賣單位1,000股股份)；

(g) 香港包銷協議；

(h) 彌償契據；及

(i) 不競爭契據。

2. 我們的重大知識產權

截至最後可行日期，我們已註冊或已申請註冊以下就我們的業務而言屬重大的知識產權。

(a) 商標

截至最後可行日期，我們已註冊以下對我們的業務而言重要的商標：

編號	商標	分類	註冊擁有人	註冊地點	註冊編號	註冊日期	屆滿日期
1		43	廣州九毛九	中國	3854107	2018年8月14日	2028年8月13日
2		30	廣州九毛九	中國	3854110	2015年11月14日	2025年11月13日
3		29	廣州九毛九	中國	3854111	2015年11月14日	2025年11月13日
4		16	廣州九毛九	中國	3854113	2016年4月28日	2026年4月27日
5	九毛九佬面馆	43	廣州九毛九	中國	8050277	2011年6月21日	2021年6月20日
6	荞掌贵	30	廣州九毛九	中國	6803113	2010年4月21日	2020年4月20日(1)
7		43	廣州九毛九	中國	6803112	2010年5月21日	2020年5月20日(1)
8		29	廣州九毛九	中國	10214329	2013年1月21日	2023年1月20日
9		31	廣州九毛九	中國	10214388	2013年1月21日	2023年1月20日
10		32	廣州九毛九	中國	10214418	2013年1月21日	2023年1月20日
11		35	廣州九毛九	中國	10214452	2013年1月21日	2023年1月20日
12		43	廣州九毛九	中國	14494854	2016年1月14日	2026年1月13日
13		43	廣州九毛九	中國	14494881	2016年1月14日	2026年1月13日
14		33	廣州九毛九	中國	3854109	2015年11月21日	2025年11月20日
15		25	廣州九毛九	中國	3854112	2017年1月7日	2027年1月6日
16		5	廣州九毛九	中國	3854114	2016年4月28日	2026年4月27日
17		43	廣州九毛九	中國	17074702	2016年8月21日	2026年8月20日
18	九九哥	43	廣州九毛九	中國	19349697	2017年4月28日	2027年4月27日
19	99哥	43	廣州九毛九	中國	24974803	2018年9月28日	2028年9月27日
20		32	太二餐飲	中國	26194567	2018年8月21日	2028年8月20日
21		31	太二餐飲	中國	26201393	2018年8月21日	2028年8月20日
22		25	太二餐飲	中國	26198338	2018年8月21日	2028年8月20日
23		41	太二餐飲	中國	26186388	2018年8月21日	2028年8月20日
24		18	太二餐飲	中國	26194200	2018年8月21日	2028年8月20日
25		33	太二餐飲	中國	26184072	2018年8月21日	2028年8月20日
26		29	太二餐飲	中國	26192599	2018年8月21日	2028年8月20日

附註：

1. 我們將續展商標註冊及經中國法律顧問確認，於提交所有必要文件後續展商標註冊將不會有任何重大障礙。

編號	商標	分類	註冊擁有人	註冊地點	註冊編號	註冊日期	屆滿日期
27		30	太二餐飲	中國	26201368	2018年8月21日	2028年8月20日
28		43	太二餐飲	中國	26203584	2018年8月21日	2028年8月20日
29		16	太二餐飲	中國	26197186	2018年8月21日	2028年8月20日
30		35	太二餐飲	中國	26201130	2018年8月21日	2028年8月20日
31		28	太二餐飲	中國	26188209	2018年8月21日	2028年8月20日
32	太二	24	太二餐飲	中國	23781450	2018年7月7日	2028年7月6日
33		16	太二餐飲	中國	23780247	2018年6月14日	2028年6月13日
34		28	太二餐飲	中國	20813225	2018年5月7日	2028年5月6日
35		18	太二餐飲	中國	23099395	2018年3月7日	2028年3月6日
36		20	太二餐飲	中國	23099744	2018年3月7日	2028年3月6日
37		29	太二餐飲	中國	20813047	2017年9月21日	2027年9月20日
38		21	太二餐飲	中國	20666400	2017年9月7日	2027年9月6日
39		8	太二餐飲	中國	20664854	2017年9月7日	2027年9月6日
40		16	太二餐飲	中國	20665063	2017年9月7日	2027年9月6日
41		29	太二餐飲	中國	23782813	2018年9月28日	2028年9月27日
42		38	太二餐飲	中國	23783820	2018年6月21日	2028年6月20日
43		9	太二餐飲	中國	23779242	2018年6月21日	2028年6月20日
44		41	太二餐飲	中國	21594156	2018年8月14日	2028年8月13日
45		29	太二餐飲	中國	21881334	2017年12月28日	2027年12月27日
46		29	太二餐飲	中國	24085135	2018年5月7日	2028年5月6日
47		30	太二餐飲	中國	24085413	2018年5月7日	2028年5月6日
48		35	太二餐飲	中國	24085744	2018年5月7日	2028年5月6日
49		43	太二餐飲	中國	20408218	2017年8月14日	2027年8月13日
50		29	太二餐飲	中國	20407897	2017年8月14日	2027年8月13日
51		43	太二餐飲	中國	20408175	2017年8月14日	2027年8月13日
52		29	太二餐飲	中國	20408034	2017年8月28日	2027年8月27日
53	TooTwo	29	太二餐飲	中國	19259388	2017年4月14日	2027年4月13日
54	太二 TOOTWO	25	太二餐飲	中國	16961728	2016年7月21日	2026年7月20日
55	太二 TOOTWO	43	太二餐飲	中國	16637523	2016年9月28日	2026年9月27日
56	太二	43	太二餐飲	中國	19629349	2017年5月28日	2027年5月27日
57		43	太二餐飲	中國	19085964	2017年3月14日	2027年3月13日
58	太二	43	太二餐飲	澳洲	1836007	2017年4月3日	2027年4月2日
59		43	太二餐飲	澳洲	1836006	2017年4月3日	2027年4月2日
60	Mr.2	29	太二餐飲	澳洲	1936499	2018年6月26日	2028年6月25日
61	太二	29	太二餐飲	澳洲	1936498	2018年6月26日	2028年6月25日
62		43	太二餐飲	澳門	N/121834	2017年9月11日	2024年9月11日
63	太二	43	太二餐飲	澳門	N/121835	2017年9月11日	2024年9月11日

編號	商標	分類	註冊擁有人	註冊地點	註冊編號	註冊日期	屆滿日期
64		29	太二餐飲	澳門	N/141590	2019年1月10日	2026年1月10日
65	Mr.2 太二	29	太二餐飲	澳門	N/141591	2019年1月10日	2026年1月10日
66	Mr.2	43	太二餐飲	澳門	N/148250	2019年5月28日	2026年5月28日
67		29、35、43	太二餐飲	德國	302017103717.5	2017年5月8日	2027年4月30日
68	太二	29、35、43	太二餐飲	德國	302017103721.3	2017年6月9日	2027年4月30日
69		29、35、43	太二餐飲	法國	174352393	2017年4月6日	2027年4月5日
70	太二	29、35、43	太二餐飲	法國	174352397	2017年4月6日	2027年4月5日
71		43	太二餐飲	韓國	40-1319772	2018年1月8日	2028年1月8日
72	太二	43	太二餐飲	韓國	40-1398892	2018年9月19日	2028年9月19日
73		29	太二餐飲	韓國	40-1493679	2019年6月27日	2029年6月27日
74	Mr.2 太二	29	太二餐飲	韓國	40-1460876	2019年3月21日	2029年3月21日
75		16、21、25、29、32、35、41、43	太二餐飲	加拿大	TMA1004747	2018年9月13日	2033年9月13日
76	太二	16、21、25、29、32、35、41、43	太二餐飲	加拿大	TMA1011107	2018年12月12日	2033年12月12日
77		43	太二餐飲	馬來西亞	2017056888	2017年4月20日	2027年4月20日

編號	商標	分類	註冊擁有人	註冊地點	註冊編號	註冊日期	屆滿日期
78	太二	43	太二餐飲	馬來西亞	2017056887	2017年4月20日	2027年4月20日
79		43	太二餐飲	美國	5478597	2018年5月29日	2028年5月28日
80	太二	43	太二餐飲	美國	5478596	2018年5月29日	2028年5月28日
81	太二	43	太二餐飲	日本	5993711	2017年11月2日	2027年11月2日
82		43	太二餐飲	日本	5993710	2017年11月2日	2027年11月2日
83	Mr.2	29	太二餐飲	日本	6146585	2019年5月24日	2029年5月24日
84	太二	29	太二餐飲	日本	6139159	2019年4月19日	2029年4月19日
85	Mr.2	43	太二餐飲	日本	6198932	2019年11月15日	2029年11月15日
86		43	太二餐飲	瑞典	540123	2017年6月9日	2027年6月9日
87	太二	43	太二餐飲	瑞典	541573	2017年9月14日	2027年9月14日
88	Mr.2	29、30	太二餐飲	瑞典	548033	2018年9月25日	2028年9月25日
89	太二	29、30	太二餐飲	瑞典	548032	2018年9月25日	2028年9月25日
90	太二	43	太二餐飲	台灣	01927880	2018年7月16日	2028年7月15日
91		43	太二餐飲	台灣	01915600	2018年5月16日	2028年5月15日
92	太二	29	太二餐飲	台灣	01961831	2019年1月1日	2028年12月31日

編號	商標	分類	註冊擁有人	註冊地點	註冊編號	註冊日期	屆滿日期
93		43	太二餐飲	香港	304097476	2017年3月16日	2027年3月15日
94	太二	43	太二餐飲	香港	304079485	2017年3月16日	2027年3月15日
95	Mr.2	43	太二餐飲	香港	304774212	2018年12月18日	2028年12月17日
96	太二	43	太二餐飲	新加坡	40201705045Q	2017年9月7日	2027年3月29日
97		43	太二餐飲	新加坡	40201705044V	2017年10月6日	2027年3月29日
98	Mr.2	29	太二餐飲	新加坡	40201812334W	2019年1月10日	2028年6月25日
99	太二	29	太二餐飲	新加坡	40201812333Y	2019年1月10日	2028年6月25日
100	太二	43	太二餐飲	新西蘭	1063784	2017年4月3日	2027年4月2日
101		43	太二餐飲	新西蘭	1063783	2017年4月3日	2027年4月2日
102	Mr.2	29	太二餐飲	新西蘭	1096283	2018年6月26日	2028年6月25日
103	太二	29	太二餐飲	新西蘭	1096282	2018年6月26日	2028年6月25日
104		43	太二餐飲	英國	UK00003223851	2017年6月30日	2027年4月7日
105	太二	43	太二餐飲	英國	UK00003223854	2017年8月18日	2027年4月7日
106	Mr.2	29、30	太二餐飲	英國	UK00003320918	2018年9月28日	2028年6月26日
107	太二	29、30	太二餐飲	英國	UK00003320899	2018年9月28日	2028年6月26日

編號	商標	分類	註冊擁有人	註冊地點	註冊編號	註冊日期	屆滿日期
108	怂	43	從心	中國	21799480	2017年12月21日	2027年12月20日
109		32	從心	中國	32576449	2019年7月28日	2029年7月27日
110		25	從心	中國	32580838	2019年9月7日	2029年9月6日
111		35	從心	中國	32580877	2019年7月28日	2029年7月27日
112	怂现	43	從心	中國	35406089	2019年9月7日	2029年9月6日
113	现煮串串	43	從心	中國	35406929	2019年9月21日	2029年9月20日
114	怂现煮串	43	從心	中國	35412229	2019年9月7日	2029年9月6日
115	怂现煮	43	從心	中國	35424782	2019年9月14日	2029年9月13日
116	颗鸡蛋	43	廣州兩顆雞蛋	中國	21163326	2017年11月7日	2027年11月6日
117		30	廣州兩顆雞蛋	中國	23727338	2018年4月14日	2028年4月13日
118		43	廣州兩顆雞蛋	中國	23726982	2018年4月14日	2028年4月13日
119	2蛋	30	廣州兩顆雞蛋	中國	23787497	2018年4月14日	2028年4月13日
120	DOUBLE EGGS	43	廣州兩顆雞蛋	中國	23787921	2018年4月14日	2028年4月13日
121	DOUBLE EGGS	43	廣州兩顆雞蛋	中國	23788160	2018年4月14日	2028年4月13日
122		43	廣州兩顆雞蛋	中國	22580966	2018年2月14日	2028年2月13日
123		43	廣州兩顆雞蛋	中國	24860936	2018年6月28日	2028年6月27日
124		43	廣州兩顆雞蛋	中國	24873521	2018年6月28日	2028年6月27日
125	DOUBLE EGGS	43	廣州兩顆雞蛋	中國	24862304	2018年7月7日	2028年7月6日
126	那未大叔	43	廣州那未大叔是大廚	中國	28473830	2018年12月7日	2028年12月6日

截至最後可行日期，我們已申請註冊以下就我們的業務而言重要的商標：

編號	商標	分類	註冊擁有人	註冊地點	註冊編號	註冊日期
1		33	從心	中國	38768554	2019年6月10日
2	太二	29	太二餐飲	馬來西亞	2018064030	2018年7月19日
3	Mr.2	29	太二餐飲	馬來西亞	2018064031	2018年7月19日

(b) 域名

截至最後可行日期，我們已註冊以下對我們的業務而言重要的域名：

編號	域名	註冊人	註冊日期	屆滿日期
1	jiumaojiu.com	廣州九毛九	2004年5月8日	2025年5月8日
2	jmj1995.com	廣州九毛九	2015年11月4日	2023年11月4日
3	unclechef.cn	廣州九毛九	2018年7月2日	2020年8月2日(1)

附註：

1. 我們將續展域名註冊及經中國法律顧問確認，於提交所有必要文件及支付所有必要費用後續展域名註冊不會有任何重大障礙。

(c) 版權

截至最後可行日期，我們已註冊以下就我們的業務而言重要的版權：

編號	版權標題	註冊擁有人	註冊編號	註冊地點	備案日期
1	九毛九電子卡券系統	廣州九毛九	2016SR260394	中國	2016年9月13日
2	九毛九食材管理系統	廣州九毛九	2016SR187535	中國	2016年7月20日
3	九毛九數據營銷平台	廣州九毛九	2016SR259418	中國	2016年9月13日
4	九毛九數字餐飲門店系統	廣州九毛九	2016SR259587	中國	2016年9月13日
5	九毛九微信自助點餐軟件	廣州九毛九	2016SR259574	中國	2016年9月13日
6	九毛九無線外賣系統	廣州九毛九	2016SR260738	中國	2016年9月13日
7	九毛九員工培訓平台	廣州九毛九	2016SR260656	中國	2016年9月13日
8	慫濃眉小人	從心	國作登字-2018-F-00614033	中國	2018年9月7日
9	不油膩的酸菜魚	廣州咧嘴	國作登字-2018-F-00627049	中國	2018年9月27日
10	咧嘴	廣州咧嘴	國作登字-2018-F-00627045	中國	2018年9月27日
11	咧嘴人臉	廣州咧嘴	國作登字-2018-F-00627046	中國	2018年9月27日
12	咧嘴魚	廣州咧嘴	國作登字-2018-F-00627048	中國	2018年9月27日
13	HAPPY MOUTH	廣州咧嘴	國作登字-2018-A-00627047	中國	2018年9月27日

(d) 專利

截至最後可行日期，我們已註冊以下就我們的業務而言重要的專利：

編號	專利	類別	專利權所有人	註冊地點	專利編號	申請日期
1	瓶子(九毛九)	設計	廣州九毛九	中國	ZL2016302098803	2016年5月30日
2	外賣餐盒	設計	廣州九毛九	中國	ZL2018300917170	2018年3月13日
3	外賣調味盒	設計	廣州九毛九	中國	ZL2018300916623	2018年3月13日
4	一種抽拉式雞蛋包裝盒	實用新型	廣州兩顆雞蛋	中國	CN201821352372	2018年8月22日
5	一種易撕的食品包裝袋	實用新型	廣州兩顆雞蛋	中國	CN201821207363	2018年7月27日
6	雞蛋包裝盒	設計	廣州兩顆雞蛋	中國	CN201830465846	2018年8月22日
7	雞蛋煎餅盒	設計	廣州兩顆雞蛋	中國	CN201830412420	2018年7月27日

除上述者外，於最後可行日期，概無對本集團的業務而言重要的其他商品商標或服務商標、專利、設計、知識產權或工業產權。

C. 有關我們董事及主要股東的進一步資料

1. 權益披露

(a) 我們的董事及本公司高級行政人員的權益

緊隨全球發售完成後，且不計及因超額配股權獲行使而可予發行的任何股份或根據購股權計劃可能授出的購股權獲行使而可予發行的任何股份，董事及本公司高級行政人員於本公司或其相聯法團(定義見證券及期貨條例第XV部)的股份、相關股份及債權證中擁有於股份上市後根據證券及期貨條例第XV部第7及8分部須知會本公司及聯交所的權益或淡倉(包括根據證券及期貨條例的有關條文被當作或視為擁有的權益或淡倉)，或根據證券及期貨條例第352條須記錄於該條所指的登記冊內的權益或淡倉，或根據上市規則附錄十所載上市發行人董事進行證券交易的標準守則須知會本公司及聯交所的權益或淡倉如下：

(i) 於本公司的權益

		緊隨全球發售完成後	
董事名稱	權益性質	所持股份數目	股權概約百分比[1]
管先生[附註2]	受控制法團權益	614,445,000	46.08%

附註：

(1) 此乃按緊隨全球發售完成後已發行股份總數計算(假設超額配股權未獲行使及並無計及根據購股權計劃可能授出的購股權獲行使而可能發行的任何股份)。

(2) GYH BVI由管先生100%擁有。因此，於全球發售完成後，管先生被視為於GYH BVI所持有的全部股份中擁有權益。

(ii) 於本公司相聯法團的權益

董事名稱	相聯法團的名稱	權益性質	所持股份數目	股權概約百分比
管先生	GYH BVI	實益擁有人	10,000	100%

(b) 主要股東權益

除「主要股東」所披露者外，於緊隨全球發售完成後(未計及因超額配股權獲行使或根據購股權計劃可能授出的任何購股權獲行使後而可能發行的任何股份)，我們董事並不知悉有任何其他人士(除本公司董事或高級行政人員外)於股份或相關股份中擁有根據證券及期貨條例第XV部第2及3分部的條文須向本公司及聯交所披露的權益或淡倉，或直接或間接擁有附帶權利可於任何情況下在本公司及其任何附屬公司的股東大會上投票的任何類別股本面值10%或以上的權益：

2. 董事的服務合約及委任函

於2019年12月6日，我們的各執行董事已與本公司訂立服務合約，而我們已向非執行董事及獨立非執行董事發出委任函。我們各執行董事的服務合約及各非執行董事與各獨立非執行董事的委任函自2019年12月6日起計，初步固定年期為三年。服務合約及委任函可根據其各自條款予以終止。服務合約可根據組織章程細則及適用上市規則予以續期。

除上文所披露者外，概無董事與本集團任何成員公司訂立或擬訂立服務合約，惟於一年內屆滿或可由僱主於一年內終止而毋須支付賠償(法定賠償除外)的合約除外。

3. 董事薪酬

截至2016年、2017年及2018年12月31日止年度及截至2019年6月30日止六個月，支付予董事的總薪酬(包括袍金、薪金、退休金供款計劃、住房及其他補貼、實物福利及酌情花紅)分別約為人民幣1.8百萬元、人民幣2.2百萬元、人民幣2.5百萬元及人民幣1.3百萬元。

除上文所披露者外，截至2016年、2017年及2018年12月31日止年度以及截至2019年6月30日止六個月，本集團任何成員公司概無向任何董事支付或應付任何其他款項。

根據本公司與各執行董事所訂立的服務合約以及向各非執行董事及獨立非執行董事發出的委任函，應付各董事的基本年薪及合約性年度表現花紅如下：

董事	薪酬(每年)
管毅宏先生	人民幣811,200元
李灼光先生	人民幣636,000元
崔弄宇女士	人民幣636,000元
鄒定航先生	—
鄧濤先生	人民幣120,000元
鐘偉斌先生	人民幣120,000元
徐乘先生	人民幣120,000元

根據現時生效的安排，我們估計截至2019年12月31日止年度的董事薪酬總額(不包括酌情花紅)約為人民幣8.4百萬元。

4. 董事的競爭權益

除「與控股股東的關係 — 競爭權益」披露者外，概無董事於與本集團業務直接或間接構成競爭或可能構成競爭的任何業務(本集團業務除外)中擁有權益。

5. 免責聲明

除本招股章程「歷史、重組及公司架構」及「與控股股東的關係 」及本附錄所披露者外：

(a) 董事或本公司高級行政人員概無於本公司或其相聯法團(定義見證券及期貨條例第XV部)的股份、相關股份及債權證中擁有於股份在聯交所上市後根據證券及期貨條例第XV部第7及8分部須知會本公司及聯交所的任何權益或淡倉(包括根據證券及期貨條例的有關條文擁有或視為擁有的權益或淡倉)，或根據證券及期貨條

例第352條須登記於該條所述登記冊的權益或淡倉，或根據上市發行人董事進行證券交易的標準守則須於股份在聯交所上市後知會本公司及聯交所的權益或淡倉；

(b) 據我們的董事所知，概無任何人士在本公司的股份及相關股份中擁有根據證券及期貨條例第XV部第2及3分部的條文須向本公司及聯交所披露的權益或淡倉，或直接或間接擁有附帶權利可在任何情況下於本公司或其任何附屬公司的股東大會上投票的任何類別股本面值10%或以上的權益；

(c) 概無董事或下文「— E.其他資料 — 5.專家資格」所列的任何人士於本集團的推廣或本集團任何成員公司於緊接本招股章程刊發前兩年內收購或出售或租賃或擬收購或出售或租賃的任何資產中擁有權益；

(d) 概無董事或下文「— E.其他資料 — 5.專家資格」所列的任何人士於本集團訂立的在本招股章程日期仍然存續且對本集團業務整體而言其性質或狀況屬不尋常或有重大關係的任何合約或安排中擁有重大權益；

(e) 除與包銷協議有關者外，概無下文「 — E.其他資料 — 5.專家資格」所列的任何人士擁有本集團任何成員公司的任何股權或擁有認購或指定他人認購本集團任何成員公司證券的任何權利(不論可否依法強制執行)；

(f) 概無董事與本公司或本集團任何成員公司訂立或擬訂立服務合約，惟於一年內屆滿或可由僱主於一年內終止而毋須支付賠償(法定賠償除外)的合約除外；及

(g) 董事、彼等各自的聯繫人(定義見上市規則)或擁有本公司已發行股本5%以上權益的股東概無於本公司的五大顧客及五大供應商中擁有任何權益。

D. 股份激勵計劃

購股權計劃

以下為我們的股東於2019年12月6日有條件批准並採納的購股權計劃的主要條款概要，該購股權計劃須待上市後方告落實。

於本節內，除文義另有所指外，下列詞彙具有以下涵義：

「合資格人士」	指董事會全權酌情認為已對或將對本集團作出貢獻的本集團任何董事或僱員；
「僱員」	指本集團任何成員公司的任何僱員或高級職員；
「承授人」	指任何根據計劃的條款接納要約的合資格人士，或(倘文義許可)有權於原承授人身故後行使任何購股權的任何人士；及
「要約日期」	指向合資格人士提出授出購股權的日期(須為營業日)。

1. 目的

購股權計劃的目的在於給予本公司一個途徑獎勵合資格人士及挽留僱員以及鼓勵僱員致力於提升本公司的價值及推動本公司長遠發展。購股權計劃將本公司的價值與合資格人士的利益連繫起來，讓合資格人士與本公司共同發展，並提升本公司的企業文化。

2. 合資格參與者

根據購股權計劃的條款，董事會可於採納日期起計10年內隨時向董事會可能全權酌情挑選的任何合資格人士授出購股權。

3. 向關連人士或其任何聯繫人授出購股權

向本公司董事(包括獨立非執行董事)、本公司的高級行政人員或主要股東或彼等各自的任何聯繫人授出任何購股權，須獲得獨立非執行董事(不包括身為有關購股權的擬承授人的獨立非執行董事)的批准。

倘向本公司主要股東或獨立非執行董事或彼等各自的任何聯繫人授出購股權，將致使因於截至該等授出日期(包括該日)前12個月內根據購股權計劃及本公司任何其他購股權計劃已經及將授予該人士的所有購股權(包括已獲行使、已註銷或尚未行使的購股權)獲行使而已發行及將予發行的股份：

- 合共佔已發行股份逾0.1%；及

- 按該等授出日期聯交所所載的股份收市價計算，其總值超過5百萬港元，

則該等授出購股權須經股東於股東大會批准。本公司須根據上市規則向股東發出一份通函，而承授人、其聯繫人及本公司所有核心關連人士須於該股東大會上就授出該等購股權的決議案放棄投贊成票。

4. 授出購股權時間的限制

在上市規則禁止的情況下，或於上市規則或任何適用規則、法規或法例將會或可能禁止合資格人士買賣股份時，不得向任何合資格人士提出要約或向其授出購股權。特別是，於緊接下列日期(以較早者為準)前一個月起計至實際刊發業績公告日期止的期間內：

- 董事會就批准本公司任何年度、半年度、季度或任何其他中期期間業績而召開的董事會會議日期(根據上市規則首次知會聯交所的有關日期)；及

- 本公司根據上市規則刊發中期或年度業績公告的截止日期，

概不得授出任何購股權。

5. 行使價

行使價應由董事會全權酌情釐定且應知會合資格人士，並於任何情況下不得低於以下各項的較高者：

- 股份於要約日期在聯交所每日報價表所列收市價；

- 股份於緊接要約日期前五個營業日在聯交所每日報價表所列平均收市價，惟倘本公司於要約日期前已上市的日數少於五個營業日，則新發行價將用作股份上市前期間任何營業日的收市價；及

- 要約日期股份的面值。

惟就釐定行使價而言，倘股份於聯交所上市不足五個營業日，則本公司全球發售股份時的股份發行價應作為股份於聯交所上市前期間內任何營業日的股份收市價。

參與者須支付1.00港元作為接納彼等所獲授購股權的代價。

6. 最高股份數目

(i) 因行使根據購股權計劃及本公司當時已有的所有其他購股權計劃將授出的所有購股權而可予發行的最高股份數目，合共不得超過133,340,000股股份，即上市日期已發行股份總數的10%(「**計劃授權上限**」)。就計算計劃授權上限而言，根據購股權計劃及(視乎情況而定)本公司其他購股權計劃條款已失效的購股權將不會計算在內。

本公司可在獲得股東事先批准的情況下隨時更新計劃授權上限，惟無論如何根據已更新上限，因行使根據購股權計劃及本公司任何其他購股權計劃將授出的所有購股權而可予發行的股份總數，不得超過於批准更新計劃授權上限之日已發行股份的10%。就計算已更新計劃授權上限而言，先前根據本公司現行購股權計劃授出的購股權(包括根據條款尚未行使、已註銷、已失效或已行使者)將不會計算在內。本公司將向股東寄發一份包含上市規則所規定資料的通函。

(ii) 儘管有前述條文，但本公司可於下列情況下向合資格人士授出超過計劃授權上限的購股權：

- 本公司已另行取得股東批准，以於尋求股東批准前向本公司已特定識別的合資格人士授出超過計劃授權上限的購股權；及

- 本公司須先就另行尋求股東批准一事向股東發出通函，該通函載列按照當時有效的上市規則規定須載入該通函內的資料。

(iii) 在下文第(iv)段的規限下，於任何12個月期間內因行使根據購股權計劃及本公司任何其他購股權計劃向任何合資格人士授出或將予授出的購股權(包括已行使、已註銷及尚未行使者)而已發行及將予發行的最高股份數目，不得超過授出時已發行股份的1%。

(iv) 倘向合資格人士進一步授出任何購股權將導致截至進一步授出購股權日期(包括該日)止12個月期間內因行使向該名合資格人士授出及將予授出的所有購股權(包

括已行使、已註銷及尚未行使的購股權)而已發行及將予發行的股份，合共相當於已發行股份逾1%，則該進一步授出須於股東大會上另行取得股東批准，而該名合資格人士及其聯繫人士須放棄投票。本公司須向股東發出載列上市規則所規定資料的通函。

(v) 因行使根據購股權計劃及本公司任何其他購股權計劃已授出但尚未行使的所有購股權而可予發行的最高股份數目，於任何時間均不得超過不時已發行股份總數的30%。如根據購股權計劃及本公司任何其他購股權計劃授出購股權將導致超出有關限額，則一概不得授出。

7. 行使購股權的時間

於授出任何購股權條款的規限下，購股權可由承授人於購股權時期內任何時間根據要約指定的歸屬時間及其他條款行使。

8. 購股權計劃的期限

要約日期起計10年期間屆滿後，不得再歸屬任何購股權。除非經本公司於股東大會或經董事會提前終止，否則購股權計劃自採納日期起計10年期間內有效。

9. 表現目標

購股權獲行使前並無最短持有期限的限制，而承授人於購股權可獲行使前毋須達成任何表現目標，惟須受董事會可能釐定的條款及條件所限。

10. 股份附帶的權利

(i) 股息及投票權

於行使購股權時發行的股份將與於購股權行使日期已發行的股份在各方面具有同等地位。該等股份將不會享有於購股權行使日期日期前記錄日期的股份所附帶的任何權利。

(ii) 轉讓限制

購股權屬承授人個人所有，不得出讓或轉讓。承授人概不得以任何方式出售、轉讓、押記及抵押任何購股權，或就任何購股權設立產權負擔或以任何第三方為受益人增設任何權益(不論為合法權益或實益權益)。

11. 購股權計劃的修訂

除若干指定條文外，董事會可更改購股權計劃的任何其他條款。與上市規則第17.03條所載事項有關的該等購股權計劃指定條文不得作出有利於承授人的改動，亦不得就購股權計劃條款的任何改動而對董事會權限作出變動。上述兩類改動均須事先獲股東於股東大會上批准。

對購股權計劃的條款及條件的任何重大改動，或對已授出的購股權條款作出任何變動，亦須經股東於股東大會上批准，方可生效，惟該等改動可根據購股權計劃的現行條款自動生效者除外。就此經修訂的購股權計劃須遵守上市規則第17章。

12. 改動股本的影響

如本公司以資本化發行、供股、股份拆細或合併或削減本公司股本的方式改動本公司資本架構(不包括本公司因發行股份作為本公司構成一方的交易的代價致使本公司資本架構發生任何改動)，且購股權已授出或仍可行使，董事會則須酌情就下述各項作出調整(如有)：

(i) 行使購股權將予發行的股份數目；及／或

(ii) 購股權的行使價。

本公司就調整所委聘的核數師或財務顧問須以書面形式向董事會證明該等調整符合上市規則第17.03(13)條及其附註所載規定及聯交所日期為2005年9月5日致所有發行人有關購股權計劃的函件所附帶的補充指引(「**補充指引**」)。核數師或財務顧問的身份須為專家而非仲裁者，而其證明須無明顯錯誤，且為最終定論並對本公司及承授人均具有約束力。

任何該等調整須給予承授人相同比例的本公司股本，而承授人有關行使價或股份數目(受購股權所限)優勢的任何調整須經股東於股東大會批准，且概無任何有關股份將按低於其面值的價格發行的調整。此外，所作任何調整將遵守上市規則、補充指引及聯交所不時刊發的上市規則任何未來指引／詮釋。

13. 終止僱佣時的權利

倘承授人因終止僱傭、委任或出任董事不再為合資格人士，則購股權將於終止日期起失效且不得行使。該終止日期應為其於本集團工作地點的最後實際工作日(不論是否支付代通知金)。

14. 身故時的權利

倘尚未行使購股權的承授人於行使其購股權前身故，則其遺產代理人可於承授人身故日期後6個月期間內行使該購股權。

15. 以自願要約或收購方式提出全面收購建議時的權利

倘以自願要約或收購方式(計劃安排方式除外)向全體股東(或除要約人及／或由要約人控制的任何人士及／或與要約人一起行動或一致行動的任何人士以外的所有股東)提出全面收購建議，而該收購建議於相關購股權屆滿日期前成為或宣佈為無條件，則本公司須立即向承授人發出通知，而承授人有權於本公司所通知的期限內隨時全數行使購股權，或倘本公司發出有關通知，則以本公司所通知的數額為限行使購股權。

16. 以計劃安排方式提出全面收購建議時的權利

倘以計劃安排方式向全體股東提出全面收購建議，且於必要會議上獲所需數目的股東批准，則本公司須立即向承授人發出通知，而承授人其後可隨時(惟須於獲本公司知會之時間前)悉數或倘本公司發出有關通知，則以本公司所通知的數額為限行使購股權。

17. 清盤時的權利

倘本公司向股東發出通知，召開股東大會以考慮並酌情批准自動清盤本公司的決議案，則本公司須立即向承授人發出通知，而承授人其後可隨時(惟須於獲本公司知會之時間前)悉數或倘本公司發出有關通知，則以本公司所通知的數額為限行使購股權，而本公司須盡快並無論如何於擬召開股東大會日期三天前配發、發行並以承授人的名義登記於行使該購股權後將予發行的全數繳足股份數目。

18. 退休時的權利

倘承授人的退休日期在其悉數行使購股權之日期前，承授人有權在退休之日起六個月內行使購股權。

19. 訂立債務和解協議或安排時的權利

倘本公司與其股東及／或債權人之間建議就重組或合併本公司訂立債務和解協議或安排(計劃安排除外)，本公司須於其首次向其股東及／或債權人發出為考慮該計劃或安排而舉行之大會通告之同日，向全體承授人發出有關通告，而承授人可於其後至本公司通知之時間前，隨時全數行使購股權。或倘本公司發出有關通知，則按本公司所通知數額行使，而本公司須盡快配發、發行及以承授人名義登記行使該購股權須予發行數目之繳足股份，惟無論如何不遲於大會擬召開之日前三天。

20. 購股權失效

行使購股權(以尚未行使者為限)的權利將於下列時間(以最早發生者為準)即時終止：

- 購股權期限屆滿；
- 第13段所述終止日期；
- 第18段所述終止日期；
- 第14段所述任何期限屆滿；
- 第15段所述本公司通知中指明的屆滿日期；
- 待計劃安排生效後，第16段所述本公司通知中指明的屆滿日期；
- 本公司開始清盤的日期；
- 承授人因作出或犯下涉及其誠信的不當行為或任何刑事犯罪或因僱主基於任何其他理由而有權即刻終止其僱傭而終止僱傭、委任或出任董事等原因而不再為合資格人士之日；

- 本公司可能不時知會承授人的任何其他到期事項；
- 承授人出售、轉讓、抵押、按揭或就任何購股權設立產權負擔或以任何第三方為受益人增設任何權益之日；
- 倘承授人為本集團成員公司(本公司除外)的僱員或董事，則該成員公司不再為本集團成員公司的日期；
- 除非我們的董事會以其他理由確定以及上文所述情況下之外，承授人因任何理由不再屬合資格人士之日(以董事會決議案確定)；及
- 第22段規定的董事會註銷購股權的日期。

21. 購股權計劃終止

本公司可能會於股東大會通過普通決議案，或由董事會隨時終止購股權計劃的運作，而在該情況下其後不得進一步授出購股權，惟就所有其他方面而言，購股權計劃的規定仍然具有十足的效力及作用，而在購股權計劃終止前根據購股權計劃授出的購股權仍然有效並可行使。

22. 註銷購股權

本公司可隨時註銷任何已授出但尚未行使的購股權。倘本公司註銷購股權及作出購股權要約予相同承授人，則該等新購股權之要約僅可按計劃授權限額內尚未授出的購股權(以尚未授出者為限及不包括已註銷購股權)作出。

23. 一般資料

本公司已向聯交所上市委員會申請批准因行使根據購股權計劃可能授出的購股權而可發行的新股份上市與買賣。

截至最後可行日期，本公司並無根據購股權計劃授出或同意授出任何購股權。

購股權計劃(包括本公司於各財政年度授出購股權的詳情及變動)以及授出購股權所產生的僱員開支詳情將於年度報告披露。

受限制股份單位計劃

本集團的控股股東管先生運作一項股份激勵計劃(「**舊受限制股份單位計劃**」)，據此廣州九毛九的受限制股份單位(「**受限制股份單位**」)作為股份激勵透過一個僱員股權平台(「**受限制股份單位平台**」)廣州麥旋(於重組前為廣州九毛九的股東)授予廣州九毛九及其附屬公司的合資格董事及僱員(「**受限制股份單位承授人**」)。以下為經董事會批准並採納以規管根據廣州九毛九董事會於2014年12月3日批准及採納的舊受限制股份單位計劃已授出的受限制股份單位的受限制股份單位計劃(「**受限制股份單位計劃**」)的主要條款摘要(其主要條款與舊受限制股份單位計劃條款大致相同)。所有根據舊受限制股份單位計劃授出的受限制股份單位均已於2019年6月14日重組完成時轉換為MT BVI股份及MX BVI股份。概無根據受限制股份單位計劃授出或將授出受限制股份單位。舊受限制股份單位計劃項下將不再授出受限制股份單位。倘任何受限制股份單位失效，相應股份於上市後將轉讓予管先生或其全資擁有的投資工具。受限制股份單位計劃將於所有根據舊受限制股份單位計劃授出的受限制股份單位失效或歸屬後終止。

1. 受限制股份單位計劃的參與者

根據受限制股份單位計劃有資格接收受限制股份單位的人士為僱員、高級管理層、董事(不論是執行董事或是非執行董事，惟不包括獨立非執行董事)或已於廣州九毛九或其任何附屬公司任職兩年或以上的高級職員(「**受限制股份單位合資格人士**」)。廣州九毛九之董事會或唯一董事(視情況而定)挑選及核准受限制股份單位合資格人士，且廣州九毛九董事會之主席或唯一董事(視情況而定)保留酌情確認受限制股份單位合資格人士的最終權利。

下表載列截至最後可行日期現有的受限制股份單位承授人及其於本集團的職位：

編號	姓名	職位
1	閻志文	本集團內部審計總監
2	羅曉軍	廣州九毛九前任總經理
3	何成效	太二品牌經理
4	崔弄宇	本集團執行董事、人力資源總監
5	付培紅	本集團中央廚房主管
6	胡敬華	九毛九研發總監
7	胡中華	本集團發展總監
8	黃兆紅	九毛九品牌經理
9	李灼光	執行董事兼財務總監
10	李威業	那未大叔是大廚品牌經理
11	鄧偉標	本集團維護經理
12	栗紅偉	海口中央廚房主管
13	石聖良	本集團工程採購經理
14	葉少進	九毛九外賣服務主管
15	張留鋒	本集團信息科技部門經理
16	張效林	「九毛九麵食學院」(Jiu Mao Jiu Noodles Academy)負責人
17	張在林	本集團公共關係部門高級經理
18	黃伯波	本集團工程總監
19	廖裕顏	本集團客戶體驗副總監
20	蔡永祥	2顆雞蛋煎餅品牌經理
21	陳勁勁	九毛九華北市場主管
22	吳有明	九毛九海南市場主管
23	王朝生	九毛九研發經理
24	付天亮	太二運營總監
25	饒龍驤	九毛九品牌總監
26	李明	本集團工程經理
27	任後均	本集團工程經理
28	廖文華	九毛九培訓經理
29	熊俊雄	九毛九品牌總監
30	吳佳	本集團採購經理
31	藍華威	太二運營經理

2. 出讓受限制股份單位

受限制股份單位計劃的各參與者(「**受限制股份單位參與者**」)須自授出受限制股份單位之日起於廣州九毛九或其任何附屬公司任職五年(「**服務期間**」),而受限制股份單位將於服務期間結束後歸屬。一旦有關受限制股份單位的相關歸屬條件達成,受限制股份單位即被視為正式及有效發行予持有人,且並無轉讓限制。根據受限制股份單位計劃授出的受限制股份單位屬各受限制股份單位參與者所有,於服務期間不得出讓,惟受限制股份單位計劃另有允許的情況除外。

3. 受限制股份單位失效

於服務期間發生若干情況將導致已歸屬於受限制股份單位參與者的受限制股份單位失效,其中包括(i)受限制股份單位參與者不再為廣州九毛九或其任何附屬公司的僱員;(ii)受限制股份單位參與者嚴重違反僱用合約或任何其他內部準則;及(iii)受限制股份單位參與者嚴重失職,導致廣州九毛九遭受損失。

E. 其他資料

1. 遺產稅及稅項彌償保證

董事已獲告知,概無本公司或其任何附屬公司可能須就遺產稅承擔重大責任。

我們的控股股東已以本公司(為其本身及作為我們附屬公司的受託人)為受益人與本公司訂立日期為2019年12月6日的彌償契據,據此,我們的控股股東已共同及個別就(其中包括)本集團任何成員公司於上市日期或之前根據《遺產稅條例》(香港法例第111章)或香港或香港以外任何司法權區類似法例可能產生的任何遺產稅責任,以及本集團任何成員公司就(其中包括)於上市日期或之前賺取、累計或收取的任何收入、利潤或收益而可能產生的其他稅項(包括與稅項相關的所有罰款、處罰、成本、費用、開支及利息)提供彌償保證,惟以下情況除外:

(a) 如附錄一所載已就相關稅項於本集團經審計綜合財務資料(「**賬目**」)計提特殊準備或儲備;

(b) 相關稅項負債因本公司或本集團任何其他成員公司於上市日期後任何行為或疏漏或延遲而產生;及

(c) 有關虧損僅因任何法律或法規的或相關機構對法律或法規的詮釋或慣例所作出,且於上市日期後生效的追溯變動而出現或產生。

此外，我們的控股股東亦就本集團任何成員公司於上市後因本招股章程「業務 — 牌照、監管批文及合規」、「業務 — 物業 — 於中國的租賃物業」及「業務 — 物業 — 租賃登記」所披露本集團任何成員公司違反適用法律法規或租賃物業相關任何缺陷而產生的所有罰款、處罰、申索、成本、開支及虧損向本公司(為其本身及作為我們附屬公司的受託人)作出彌償保證，且以有關罰款、處罰、申索、成本、開支及虧損而未於賬目計提準備、儲備或撥備為限。

2. 訴訟

截至最後可行日期，除「業務 — 法律程序」及「業務 — 牌照、監管批文及合規」所披露者外，本集團成員公司概無牽涉任何重大訴訟、仲裁或申索，且就董事所知，本集團並無任何可能對其業務、財務狀況或經營業績構成重大不利影響的尚未了結或面臨威脅的重大訴訟、仲裁或申索。

3. 獨家保薦人

獨家保薦人已代表本公司向上市委員會申請批准已發行股份、根據全球發售將予發行的股份(包括因超額配股權獲行使而可能予以發行的額外股份)、及因根據購股權計劃可能授出的購股權獲行使而將予發行的股份上市及買賣。已作出一切必要安排，以使該等股份獲納入中央結算系統。

獨家保薦人符合上市規則第3A.07條所載適用於保薦人的獨立準則。有關獨家保薦人獨立性的詳情，請參閱「包銷 — 獨家保薦人的獨立性」。

本公司應付獨家保薦人的費用為1.0百萬美元，須由本公司支付。

4. 無重大不利變動

我們的董事確認，自2019年6月30日(即本集團編製最近期經審計綜合財務報表日期)以來，本集團的財務或交易狀況或前景概無出現任何重大不利變動。

5. 專家資格

以下為提供載於本招股章程的意見或建議的專家(定義見上市規則及公司(清盤及雜項條文)條例)的資格：

名稱	資格
招銀國際融資有限公司	根據證券及期貨條例可進行證券及期貨條例所界定第1類(證券交易)及第6類(就機構融資提供意見)受規管活動的持牌法團
畢馬威會計師事務所	執業會計師
中倫律師事務所	有關中國法律的法律顧問
Walkers (Hong Kong)	有關開曼群島法律的法律顧問
弗若斯特沙利文	行業顧問
哲慧企管專才有限公司	內部控制顧問
廣州市東亞有限公司	消防安全顧問

6. 專家同意書

本附錄「E.其他資料 — 5.專家資格」所述該等專家已各自就刊發本招股章程發出其各自的書面同意書，表示同意按其各自所示形式及涵義載入其報告及／或函件及／或法律意見(視乎情況而定)並引述其名稱，且迄今概無撤回其同意書。

上述各專家概無於本公司或我們的任何附屬公司擁有任何持股權益或擁有認購或提名他人認購本公司或我們的任何附屬公司證券的權利(不論可否依法強制執行)。

7. 發起人

本公司並無上市規則所指的發起人。於緊接本招股章程日期前兩年內，本公司概無就全球發售及本招股章程所述的相關交易而向任何發起人支付、配發或授予或擬進行任何支付、配發或授予現金、證券或其他利益。

8. 開辦費用

本公司產生的開辦費用約為22,800美元，須由我們支付。

9. 約束力

倘根據本招股章程提出申請，本招股章程即具效力，使一切相關人士受公司(清盤及雜項條文)條例第44A及44B條的所有適用條文(罰則條文除外)約束。

10. 雙語招股章程

本招股章程的中英文版本乃根據香港法例第32L章《公司(豁免公司及招股章程遵從條文)公告》第4條所規定的豁免而分開刊發。

11. 其他事項

(a) 除本招股章程所披露者外：

(i) 於緊接本招股章程日期前兩年內，我們或我們的任何附屬公司概無發行或同意發行繳足或部分繳足股款的任何股份或貸款資本，以換取現金或現金以外的代價；

(ii) 概無就本公司或我們的任何附屬公司的股份或貸款資本附於購股權，或同意有條件或無條件附於購股權；

(iii) 於緊接本招股章程日期前兩年內，概無就發行或出售本集團任何成員公司的任何股份或貸款資本而授予任何佣金、折扣、經紀佣金或其他特殊條款；

(iv) 於緊接本招股章程日期前兩年內，概無就認購、同意認購、促使認購或同意促使認購本公司或我們的任何附屬公司的任何股份而向任何人士支付或應付佣金(向分包銷商支付佣金除外)；

(v) 本公司或我們的任何附屬公司並無發行或同意發行創辦人、管理層或遞延股份；及

(vi) 概無放棄或同意放棄日後派息的安排。

(b) 我們的董事確認：

(i) 自2019年6月30日(即本集團編製最近期經審計綜合財務報表日期)以來，我們的財務或交易狀況或前景並無任何重大不利變動；

(ii) 於緊接本招股章程日期前12個月內，本公司業務並無經歷任何中斷以致可能或已對本公司財務狀況造成重大不利影響；及

(iii) 本公司並無任何未償付的可換股債務證券或債權證。

1. 送呈公司註冊處處長文件

隨同本招股章程副本一併送呈香港公司註冊處處長登記的文件如下：

(a) **白色**、**黃色**及**綠色**申請表格副本；

(b) 附錄四「法定及一般資料 — B.有關我們業務的進一步資料 — 1.重大合約概要」所述的重大合約副本；及

(c) 附錄四「法定及一般資料 — E.其他資料 — 6.專家同意書」所述的書面同意書。

2. 備查文件

以下文件副本由本招股章程日期起計14日(包括該日)內的正常營業時間在繆氏律師事務所(與漢坤律師事務所聯營，地址為香港皇后大道中15號置地廣場公爵大廈39樓3901–05室)可供查閱：

(a) 組織章程大綱及細則；

(b) 畢馬威會計師事務所編製的會計師報告及有關未經審計備考財務資料的報告，全文分別載於附錄一及附錄二；

(c) 由我們的中國法律顧問中倫律師事務所於2019年12月30日就本集團若干方面所發出的法律意見；

(d) 由我們的開曼群島法律顧問Walkers (Hong Kong)編製的意見函，概述附錄三所述開曼公司法的若干方面；

(e) 消防安全顧問廣州市東亞有限公司就其對若干尚未取得有關消防安全批准的餐廳及中央廚房的消防安全檢查發出的報告；

(f) 內部控制顧問哲慧企管專才有限公司就本集團內部控制的若干方面發出的審閱報告；

(g) 弗若斯特沙利文所發佈的中國餐飲服務市場獨立市場研究；

(h) 附錄四「法定及一般資料 — B.有關我們業務的進一步資料 — 1.重大合約概要」所述的重大合約；

(i) 附錄四「法定及一般資料 — E.其他資料 — 6.專家同意書」所述的書面同意書；

(j) 附錄四「法定及一般資料 — C.有關我們董事及主要股東的進一步資料 — 2.董事的服務合約及委任函」所述的服務合約及委任函；

(k) 購股權計劃的規則；

(l) 開曼公司法；及

(m) 本公司在往績記錄期間的經審計綜合財務報表。

九毛九国际控股有限公司
Jiumaojiu International Holdings Limited